TECHNICAL CATALOGUE

Collezione Home —
HOME COLLECTION

Gallotti&Radice

Indice prodotti / Product index

TAVOLI / TABLE

Adam
Clemo - T
Dolm
Dolm Plus
Eros
Eyl
Haumea-T
Maat
Manto
Manto Oval
Molecola
Oto
Oto Big
Oto Medium
Platium
Platium Round
Platium System
Platium W
Re-verre Table
Selce-T
Shiro
Simpòdio
Simpòdio W
Simpòdio System
Simpòdio System W
Yol Sect
Zen
Zen Black
Lazy Susan

Informazioni tecniche/
Technical informations

DIVANI E POLTRONE / SOFAS AND ARMCHAIR

0417
Akiko Lounge
Audrey
Audrey Motion
Audrey Poltrona
Cloud
Cloud Chiase Longue
Cloud Infini y
Cloud Poltrona
Elissa
Elissa Sectional
Evolis
Evolis Next
Fiona
Fiona Soft
First
First Modulare
First Poltrona & Pouf
H2O Lounge
Lilas
Lilas Mosaïque
Livre
Olivia
Sophie
Stami Lounge
Stami Loveseat
Stami Sofa
Stami Sofa Plus

Informazioni tecniche/
Technical informations

SEDUTE / SEATINGS

0414
0419
Akiko
H2O
Jackie
Keyko
Livrette
Loulou Rock
Saki
Thea
Thea Barstool
Thea Queen

Informazioni tecniche/
Technical informations

TAVOLINI / COFFEE TABLE

1968
Arch
Chantal
Clemo
Connection
Cookies
Cookies Circle
Dama
Drummers
Fante
Faraday
George 1
George 2
Golden Moon
Gong
Haumea
Hide&Seek Mini
Mirage
Monete
Nori
Nox
Oto Mini
Prism Low
Raj 1
Raj 2
Raj 3
Raj 6
Re-verre
Selce
Sensei
Sir T 32/Sir T 32 C
T33
T35 R
T 35 Trio
Tetris
Twelve
Zen Black Low
Zen Low

Informazioni tecniche/
Technical informations

PANCHE E POUF / BENCHES AND POUFFE

Audrey Pouf
Cloud Pouf
Lilas Bench
Lou
Nala
Oly
Sensei Bench
Stami Bench
Stami DayBed
Stami Pouf
Twelve DayBed

Informazioni tecniche/
Technical informations

LAMPADE / LIGHTINGS

Bolle 4
Bolle 6
Bolle Aria
Bolle Cielo
Bolle Orizzontale
Bolle Sola
Bolle Stelo
Bolle Tavolo 1
Bolle Tavolo 3
Bolle Tela
Bolle Terra
Bolle Verticale
Bonfi e
Diantha
Diantha Terra
Epsilon
Epsilon Sola
Eris
Jolie
Jolie Applique
Key-to-Heaven
Key-to-Heaven Fix
Narghilè
Ori
Tratto

Informazioni tecniche/
Technical informations

CONSOLLE / CONSOLE

Athus Console
Dolm Console
Hanami
Selce Console
Sensei Console
Tama Console

Informazioni tecniche/
Technical informations

Indice prodotti / Product index

CONTENITORI / STORAGE UNITS

5th Avenue
5th Avenue Crédence
Admira
Athus
Diedro
Gastone
Gastone Low
Hide&Seek
Hide&Seek Door
Kumi
Pandora
Pandora Cashmere
Pandora Craquelé
Pandora Light
Soda
Stami Sideboard
Tama
Tama Crédence
Tama Vitrine

Informazioni tecniche/
Technical informations

SPECCHI / MIRROR

Black&White Beats
Cubista
Dream
Garda
Gemma
Keplero
Leaf
Lebel 10
Niagara
Odette
Selene Mirror
Soft
Sole
Zed
Zeiss Mirror

Informazioni tecniche/
Technical informations

SCRITTOI E VANITY / DESKS AND VANITY

Luì
President Junior/President Senior
President Junior/President Senior 50th
Selene
Sensei Desk
Soho
Stami
Tama Secrétaire
Venere

Informazioni tecniche/
Technical informations

LIBRERIE E BOISERIE / SHELVING SYSTEM AND BOISERIE

Brera
Brera 23
Drizzle
Isola
Navigli
Pleiadi
Prism Divider
Roundcut
Stresa
Stresa Mirror
Syil
Tortona

Informazioni tecniche/
Technical informations

COMPLEMENTI NOTTE / NIGHT ACCESSORIES

Hide&Seek Mini
Holly Comò
Holly Comodino
Kumi
Sensei Night
Stami Night
Twelve C

Informazioni tecniche/
Technical informations

LETTI / BEDS

Eve
Lilas Bed
Sunrise
Xeni
Yuki

Informazioni tecniche/
Technical informations

CARRELLI / TROLLEYS

Mister
Riki

Informazioni tecniche/
Technical informations

DIVISORI/DIVIDERS

Chloé
Enso
Shield

Informazioni tecniche/
Technical informations

ACCESSORI / ACCESSORIES

Vase 1968
Candle Holder
Candle Holder Hexagonal
Desk Card Holder
Desk Set
Flabello
Folded Tray
Iperboarea
Moonlight
Mouse Pad
Odette Tray
Paperweight
Pleiadi
Segno
Teddy
Tic Tac 14
Tip Tap Toe

Informazioni tecniche/
Technical informations

TAPPETI / RUGS

Ato
Metaphores
Resia
Ruggy

Informazioni tecniche/
Technical informations

ELEMENTI DECORATIVI / DECORATIVE ELEMENTS

Lazy Susan
Leaf Sculpture

Informazioni tecniche/
Technical informations

› INDEX

HOME COLLECTION

Tavoli | Tables

▲ **ADAM**
Cristallo trasparente / Parti metalliche in ottone cromato
Transparent glass / Chromed brass metal parts

Adam

Studio G&R / 1971

Tavolo in cristallo trasparente 15mm.
Basamenti in cristallo 15mm, curvati a fuoco e molati a mano.
Parti metalliche cromate.
Disponibile anche senza parti metalliche (altezza finita: 72 cm).
Su richiesta si realizzano piani con dimensioni speciali.

! Per piani di dimensioni superiori a 260cm sono previste 4 basi.
Grazie al peso del cristallo il piano viene solo appoggiato sulla base e non necessita di fissaggio.

Table in 15mm transparent glass.
Bases in 15mm glass curved by fire and hand bevelled.
Chromed metal clips.
Also available without metal parts (total height: 72 cm).
Customised sizes for the top on request.

! For glass top larger than 260cm, 4 bases are provided.
Thanks to the weight of the glass, the top is only placed on the base and does not need to be fixed.

	Cm	Inches
◯	Ø 130 x 74	Ø 51¼” x 29¼”
	Ø 150 x 74	Ø 59¼” x 29¼”
⬭	160 x 130 x 74	63” x 51¼” x 29¼”
	180 x 130 x74	71” x 51¼” x 29¼”
	210 x 130 x74	82¾” x 51¼” x 29¼”
⬭	210 x 120 x 74	82¾” x 47¼” x 29¼”
	240 x 120 x 74	94½” x 47¼” x 29¼”
	260 x 120 x74	102½” x47¼” x 29¼”
⬭	Piano spessore 19mm	Top thickness 19mm
	280 x 120 x 74	110¼” x 47¼” x 29¼”
	300 x 120 x74	118¼” x 47¼” x 29¼”

TECHNICAL DRAWINGS

PARTI METALLICHE /METAL PARTS

Cristallo trasparente
Transparent glass

Metallo cromato
Chromed metal

› INDEX

▲ **CLEMO - T**
Marmo Arabescato Orobico Rosso
Arabescato Orobico Rosso marble

Clemo — T

Massimo Castagna / 2022

Tavolo in marmo 20mm Arabescato Orobico Rosso satinato, disponibile anche in Ceppo di Gré® spazzolato oppure in marmo Bianco Carrara Gioia satinato. Dettagli in metallo brunito a mano "dark".

Table in 20mm Arabescato Orobico Rosso satin marble.
Also available in brushed Ceppo di Gré® or satin Bianco Carrara Gioia marble.
"Dark" hand burnished metal details.

NOTE TECNICHE SUI MATERIALI

CEPPO DI GRÉ® - MARMO | Il marmo è un materiale naturale di origine sedimentaria che può presentare particolarità come venature, lievi irregolarità superficiali, colorazioni differenti e cristallizzazioni. Queste peculiarità sono da attribuirsi alla naturalezza del materiale e non sono da considerarsi difetti ma caratteristiche tipiche del marmo. Ogni prodotto risulterà unico, esclusivo e non replicabile.
I nostri marmi vengono trattati con un prodotto idrorepellente che permette una maggiore protezione della superficie stessa, aumentando l'impermeabilità.
Questo trattamento non esclude la vulnerabilità del marmo alle sostanze acide.

TECHNICAL INFORMATION ON THE MATERIALS

CEPPO DI GRÉ® - MARBLE | The marble is a natural material of sedimentary origin that can present particularities such as veins, slight surface irregularities, different colors and crystallizations. These peculiarities are to be attributed to the naturalness of the material and are not to be considered defects but typical characteristics of marble.
Each product will be unique, exclusive and non-replicable.
Our marbles are treated with water-repellent products which affords greater protection to the surface of the marble, improving its impermeability.
This treatment doesn't exclude the vulnerability of the marble to acid substances.

Cm
170 x 130 x 74
170 x 170 x74
260 x 130 x 74
260 x 170 x 74

Inches
67" x 51¼" x 29¼"
67" x 67" x 29¼"
102½" x 51¼" x 29¼"
102½" x 67" x 29¼"

TECHNICAL DRAWINGS

STRUTTURA/STRUCTURE

Marmo Arabescato Orobico Rosso satinato
Arabescato Orobico Rosso satin marble

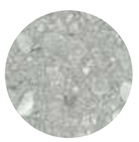

Ceppo di Gré® spazzolato
Brushed Ceppo di Gré®

Marmo Bianco Carrara Gioia spazzolato
Brushed Bianco Carrara Gioia marble

DETTAGLI/DETAILS

Metallo brunito a mano "dark"
"Dark" hand burnished metal

› INDEX

▲ **DOLM**
Piano in cristallo extralight / Base in cristallo retroverniciato nero brillante
Extralight glass top / Bright black painted glass

Dolm

Oscar e Gabriele Buratti / 2012

Tavolo con piano in cristallo extralight 15mm, retroverniciato solo nella parte centrale nei colori del campionario nella versione brillante.
Piano con bisello alternato a 45°. Disponibile anche nella versione con piano non bisellato.
Basi in legno rivestito in cristallo 6mm temperato retroverniciato brillante.

! La retroverniciatura del piano nella parte centrale è realizzabile esclusivamente nella versione brillante.

L'azienda si riserva di scegliere il colore della trave in metallo coordinandola con la finitura del cristallo.

Grazie al peso del cristallo il piano viene solo appoggiato sulla base e non necessita di fissaggio.

Table with 15mm extralight glass top, painted only in the middle part as per samples in the bright version.
45° alternated bevelled glass top. Also available in the version with not bevelled glass top.
Wooden base covered by 6mm tempered bright painted glass.

! The painting of the glass top in the middle part can only be done in the bright version.

The company reserves the right to choose the colour of the metal beam, matching it with the glass finish.

Thanks to the weight of the glass, the top is only placed on the base and does not need to be fixed.

Cm	Inches
200 x 100 x 74	78¾" x 39½" x 29¼"
240 x 100 x 74	94½" x 39½" x 29¼"
280 x 110 x 74	110¼" x 43½" x 29¼"
320 x 110 x 74	126" x 43½" x 29¼"
360 x 110 x 74	141¾" x 43½" x 29¼"

TECHNICAL DRAWINGS

PIANO/TOP

Cristallo extralight
Extralight glass

PARTE CENTRALE PIANO/ MIDDLE PART TOP

Sample box MATERIALS

Cristallo retroverniciato brillante nei colori del campionario
Bright painted glass
as per samples

BASE/BASE

Sample box MATERIALS

Cristallo retroverniciato brillante nei colori del campionario
Bright painted glass
as per samples

› INDEX

▲ **DOLM PLUS**
Piano in cristallo verniciato "Cashmere" gold grey
"Cashmere" gold grey painted glass top

Dolm Plus

Oscar e Gabriele Buratti / 2019

Tavolo con piano in cristallo 15mm verniciato nella finitura esclusiva spazzolata "Cashmere" nei colori gold grey o anthracite oppure nella finitura esclusiva bronzo antico o piombo. Importante bisellatura di 60mm su tutti i lati del piano. Basi in legno rivestito in cristallo 6mm verniciato temperato nella stessa finitura del piano.

! L'azienda si riserva di scegliere il colore della trave in metallo coordinandola con la finitura del cristallo.

Grazie al peso del cristallo il piano viene solo appoggiato sulla base e non necessita di fissaggio.

NOTE TECNICHE SUI MATERIALI

**CRISTALLO | Le finiture esclusive risultato della lavorazione manuale realizzata sul cristallo possono presentare striature e differenze cromatiche.
Queste caratteristiche non devono essere considerate difetti ma elementi distintivi del processo artigianale che esaltano la bellezza e la peculiarità del pezzo unico.**

Table with 15mm glass top painted with the exclusive "Cashmere" brushed finish in the colours gold grey or anthracite. Also available in the exclusive finish antique bronze or lead. Large bevel of 60mm on all the top edges. Wooden base covered by 6mm tempered painted glass in the same finish of the top.

! The company reserves the right to choose the colour of the metal beam, matching it with the glass finish.

Thanks to the weight of the glass, the top is only placed on the base and does not need to be fixed.

TECHNICAL INFORMATION ON THE MATERIALS

GLASS | Exclusive finishes, resulting from the craftsmanship on the glass, may show streaks and chromatic differences. These characteristics should not be considered imperfections but distinctive evidence of the hand-made process that enhance the beauty and peculiarity of the unique piece.

Cm	**Inches**
200 x 90 x 74	78¾" x 35½" x 29¼"
200 x 100 x 74	78¾" x 39½" x 29¼"
240 x 90 x 74	94½" x 35½" x 29¼"
240 x 100 x 74	94½" x 39½" x 29¼"
280 x 110 x 74	110¼" x 43½" x 29¼"

TECHNICAL DRAWINGS

Cristallo verniciato "Cashmere" gold grey
"Cashmere" gold grey painted glass

Cristallo verniciato "Cashmere" anthracite
"Cashmere" anthracite painted glass

Cristallo verniciato Bronzo antico
Antique bronze painted glass

Cristallo verniciato Piombo
Lead painted glass

▲ **EROS**
Cristallo trasparente
Transparent glass

Eros

Pierangelo Gallotti / 1971

Tavolo in cristallo trasparente o extralight 15mm.
Parti metalliche cromate.
Basamento in cristallo temperato.
Su richiesta si realizzano piani con dimensioni speciali.

! Per piani di dimensioni superiori a 240cm sono previste 2 basi.

Grazie al peso del cristallo il piano viene solo appoggiato sulla base e non necessita di fissaggio.

Table in 15mm transparent or extralight glass.
Chromed metal parts.
Tempered glass base.
Customised sizes for the top on request.

! For glass top larger than 240cm, 2 bases are provided.

Thanks to the weight of the glass, the top is only placed on the base and does not need to be fixed.

	Cm	Inches
○	Ø 120 x 74	Ø 47¼" x 29¼"
	Ø 130 x 74	Ø 51¼" x 29¼"
	Ø 140 x 74	Ø 55¼" x 29¼"
	Ø 150 x 74	Ø 59¼" x 29¼"
	Ø 160 x 74	Ø 63" x 29¼"
▭	240 x 120 x 74	94½" x 47¼" x 29¼"
▭	240 x 120 x 74	94½" x 47¼" x 29¼"
	Piano spessore 19mm	**Top thickness 19mm**
▭	260 x 120 x 74	102½" x 47¼" x 29¼"
	280 x 120 x 74	110¼" x 47¼" x 29¼"
	300 x 120 x 74	118¼" x 47¼" x 29¼"
▭	260 x 120 x 74	102½" x 47¼" x 29¼"
	280 x 120 x 74	110¼" x 47¼" x 29¼"
	300 x 120 x 74	118¼" x 47¼" x 29¼"

TECHNICAL DRAWINGS

PIANO E BASE/TO AND BASE

Cristallo trasparente
Transparent glass

Cristallo extralight
Extralight glass

PARTI METALLICHE /METAL PARTS

Metallo cromato
Chromed metal

▲ **EYL**
Piano in cristallo retroverniciato liquirizia satinato
Satin liquorice painted glass top

Eyl

Oscar e Gabriele Buratti / 2014

Tavolo con piano in cristallo 15mm retroverniciato nei colori del campionario, nella versione brillante o satinata. Piano con bisello 25mm. Base in legno rivestito in cristallo 6mm temperato retroverniciato nella stessa finitura del piano. Parti metalliche in acciaio inox lucido "supermirror". Disponibile anche versione in cristallo verniciato bronzo patinato (escluso per piani cm 280/300).

! Grazie al peso del cristallo il piano viene solo appoggiato sulla base e non necessita di fissaggio.

NOTE TECNICHE SUI MATERIALI

CRISTALLO - BRONZO PATINATO | Le finiture esclusive risultato della lavorazione manuale realizzata sul cristallo possono presentare striature e differenze cromatiche. Queste caratteristiche non devono essere considerate difetti ma elementi distintivi del processo artigianale che esaltano la bellezza e la peculiarità del pezzo unico.

Table with 15mm painted glass top as per samples in the bright or satin version. Glass top with 25mm bevelled edge. Wooden base covered by 6mm tempered painted glass in the same finish of the top. "Supermirror" bright stainless steel metal parts. Also available version with patinated bronze painted glass (excluding for glass tops cm 280/300).

! Thanks to the weight of the glass, the top is only placed on the base and does not need to be fixed.

TECHNICAL INFORMATION ON THE MATERIALS

GLASS - PATINATED BRONZE | Exclusive finishes, resulting from the craftsmanship on the glass, may show streaks and chromatic differences. These characteristics should not be considered imperfections but distinctive evidence of the hand-made process that enhance the beauty and peculiarity of the unique piece.

Cm	**Inches**
150 x 150 x 75	59¼" x 59¼" x 29¾"
210 x 130 x 75	82¾" x 51¼" x 29¾"
240 x 130 x 75	94½" x 51¼" x 29¾"
260 x 130 x 75	102½" x 51¼" x 29¾"
280 x 140 x 75	110¼" x 55¼" x 29¾"
300 x 140 x 75	118¼" x 55¼" x 29¾"

TECHNICAL DRAWINGS

PIANO/TOP

Cristallo brillante/satinato nei colori del campionario
Bright/satin painted glass version as per samples

Bronzo patinato
Patinated bronze

PARTI METALLICHE/METAL PARTS

Acciaio inox lucido "supermirror"
"Supermirror" bright stainless steel

› INDEX

Haumea — T

Massimo Castagna / 2016

Tavolo con piano in cristallo trasparente temperato 15mm.
Base in frassino tinto nero poro aperto, bianco poro aperto o laccato ruggine.
Cilindro centrale in metallo ottonato lucido, brunito a mano, ramato, cromato nero, laccato bianco o nichelato lucido.
Ciotola disponibile in ottone lucido, ottone cromato nero, ottone nichelato lucido o ottone laccato bianco.
Vassoio amovibile.
Disponibile nelle combinazioni sotto elencate.
Su richiesta piano in cristallo "grigio Italia" temperato 12mm.
Disponibile su richiesta versione lounge cm 65h.

! **Per piani di dimensioni superiori a 260cm sono previste due basi.**

Versione con due basi: grazie al peso del cristallo il piano viene solo appoggiato sulla base e non necessita di fissaggio.

NOTE TECNICHE SUI MATERIALI

OTTONE BRUNITO A MANO | L'ottone brunito a mano è ottenuto da un processo di ossidazione naturale eseguito manualmente. Il risultato di questa lavorazione è un prodotto che può presentare macchie e variazioni di colore che non sono da considerarsi imperfezioni ma caratteristiche che conferiscono ad ogni pezzo una particolare unicità, rendendolo esclusivo.

Table with 15mm transparent tempered glass top.
Black or "Pure" white open pore stained ash or rust lacquered wooden base.
Central cylinder in bright brass-plated, hand burnished, copper-plated, black chromed, white lacquered or bright nickel-plated metal.
Bowl available in bright brass, black chromed brass, bright nickel-plated brass or white lacquered brass. Removable tray.
Available in the combinations as per our list below.
12mm smoked "grigio Italia" tempered glass top, on request.
Lounge version height cm 65, available on request.

! For glass top larger than 260cm, two bases are provided.

Version with two bases: thanks to the weight of the glass, the top is only placed on the base and does not need to be fixed.

TECHNICAL INFORMATION ON THE MATERIALS

HAND BURNISHED BRASS | The hand burnished brass is the consequence of hand-made process of natural oxidation. The result of this processing is a product that may show marks and colour variations. These differences are inevitable and should not be considered imperfections but evidence of the hand-crafted process. They enhance the beauty and distinctiveness of a unique piece.

Cm	Inches
Ø 150 x 65 (lounge)	Ø 59¼" x 25¾"
Ø 160 x 65 (lounge)	Ø 63" x 25¾"
Ø 180 x 65 (lounge)	Ø 71" x 25¾"
Ø 150 x 74	Ø 59¼" x 29¼"
Ø 160 x 74	Ø 63" x 29¼"
Ø 180 x 74	Ø 71" x 29¼"

Cm	Inches
180 x 110 x 65 (lounge)	71" x 43½" x 25¾"
210 x 110 x 65 (lounge)	82¾" x 43½" x 25¾"
230 x 110 x 65 (lounge)	90¾" x 43½" x 25¾"
260 x 130 x 65 (lounge)	102½" x 51¼" x 25¾"
280 x 130 x 65 (lounge)	110¼" x 51¼" x 25¾"
300 x 130 x 65 (lounge)	118¼" x 51¼" x 25¾"
180 x 110 x 74	71" x 43½" x 29¼"
210 x 110 x 74	82¾" x 43½" x 29¼"
230 x 110 x 74	90¾" x 43½" x 29¼"
260 x 130 x 74	102½" x 51¼" x 29¼"
280 x 130 x 74	110¼" x 51¼" x 29¼"
300 x 130 x 74	118¼" x 51¼" x 29¼"

TECHNICAL DRAWINGS

COMBINAZIONI
COMBINATIONS

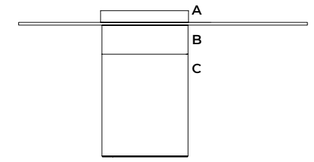

COMB. 1

A — **Ottone lucido** / Bright brass
B — **Ottone brunito a mano** / Hand burnished brass
C — **Frassino tinto nero a poro aperto** / Black open pore stained ash
PIANO/TOP — **Cristallo trasparente o "grigio Italia"** / Transparent or smoked "grigio Italia" glass

COMB. 2

A — **Ottone lucido** / Bright brass
B — **Ottone lucido** / Bright brass
C — **Ruggine** / Rust
PIANO/TOP — **Cristallo trasparente o "grigio Italia"** / Transparent or smoked "grigio Italia" glass

COMB. 3

A — **Ottone cromato nero** / Black chromed brass
B — **Ottone cromato nero** / Black chromed brass
C — **Frassino tinto nero a poro aperto** / Black open pore stained ash
PIANO/TOP — **Cristallo trasparente o "grigio Italia"** / Transparent or smoked "grigio Italia" glass

COMB. 4

A — **Ottone cromato nero** / Black chromed brass
B — **Ottone ramato** / Coppered brass
C — **Frassino tinto nero a poro aperto** / Black open pore stained ash
PIANO/TOP — **Cristallo trasparente o "grigio Italia"** / Transparent or smoked "grigio Italia" glass

COMB. 5

A — **Ottone cromato nero** / Black chromed brass
B — **Ottone brunito a mano** / Hand burnished brass
C — **Ruggine** / Rust
PIANO/TOP — **Cristallo trasparente o "grigio Italia"** / Transparent or smoked "grigio Italia" glass

COMB. 6

A — **Ottone cromato nero** / Black chromed brass
B — **Ottone brunito a mano** / Hand burnished brass
C — **Frassino tinto nero a poro aperto** / Black open pore stained ash
PIANO/TOP — **Cristallo trasparente o "grigio Italia"** / Transparent or smoked "grigio Italia" glass

COMB. 7

A — **Ottone nichelato lucido** / Bright nickel-plated brass
B — **Metallo nichelato lucido** / Bright nickel-plated metal
C — **Frassino tinto "Pure" bianco poro aperto** / "Pure" white open pore stained ash
PIANO/TOP — **Cristallo trasparente o "grigio Italia"** / Transparent or smoked "grigio Italia" glass

COMB. 8

A — **Ottone laccato bianco opaco** / Mat white lacquered brass
B — **Metallo laccato bianco lucido** / Glossy white lacquered metal
C — **Frassino tinto "Pure" bianco poro aperto** / "Pure" white open pore stained ash
PIANO/TOP — **Cristallo trasparente o "grigio Italia"** / Transparent or smoked "grigio Italia" glass

› INDEX

▲ **HAUMEA - T**
Combinazione 1: Piano in cristallo trasparente temperato / Base in frassino tinto nero a poro aperto / Ottone brunito / Vassoio in ottone lucido
Combination 1: Transparent tempered glass top / Black open pore stained ash base / Burnished brass / Bright brass tray

› INDEX

▲ **MAAT**
Piano in Marmo Bianco Statuario e Nero Marquinia
Bianco Statuario and Nero Marquinia marble top

Maat

Pietro Russo / 2017

Tavolo con struttura in alluminio spazzolato a mano e anodizzato nero.
Dettagli in ottone lucido.
Piano in marmo lucido naturale Bianco Statuario e Nero Marquinia stratificato e bisellato. Su richiesta realizzabile con piano in legno intarsiato con motivo "Tweed" o piano in cristallo 15mm retroverniciato nei colori del campionario nella versione brillante o satinata e bisello da 35mm.
Disponibile versione con piano in cristallo 15mm verniciato nella finitura esclusiva bronzo antico e piombo con bisello da 35mm e struttura in alluminio e dettagli nella stessa finitura del piano.

! Versione con piano in cristallo: grazie al peso del cristallo il piano viene solo appoggiato sulla base e non necessita di fissaggio.

NOTE TECNICHE SUI MATERIALI

MARMO | Il marmo è un materiale naturale di origine sedimentaria che può presentare particolarità come venature, lievi irregolarità superficiali, colorazioni differenti e cristallizzazioni. Queste peculiarità sono da attribuirsi alla naturalezza del materiale e non sono da considerarsi difetti ma caratteristiche tipiche del marmo. Ogni prodotto risulterà unico, esclusivo e non replicabile.
I nostri marmi vengono trattati con un prodotto idrorepellente che permette una maggiore protezione della superficie stessa, aumentando l'impermeabilità.
Questo trattamento non esclude la vulnerabilità del marmo alle sostanze acide.

CRISTALLO | Le finiture esclusive risultato della lavorazione manuale realizzata sul cristallo possono presentare striature e differenze cromatiche.
Queste caratteristiche non devono essere considerate difetti ma elementi distintivi del processo artigianale che esaltano la bellezza e la peculiarità del pezzo unico.

INTARSIO | L'intarsio è una tecnica di lavorazione artigianale utilizzata per ottenere un particolare disegno e si realizza accostando elementi di materiali differenti (come legno e alluminio) oppure dello stesso materiale. Questa lavorazione rende il prodotto unico ed esclusivo. Le eventuali variazioni cromatiche e di venatura del legno sono da considerarsi caratteristiche del materiale stesso e non possono essere controllate.

Table with black hand brushed anodised aluminium structure.
Bright brass details.
Natural polished Bianco Statuario and Nero Marquinia marble laminated bevelled top.
Also available in inlaid wooden top with "Tweed" pattern. 15mm painted glass top as per samples in the bright or satin version with 35mm bevel, on request.
Available version with 15mm glass top painted in the exclusive antique bronze and lead finish with 35mm bevel and aluminum structure and details in the same finish of the glass top.

! Glass version top: thanks to the weight of the glass, the top is only placed on the base and does not need to be fixed.

TECHNICAL INFORMATION ON THE MATERIALS

MARBLE | The marble is a natural material of sedimentary origin that can present particularities such as veins, slight surface irregularities, different colors and crystallizations. These peculiarities are to be attributed to the naturalness of the material and are not to be considered defects but typical characteristics of marble. Each product will be unique, exclusive and non-replicable.
Our marbles are treated with water-repellent products which affords greater protection to the surface of the marble, improving its impermeability.
This treatment doesn't exclude the vulnerability of the marble to acid substances.

GLASS | Exclusive finishes, resulting from the craftsmanship on the glass, may show streaks and chromatic differences. These characteristics should not be considered imperfections but distinctive evidence of the hand-made process that enhance the beauty and peculiarity of the unique piece.

INLAY | Inlay is an artisanal technique used to obtain a particular design and is made by combining elements of different materials (such as wood and aluminium) or of the same material. This process makes the product unique and exclusive. Any colour and grain variations of the wood are to be considered as characteristics of the material itself and cannot be controlled.

Cm
Marmo
220 x 100 x 75,5
250 x 100 x 75,5
280 x 100 x 75,5

Legno intarsiato
220 x 100 x 76
250 x 100 x 76
280 x 100 x 76

Inches
Marble
86¾" x 39½" x 29¾"
98½" x 39½" x 29¾"
110¼" x 39½" x 29¾"

Inlaid wood
86¾" x 39½" x 30"
98½" x 39½" x 30"
110¼" x 39½" x 30"

Cm
Cristallo
220 x 100 x 74,5
250 x 100 x 74,5
280 x 100 x 74,5

Inches
Glass
86¾" x 39½" x 29½"
98½" x 39½" x 29½"
110¼" x 39½" x 29½"

TECHNICAL DRAWINGS

PIANO/TOP

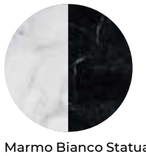

Marmo Bianco Statuario/ Nero Marquinia lucido naturale
Bianco Statuario/
Nero Marquinia marble
natural polished

Legno intarsiato con motivo "Tweed"
Inlaid wood
with "Tweed" pattern

Cristallo brillante/satinato nei colori del campionario
Glass bright/satin version
as per samples

BASE/BASE

Alluminio spazzolato nero/ ottone lucido
Black brushed aluminium/
Bright brass

PIANO, BASE E DETTAGLI/ TOP, BASE AND DETAILS

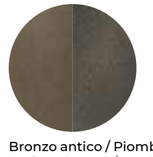

Bronzo antico / Piombo
Antique bronze / Lead

› INDEX

▲ **MAAT**
Piano in legno intarsiato con motivo "Tweed"
Inlaid wooden top with "Tweed" pattern

› INDEX

▲ **MANTO**
Piano in legno intarsiato Noce "Colore" Frisé con bisello nero
Top in "Colore" Frisé Walnut wood inlay and black bevelled edge

Manto

Pietro Russo / 2020

Tavolo con piano in legno Noce "Colore" Frisé intarsiato a spina di pesce con bisello da 60mm in colore nero. Disponibile anche con piano intarsiato in Noce "Colore" Frisé o Acero Frisé grigio scuro con bisello da 60mm nella stessa finitura.
Base curvata con bottone in ottone lucido.
Disponibile versione "total color" con piano e base curvata in legno con bottone in metallo laccati lucido nei colori "Bianco Camargue", "Sabbia del Nilo, "Rosa Jaipur", "Rosso Persia", "Bordeaux Etruria", "Verde Provenza", "Blu Pacifico", "Grigio Londra", "Nero Giza".
Lazy Susan in appoggio, su richiesta, disponibile nella stessa finitura del piano.

! Il legno è un materiale vivo che subisce un naturale processo di ossidazione che può causare cambiamenti cromatici. Venature e tonalità di colore differenti delle lastre non sono da considerarsi come difetti, ma caratteristiche che esaltano l'unicità del materiale.

NOTE TECNICHE SUI MATERIALI

INTARSIO | L'intarsio è una tecnica di lavorazione artigianale utilizzata per ottenere un particolare disegno e si realizza accostando elementi di materiali differenti (come legno e alluminio) oppure dello stesso materiale. Questa lavorazione rende il prodotto unico ed esclusivo. Le eventuali variazioni cromatiche e di venatura del legno sono da considerarsi caratteristiche del materiale stesso e non possono essere controllate.

Table with top in "Colore" Frisé Walnut herringbone wood inlay and 60mm black bevelled edge. Also available with inlay top in "Colore" Frisé Walnut or dark grey Frisé Maple with 60mm bevelled edge in the same finish.
Curved base with bright brass button.
Available version "total color" with top and curved base with metal button glossy lacquered in the colours "Bianco Camargue", "Sabbia del Nilo, "Rosa Jaipur", "Rosso Persia", "Bordeaux Etruria", "Verde Provenza", "Blu Pacifico", "Grigio Londra", "Nero Giza".
Resting Lazy Susan on request, available in the same finish of the top.

! Wood is a living material and the natural oxidation process can cause chromatic changes. Different grain and colour shades of the wooden slabs are not to be considered as defects, but characteristics that enhance the uniqueness of the material.

TECHNICAL INFORMATION ON THE MATERIALS

INLAY | Inlay is an artisanal technique used to obtain a particular design and is made by combining elements of different materials (such as wood and aluminium) or of the same material. This process makes the product unique and exclusive. Any colour and grain variations of the wood are to be considered as characteristics of the material itself and cannot be controlled.

Cm
Ø 150 x 73
Ø 180 x 73

Lazy Susan
Ø 70 (Ø 150 x 73)
Ø 100 (Ø 180 x 73)

Inches
Ø 59¼" x 28¾"
Ø 71" x 28¾"

Lazy Susan
Ø 27¾" (Ø 59¼" x 28¾")
Ø 39½" (Ø 71" x 28¾")

TECHNICAL DRAWINGS

PIANO/TOP

Legno Noce "Colore" Frisé con bisello nero
"Colore" Frisé Walnut wood with black bevelled edge

Legno Noce "Colore" Frisé
"Colore" Frisé Walnut wood

Legno Acero Frisé grigio scuro
Maple Frisé dark grey wood

BOTTONE/BUTTON

Ottone lucido
Bright brass

VERSIONE "TOTAL COLOR" / "TOTAL COLOR" VERSION
PIANO/BASE LEGNO E BOTTONE METALLO
WOODEN TOP/BASE AND METAL BUTTON

Laccato lucido "Bianco Camargue"
Glossy lacquered "Bianco Camargue"

Laccato lucido "Sabbia del Nilo"
Glossy lacquered "Sabbia del Nilo"

Laccato lucido "Rosa Jaipur"
Glossy lacquered "Rosa Jaipur"

Laccato lucido "Rosso Persia"
Glossy lacquered "Rosso Persia"

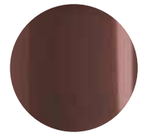

Laccato lucido "Bordeaux Etruria"
Glossy lacquered "Bordeaux Etruria"

Laccato lucido "Verde Provenza"
Glossy lacquered "Verde Provenza"

Laccato lucido "Blu Pacifico"
Glossy lacquered "Blu Pacifico"

Laccato lucido "grigio Londra"
Glossy lacquered "Grigio Londra"

Laccato lucido "Nero Giza"
Glossy lacquered "Nero Giza"

▲ **MANTO**
Piano in legno intarsiato Acero Frisé grigio scuro con lazy susan
Top in Maple Frisé dark grey wood inlay with lazy susan

▲ **MANTO**
Piano in legno intarsiato Noce "Colore" Frisé con lazy susan
Top in "Colore" Frisé Walnut wood inlay with lazy susan

▲ **MANTO**
Versione "total color" Bordeaux Etruria laccato lucido
Bordeaux Etruria glossy lacquered "total color" version

› INDEX

Manto Oval

Pietro Russo / 2021

Tavolo con piano in legno Noce "Colore" Frisé intarsiato con bisello da 40mm in colore nero. Base curvata con bottone in ottone lucido.

! Il legno è un materiale vivo che subisce un naturale processo di ossidazione che può causare cambiamenti cromatici. Venature e tonalità di colore differenti delle lastre non sono da considerarsi come difetti, ma caratteristiche che esaltano l'unicità del materiale.

NOTE TECNICHE SUI MATERIALI

INTARSIO | L'intarsio è una tecnica di lavorazione artigianale utilizzata per ottenere un particolare disegno e si realizza accostando elementi di materiali differenti (come legno e alluminio) oppure dello stesso materiale. Questa lavorazione rende il prodotto unico ed esclusivo. Le eventuali variazioni cromatiche e di venatura del legno sono da considerarsi caratteristiche del materiale stesso e non possono essere controllate.

Table with top in "Colore" Frisé walnut wood inlay with 40mm black bevelled edge. Curved base with bright brass button.

! Wood is a living material and the natural oxidation process can cause chromatic changes. Different grain and colour shades of the wooden slabs are not to be considered as defects, but characteristics that enhance the uniqueness of the material.

TECHNICAL INFORMATION ON THE MATERIALS

INLAY | Inlay is an artisanal technique used to obtain a particular design and is made by combining elements of different materials (such as wood and aluminium) or of the same material. This process makes the product unique and exclusive. Any colour and grain variations of the wood are to be considered as characteristics of the material itself and cannot be controlled.

Cm	**Inches**
240 x 110 x 73	94½"x 43½"x 28¾"
280 x 110 x 73	110¼" x 43½ x 28¾"
300 x 110 x 73	118¼"x 43½"x 28¾"

TECHNICAL DRAWINGS

PIANO/TOP

Legno Noce "Colore" Frisé con bisello nero
"Colore" Frisé Walnut wood with black beveled edge

DETTAGLI/DETAILS

Ottone lucido
Bright brass

› INDEX

▲ **MOLECOLA**
Cristallo verniciato "voile" corda / Base legno spatolato a mano "Corda"
Painted glass "voile" rope / Hand-spatulated wooden "Rope" base

Molecola

Massimo Castagna / 2025

Tavolo con piano in cristallo trasparente temperato 15mm.
Disponibile anche versione con cristallo verniciato a mano nella finitura "voile" semitrasparente opaca in abbinamento ai colori del basamento.

Base formata da cilindri in legno spatolati a mano.
Disponibile nei colori mattone, corda, carbone o avorio.

! Per piani di dimensioni superiori a 260cm sono previste 4 basi.
Grazie al peso del cristallo il piano viene solo appoggiato sulla base e non necessita di fissaggio.

Table with 15mm transparent tempered glass top. Also available version with hand painted glass in the semi-transparent opaque "voile" finish to match the colour of the base.

Hand-brushed wooden cylinders base.
Available in brick, rope, charcoal or ivory colours.

! For glass top larger than 260cm, 4 bases are provided.
Thanks to the weight of the glass, the top is only placed on the base and does not need to be fixed.

	Cm	**Inches**
◯	Ø 180 x 74,5	Ø71" x 29½"
	Ø 200 x 74,5	Ø78¾" x 29½"
▭	240 x 150 x 74,5	94½" x 59¼" x 29½"
	260 x 150 x 74,5	102½" x 59¼" x 29½"
	300 x 150 x 74,5	118¼" x 59¼" x 29½"
	320 x 150 x 74,5	126" x 59¼" x 29½"

TECHNICAL DRAWING

PIANO CRISTALLO TRASPARENTE/ BASE LEGNO SPATOLATO A MANO
TRANSPARENT GLASS TOP/ HAND-BRUSHED WOODEN BASE

Legno spatolato a mano "Avorio"
Hand-spatulated wood "Ivory"

Legno spatolato a mano "Corda"
Hand-spatulated wood "Rope"

Legno spatolato a mano "Mattone"
Hand-spatulated wood "Brick"

Legno spatolato a mano "Carbone"
Hand-spatulated wood "Charcoal"

VERSIONE "VOILE" / "VOILE" VERSION
PIANO CRISTALLO / BASE LEGNO SPATOLATO A MANO
GLASS TOP / HAND-BRUSHED WOODEN BASE

"Voile" avorio
"Voile" ivory

"Voile" corda
"Voile" rope

"Voile" mattone
"Voile" brick

"Voile" carbone
"Voile" charcoal

› INDEX

▲ **MOLECOLA**
Basi in legno spatolato a mano "Avorio"
Hand spetulated wood base "Ivory"

▲ **MOLECOLA**
Basi in legno spatolato a mano "Corda"
Hand spetulated wood base "Rope"

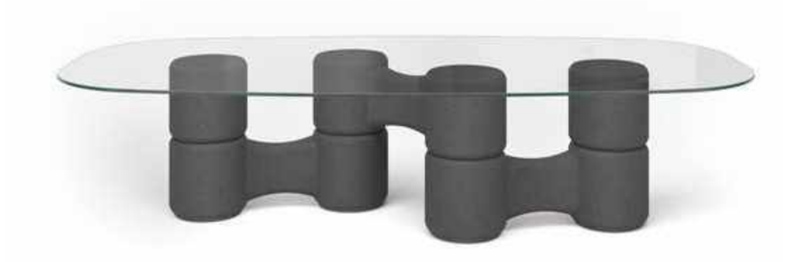

▲ **MOLECOLA**
Basi in legno spatolato a mano "Carbone"
Hand spetulated wood base "Charcoal"

▲ **MOLECOLA**
Basi in legno spatolato a mano Mattone"
Hand spetulated wood base "Brick"

› INDEX

▲ **OTO**
Piano in cristallo retrovernicato liquirizia satinato
Satin liquorice painted glass top

Oto

Oscar e Gabriele Buratti / 2015

Tavolo con piano in cristallo 15mm retroverniciato nei colori nero, blu grigio e liquirizia nella versione brillante o satinata. Piano con bisello 25mm.
Struttura in metallo verniciato lucido.
Disponibile anche nella versione con piano in cristallo e struttura in metallo verniciati bronzo patinato.

NOTE TECNICHE SUI MATERIALI

CRISTALLO | Le finiture esclusive risultato della lavorazione manuale realizzata sul cristallo possono presentare striature e differenze cromatiche.
Queste caratteristiche non devono essere considerate difetti ma elementi distintivi del processo artigianale che esaltano la bellezza e la peculiarità del pezzo unico.

Table with 15 mm bevelled and painted glass top in the colours black, blue grey and liquorice in the bright or satin version. Top with 25mm bevel.
Bright lacquered metal structure.
Also available with patinated bronze painted glass top and metal structure.

TECHNICAL INFORMATION ON THE MATERIALS

GLASS | Exclusive finishes, resulting from the craftsmanship on the glass, may show streaks and chromatic differences. These characteristics should not be considered imperfections but distinctive evidence of the hand-made process that enhance the beauty and peculiarity of the unique piece.

Cm	**Inches**
Ø 90 x 74	Ø 35½" x 29¼"
Ø 100 x 74	Ø 39½" x 29¼"
Ø 120 x 74	Ø 47¼" x 29¼"
Ø 130 x 74	Ø 51¼" x 29¼"
Ø 140 x 74	Ø 55¼" x 29¼"
Ø 150 x 74	Ø 59¼" x 29¼"

TECHNICAL DRAWINGS

PIANO E STRUTTURA/TOP AND STRUCTURE

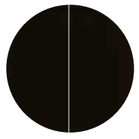

Cristallo retroverniciato nero brillante/satinato
Bright/satin black painted glass

Metallo verniciato nero lucido
Bright black lacquered metal

Cristallo retroverniciato blu grigio brillante/satinato
Bright/satin blue grey painted glass

Metallo verniciato blu grigio lucido
Bright blue grey lacquered metal

Cristallo retroverniciato liquirizia brillante/satinato
Bright/satin liquorice painted glass

Metallo verniciato liquirizia lucido
Bright liquorice lacquered metal

Cristallo verniciato bronzo patinato
Patinated bronze painted glass

Metallo verniciato bronzo patinato
Patinated bronze lacquered metal

› INDEX

▲ **OTO BIG**
Piano e base in marmo lucido naturale Bianco Carrara Gioia
Top and base in natural polished Bianco Carrara Gioia marble

Oto Big

Oscar e Gabriele Buratti / 2018

Tavolo con piano e base in marmo Bianco Carrara Gioia lucido naturale oppure nella versione in marmo Nero Marquinia levigato opaco.
Piatto a terra in metallo ottonato lucido oppure verniciato bronzo antico.
Su richiesta piano girevole in appoggio in marmo nella stessa finitura del piano.

! Diametro massimo realizzabile 180cm / 71”

NOTE TECNICHE SUI MATERIALI

MARMO | Il marmo è un materiale naturale di origine sedimentaria che può presentare particolarità come venature, lievi irregolarità superficiali, colorazioni differenti e cristallizzazioni. Queste peculiarità sono da attribuirsi alla naturalezza del materiale e non sono da considerarsi difetti ma caratteristiche tipiche del marmo. Ogni prodotto risulterà unico, esclusivo e non replicabile.
I nostri marmi vengono trattati con un prodotto idrorepellente che permette una maggiore protezione della superficie stessa, aumentando l’impermeabilità.
Questo trattamento non esclude la vulnerabilità del marmo alle sostanze acide.

Table with top and base in natural polished Bianco Carrara Gioia marble or honed mat Nero Marquinia marble.
Glossy brass-plated or antique bronze lacquered metal bottom plate.
Marble rotating plate in the same finish of the top resting on the top, on request.

! Maximum achievable diameter 180cm / 71”

TECHNICAL INFORMATION ON THE MATERIALS

MARBLE | The marble is a natural material of sedimentary origin that can present particularities such as veins, slight surface irregularities, different colors and crystallizations. These peculiarities are to be attributed to the naturalness of the material and are not to be considered defects but typical characteristics of marble. Each product will be unique, exclusive and non-replicable.
Our marbles are treated with water-repellent products which affords greater protection to the surface of the marble, improving its impermeability.
This treatment doesn't exclude the vulnerability of the marble to acid substances.

Cm
Ø 160 x 73
Ø 180 x 73

Lazy Susan
Ø 80 (Ø160 x 73)
Ø 100 (Ø180 x 73)

Inches
Ø 63” x 28¾”
Ø 71” x 28¾”

Lazy Susan
Ø 31½” (Ø63” x 28¾”)
Ø 39½” (Ø71” x 28¾”)

TECHNICAL DRAWINGS

PIANO E BASE/TOP AND BASE

Marmo lucido naturale Bianco Carrara Gioia
Natural polished Bianco Carrara Gioia marble

Marmo levigato opaco Nero Marquinia
Honed mat Nero Marquinia marble

PIATTO A TERRA/BOTTOM PLATE

Metallo ottonato lucido
Glossy brass-plated metal

› INDEX

▲ **OTO MEDIUM**
Piano in marmo lucido naturale Bianco Carrara Gioia / Struttura in metallo verniciato bronzo antico
Top in natural polished Bianco Carrara Gioia marble/ Antique bronze lacquered metal structure.

Oto Medium

Oscar e Gabriele Buratti / 2022

Tavolo con piano in marmo 20mm Bianco Carrara Gioia lucido naturale e struttura in metallo verniciato bronzo antico.
Disponibile versione con piano in marmo 20mm Nero Marquinia levigato opaco e struttura in metallo verniciato piombo.

! **Diametro massimo realizzabile 150cm / 59¼"**

NOTE TECNICHE SUI MATERIALI

MARMO | Il marmo è un materiale naturale di origine sedimentaria che può presentare particolarità come venature, lievi irregolarità superficiali, colorazioni differenti e cristallizzazioni. Queste peculiarità sono da attribuirsi alla naturalezza del materiale e non sono da considerarsi difetti ma caratteristiche tipiche del marmo.
Ogni prodotto risulterà unico, esclusivo e non replicabile.
I nostri marmi vengono trattati con un prodotto idrorepellente che permette una maggiore protezione della superficie stessa, aumentando l'impermeabilità.
Questo trattamento non esclude la vulnerabilità del marmo alle sostanze acide.

Table with 20mm natural polished Bianco Carrara Gioia marble and antique bronze lacquered metal structure.
Available version with 20mm honed mat Nero Marquinia marble and lead lacquered metal structure.

! Maximum achievable diameter 150cm / **59¼"**

TECHNICAL INFORMATION ON THE MATERIALS

MARBLE | The marble is a natural material of sedimentary origin that can present particularities such as veins, slight surface irregularities, different colors and crystallizations. These peculiarities are to be attributed to the naturalness of the material and are not to be considered defects but typical characteristics of marble.
Each product will be unique, exclusive and non-replicable.
Our marbles are treated with water-repellent products which affords greater protection to the surface of the marble, improving its impermeability.
This treatment doesn't exclude the vulnerability of the marble to acid substances.

Cm	**Inches**
Ø 130 x 73	Ø 51¼" x 28¾"
Ø 140 x 73	Ø 55¼" x 28¾"
Ø 150 x 73	Ø 59¼" x 28¾"

TECHNICAL DRAWINGS

PIANO/TOP

Marmo lucido naturale Bianco Carrara Gioia
Natural polished Bianco Carrara Gioia marble

STRUTTURA/STRUCTURE

Metallo verniciato bronzo antico
Antique bronze lacquered metal

PIANO/TOP

Marmo levigato opaco Nero Marquinia
Honed mat Nero Marquinia marble

STRUTTURA/STRUCTURE

Metallo verniciato piombo
Lead lacquered metal

› INDEX

▲ **PLATIUM**
Piano in cristallo retrovernicato nero brillante / Base in marmo lucido naturale Sahara Noir
Bright black painted glass top / Natural polished Sahara Noir marble base

Platium

Oscar e Gabriele Buratti / 2016

Tavolo con piano in cristallo 15mm retroverniciato nero nella versione brillante e satinata. Importante bisellatura di 40mm su due lati del piano.
Base in legno rivestito in marmo lucido naturale 20mm Sahara Noir e piatto a terra in acciaio inox lucido "supermirror".
Disponibile anche nella versione con piano in cristallo 15mm e base in legno rivestito in cristallo 6mm retroverniciato nei colori nero, blue grigio o liquirizia, nella versione brillante o satinata oppure verniciata nella finitura esclusiva spazzolata "Cashmere" gold grey o anthracite.

! Grazie al peso del cristallo il piano viene solo appoggiato sulla base e non necessita di fissaggio.

NOTE TECNICHE SUI MATERIALI

CRISTALLO | Le finiture esclusive risultato della lavorazione manuale realizzata sul cristallo possono presentare striature e differenze cromatiche.
Queste caratteristiche non devono essere considerate difetti ma elementi distintivi del processo artigianale che esaltano la bellezza e la peculiarità del pezzo unico.

MARMO | Il marmo è un materiale naturale di origine sedimentaria che può presentare particolarità come venature, lievi irregolarità superficiali, colorazioni differenti e cristallizzazioni. Queste peculiarità sono da attribuirsi alla naturalezza del materiale e non sono da considerarsi difetti ma caratteristiche tipiche del marmo. Ogni prodotto risulterà unico, esclusivo e non replicabile.

Table with 15mm black painted glass top in the bright or satin version.
40mm bevelled edges on two sides of the top. Wooden base covered with 20mm natural polished Sahara Noir marble and "supermirror" bright stainless steel bottom plate.
Also available with 15mm glass top and wooden base covered with 6mm painted glass in the colours black, blue grey or liquorice, in the bright or satin version or painted with the exclusive "Cashmere" brushed finish in the colours gold grey or anthracite.

! Thanks to the weight of the glass, the top is only placed on the base and does not need to be fixed.

TECHNICAL INFORMATION ON THE MATERIALS

GLASS | Exclusive finishes, resulting from the craftsmanship on the glass, may show streaks and chromatic differences. These characteristics should not be considered imperfections but distinctive evidence of the hand-made process that enhance the beauty and peculiarity of the unique piece.

MARBLE | The marble is a natural material of sedimentary origin that can present particularities such as veins, slight surface irregularities, different colors and crystallizations. These peculiarities are to be attributed to the naturalness of the material and are not to be considered defects but typical characteristics of marble. Each product will be unique, exclusive and non-replicable.

Cm
260 x 120 x 74
280 x 120 x 74
300 x 120 x 74

Inches
102½" x 47¼" x 29¼"
110¼" x 47¼" x 29¼"
118¼" x 47¼" x 29¼"

TECHNICAL DRAWINGS

PIANO/TOP

Cristallo retroverniciato nero brillante/satinato
Bright/satin black painted glass

BASE/BASE

Marmo lucido naturale Sahara Noir
Natural polished Sahara Noir mable

PIANO E BASE / TOP AND BASE

Cristallo retroverniciato nero brillante/satinato
Bright/satin black painted glass

Cristallo retroverniciato blu grigio brillante/satinato
Bright/satin blue-grey painted glass

Cristallo retroverniciato liquirizia brillante/satinato
Bright/satin liquorice black painted glass

Cristallo verniciato "Cashmere" gold grey
"Cashmere" gold grey painted glass

Cristallo verniciato "Cashmere" anthracite
"Cashmere" anthracite painted glass

PIANO A TERRA / BOTTOM PLATE

Acciaio inox lucido "supermirror"
"Supermirror" bright stainless steel

› INDEX

▲ **PLATIUM ROUND**
Piano in frassino spazzolato tinto nero / Piano girevole in cristallo retroverniciato nero brillante
Black stained brushed ash top / Black bright painted glass rotating plate

Platium Round

Oscar e Gabriele Buratti / 2018

Tavolo con piano in frassino spazzolato tinto nero.
Piano girevole semi-incassato in cristallo temperato retroverniciato nero brillante 10mm con bisello da 35mm.
Base in legno rivestito in marmo lucido naturale 20mm Sahara Noir.
Piatto a terra in acciaio inox lucido "supermirror".

Disponibile fino ad esaurimento scorte.

! **Il piano girevole è sporgente rispetto al piano di circa 5 millimetri.**

NOTE TECNICHE SUI MATERIALI

MARMO | Il marmo è un materiale naturale di origine sedimentaria che può presentare particolarità come venature, lievi irregolarità superficiali, colorazioni differenti e cristallizzazioni. Queste peculiarità sono da attribuirsi alla naturalezza del materiale e non sono da considerarsi difetti ma caratteristiche tipiche del marmo. Ogni prodotto risulterà unico, esclusivo e non replicabile.

Table with black stained brushed ash top.
Semi-recessed rotating plate in 10mm tempered black bright painted glass with 35mm bevel.
Wooden base covered with 20mm natural polished Sahara Noir marble base and "supermirror" bright stainless steel bottom plate.

Available while stock lasts.

! The rotating plate is protruding from the top by about 5 millimeters.

TECHNICAL INFORMATION ON THE MATERIALS

MARBLE | The marble is a natural material of sedimentary origin that can present particularities such as veins, slight surface irregularities, different colors and crystallizations. These peculiarities are to be attributed to the naturalness of the material and are not to be considered defects but typical characteristics of marble. Each product will be unique, exclusive and non-replicable.

Cm	**Inches**
Ø 180 x 76	Ø 71" x 30"
Ø 200 x 76	Ø 78¾" x 30"
Ø 220 x 76	Ø 86¾" x 30"
Ø 240 x 76	Ø 94½" x 30"

TECHNICAL DRAWINGS

PIANO/TOP

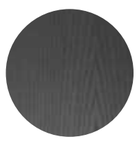

Frassino spazzolato tinto nero
Black stained brushed ash

BASE/BASE

Marmo lucido naturale Sahara Noir
Natural polished Sahara Noir marble

PIATTO A TERRA / BOTTOM PLATE

Acciaio inox lucido "supermirror"
"Supermirror" bright stainless steel

PIANO GIREVOLE / ROTATING PLATE

Cristallo retroverniciato nero brillante
Bright black painted glass

› INDEX

▲ **PLATIUM SYSTEM**
Piano decorato nella finitura esclusiva bronzo antico / Dettaglio in ottone satinato
Decorated by hand with an exclusive finish antique bronze top / Satin brass top detail

Platium System

Oscar e Gabriele Buratti / 2018

**Tavolo con piano modulare in cristallo 15mm e base in legno rivestito in cristallo 6mm decorato a mano nella finitura esclusiva bronzo antico o piombo.
Disponibile anche versione in cristallo verniciato bronzo patinato. Importante bisellatura di 40mm su due lati del piano.
Dettaglio di giunzione tra i piani in ottone satinato.
Piatto a terra in acciaio inox lucido "supermirror".
Disponibile versione con base in legno rivestito in marmo lucido naturale 20mm Sahara Noir, Stardust Grey o Calacatta Vagli e piano in cristallo verniciato bronzo antico, piombo o bronzo patinato nelle combinazioni predefinite.**

Table with 15mm modular glass top and wooden base covered by 6mm glass, decorated by hand with an exclusive finish antique bronze or lead.
Also available version with patinated bronze painted glass. Large bevel of 40mm on the two sides.
Junction detail between tops in satin brass. "Supermirror" bright stainless steel bottom plate.
Available version with wooden base covered by 20mm natural polished Sahara Noir, Stardust Grey or Calacatta Vagli marble and antique bronze, lead or patinated bronze painted glass top in predefined combinations.

NOTE TECNICHE SUI MATERIALI

MARMO | Il marmo è un materiale naturale di origine sedimentaria che può presentare particolarità come venature, lievi irregolarità superficiali, colorazioni differenti e cristallizzazioni. Queste peculiarità sono da attribuirsi alla naturalezza del materiale e non sono da considerarsi difetti ma caratteristiche tipiche del marmo. Ogni prodotto risulterà unico, esclusivo e non replicabile.

**CRISTALLO | Le finiture esclusive risultato della lavorazione manuale realizzata sul cristallo possono presentare striature e differenze cromatiche.
Queste caratteristiche non devono essere considerate difetti ma elementi distintivi del processo artigianale che esaltano la bellezza e la peculiarità del pezzo unico.**

TECHNICAL INFORMATION ON THE MATERIALS

MARBLE | The marble is a natural material of sedimentary origin that can present particularities such as veins, slight surface irregularities, different colors and crystallizations. These peculiarities are to be attributed to the naturalness of the material and are not to be considered defects but typical characteristics of marble. Each product will be unique, exclusive and non-replicable.

GLASS | Exclusive finishes, resulting from the craftsmanship on the glass, may show streaks and chromatic differences. These characteristics should not be considered imperfections but distinctive evidence of the hand-made process that enhance the beauty and peculiarity of the unique piece.

Cm	**Inches**
260 x 120 x 74	102½" x 47¼" x 29¼"
280 x 120 x 74	110¼" x 47¼" x 29¼"
300 x 120 x 74	118¼" x 47¼" x 29¼"
360 x 120 x 74	141¾" x 47¼" x 29¼"
400 x 120 x 74	157½" x 47¼" x 29¼"
460 x 120 x 74	181¼" x 47¼" x 29¼"
500 x 120 x 74	197" x 47¼" x 29¼"

TECHNICAL DRAWINGS

PIANO/TOP

Cristallo verniciato Bronzo antico / Piombo
Antique bronze / Lead painted glass

Cristallo verniciato bronzo patinato
Patinated bronze painted glass

BASE/BASE

Marmo lucido naturale Sahara Noir
Natural polished Sahara Noir marble

Marmo lucido naturale Stardust Grey
Natural polished Stardust Grey marble

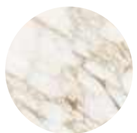

Marmo lucido naturale Calacatta Vagli
Natural polished Calacatta Vagli marble

PIATTO A TERRA / BOTTOM PLATE

Acciaio inox lucido "supermirror"
"Supermirror" bright stainless steel

DETTAGLI/DETAILS

Ottone satinato
Satin brass

› INDEX

▲ **PLATIUM W**
Piano in frassino tinto nero / Base in marmo Stardust grigio
Black stained brushed ash top / Grey Stardust marble base

Platium W

Oscar e Gabriele Buratti / 2017

Tavolo con piano in frassino spazzolato tinto nero con bisello da 50mm. Base in legno rivestito in marmo lucido naturale 20mm Sahara Noir o Stardust Grey e piatto a terra in acciaio inox lucido "supermirror".

Table with black stained brushed ash top with 50mm bevel. Wooden base covered with 20mm natural polished Sahara Noir or Grey Stardust marble and "supermirror" bright stainless steel bottom plate.

NOTE TECNICHE SUI MATERIALI

MARMO | Il marmo è un materiale naturale di origine sedimentaria che può presentare particolarità come venature, lievi irregolarità superficiali, colorazioni differenti e cristallizzazioni. Queste peculiarità sono da attribuirsi alla naturalezza del materiale e non sono da considerarsi difetti ma caratteristiche tipiche del marmo. Ogni prodotto risulterà unico, esclusivo e non replicabile.

TECHNICAL INFORMATION ON THE MATERIALS

MARBLE | The marble is a natural material of sedimentary origin that can present particularities such as veins, slight surface irregularities, different colors and crystallizations. These peculiarities are to be attributed to the naturalness of the material and are not to be considered defects but typical characteristics of marble. Each product will be unique, exclusive and non-replicable.

Cm	**Inches**
260 x 120 x 75	102½" x 47¼" x 29¾"
280 x 120 x 75	110¼" x 47¼" x 29¾"
300 x 120 x 75	118¼" x 47¼" x 29¾"

TECHNICAL DRAWINGS

PIANO/TOP

Frassino spazzolato tinto nero
Black stained brushed ash

BASE/BASE

Marmo lucido naturale Sahara Noir
Natural polished Sahara Noir marble

Marmo lucido naturale Stardust Grey
Natural polished Stardust Grey marble

PIATTO A TERRA / BOTTOM PLATE

Acciaio inox lucido "supermirror"
"Supermirror" bright stainless steel

› INDEX

▲ **RE-VERRE TABLE**
Vetro riciclato beige "sable"
Recycled glass "sable" beige

Re—verre Table

Federica Biasi / 2024

Tavolo monomaterico in vetro riciclato nei colori beige "sable" o grigio "roche".

Trattandosi di una lavorazione artigianale e manuale le misure sono indicative e la superficie potrebbe essere porosa e non essere completamente planare.

Table in recycled glass in "sable" beige or "roche" grey colours.

Since this is an artisanal and manual process, the measurements are indicative and the surface may be porous and not completely flat.

Cm	**Inches**
Ø180 x 73	Ø71" x 28¾"
Ø200 x 73	Ø78¾" x 28¾"

TECHNICAL DRAWINGS

STRUTTURA/STRUCTURE

Vetro riciclato beige "sable"
Recycled glass "sable" beige

Vetro riciclato grigio "roche"
Recycled glass "roche" grey

▲ **SELCE-T**
Polvere di pietre naturali "Conchiglia"
Natural stone powder"Conchiglia"

Selce—T

Studiopepe / 2024

Tavolo realizzato applicando polvere di pietre naturali attraverso una tecnica di spatolatura manuale.
Disponibile nei colori "bruciato", "crema", "conchiglia" e "grafite".
Disponibile versione XL con due piani affiancati.
Giunzione tra i piani in metallo verniciato nello stesso colore del piano.

Su richiesta, il tavolo può essere realizzato a misura.

Trattandosi di una miscela di pietre naturali polverizzate, non si garantisce un'uniformità nelle tonalità cromatiche.

! **Per versioni customizzate, la misura delle basi è standard, la quantità e la tipologia delle basi verranno definiti al momento dell'ordine.**

Table made by applying natural stone powder through a manual spatula technique.
Available in "bruciato", "crema", "conchiglia" and "grafite" colors.

XL version available with two tops side by side.
Joint between the tops in metal painted in the same colour as the top.
Upon request, the table can be custom-made.

Since it is a mixture of pulverized natural stones, uniformity in the color shades is not guaranteed.

! For customized versions, the base dimensions are standard, while the quantity and type of bases will be determined at the time of order.

	Cm	**Inches**
○	Ø130 x 75	Ø51¼" x 29¾"
	Ø150 x 75	Ø59¼" x 29¾"
	Ø180 x 75	Ø71" x 29¾"
▭	220 x 120 x 75	86¾" x 47¼" x 29¾"
	240 x 120 x 75	94½" x 47¼" x 29¾"
	280 x 130 x 75	110¼" x 51¼" x 29¾"
	300 x 130 x 75	118¼" x 51¼" x 29¾"
	360 x 130 x 75	141¾" x 51¼" x 29¾"
	430 x 130 x 75	169½" x 51¼" x 29¾"
	500 x 130 x 75	197" x 51¼" x 29¾"

TECHNICAL DRAWING

STRUTTURA/STRUCTURE

Polvere di pietre naturali "Crema"
Natural stone powder "Crema"

Polvere di pietre naturali "Bruciato"
Natural stone powder "Bruciato"

Polvere di pietre naturali "Conchiglia"
Natural stone powder "Conchiglia"

Polvere di pietre naturali "Grafite"
Natural stone powder "Grafite"

› INDEX

▲ **SHIRO**
Piano intarsiato in legno "Ebano Capri"
Inlaid wooden top in the finish "Ebano Capri"

Shiro

Oscar e Gabriele Buratti / 2021

Tavolo con piano intarsiato in legno nella finitura "Ebano Capri".
Disponibile anche con piano in marmo lucido naturale Calacatta Vagli, Bianco Carrara Gioia o Verde Alpi.
Basi ovalizzate rivestite in massello fresato di legno nella finitura "Ebano Capri" e dettagli in metallo cromato nero.

Table with inlaid wooden top in the finish "Ebano Capri".
Also available with natural polished Calacatta Vagli, Bianco Carrara Gioia or Verde Alpi marble.
Ovalized bases covered by solid milled wood in the finish "Ebano Capri" and black chromed metal details.

NOTE TECNICHE SUI MATERIALI

MARMO | Il marmo è un materiale naturale di origine sedimentaria che può presentare particolarità come venature, lievi irregolarità superficiali, colorazioni differenti e cristallizzazioni. Queste peculiarità sono da attribuirsi alla naturalezza del materiale e non sono da considerarsi difetti ma caratteristiche tipiche del marmo. Ogni prodotto risulterà unico, esclusivo e non replicabile.
I nostri marmi vengono trattati con un prodotto idrorepellente che permette una maggiore protezione della superficie stessa, aumentando l'impermeabilità.
Questo trattamento non esclude la vulnerabilità del marmo alle sostanze acide.

INTARSIO | L'intarsio è una tecnica di lavorazione artigianale utilizzata per ottenere un particolare disegno e si realizza accostando elementi di materiali differenti (come legno e alluminio) oppure dello stesso materiale. Questa lavorazione rende il prodotto unico ed esclusivo. Le eventuali variazioni cromatiche e di venatura del legno sono da considerarsi caratteristiche del materiale stesso e non possono essere controllate.

TECHNICAL INFORMATION ON THE MATERIALS

MARBLE | The marble is a natural material of sedimentary origin that can present particularities such as veins, slight surface irregularities, different colors and crystallizations. These peculiarities are to be attributed to the naturalness of the material and are not to be considered defects but typical characteristics of marble. Each product will be unique, exclusive and non-replicable.
Our marbles are treated with water-repellent products which affords greater protection to the surface of the marble, improving its impermeability.
This treatment doesn't exclude the vulnerability of the marble to acid substances.

INLAY | Inlay is an artisanal technique used to obtain a particular design and is made by combining elements of different materials (such as wood and aluminium) or of the same material. This process makes the product unique and exclusive. Any colour and grain variations of the wood are to be considered as characteristics of the material itself and cannot be controlled.

	Cm	**Inches**
⬭	240 x 120 x 74	94½" x 47¼" x 29¼"
	280 x 120 x 74	110¼" x 47¼" x 29¼"
▭	240 x 100 x 74	94½" x 39½" x 29¼"
	280 x 110 x 74	110¼" x 43½" x 29¼"

TECHNICAL DRAWINGS

PIANO/TOP

"Ebano Capri"
"Ebano Capri"

Marmo lucido naturale Bianco Carrara Gioia
Natural polished
Bianco Carrara Gioia marble

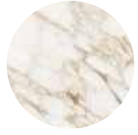

Marmo lucido naturale Calacatta Vagli
Natural polished
Calacatta Vagli marble

Marmo lucido naturale Verde Alpi
Natural polished
Verde Alpi marble

BASE/BASE

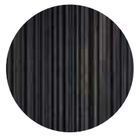

"Ebano Capri"
"Ebano Capri"

DETTAGLI/DETAILS

Metallo cromato nero
Black chromed metal

› INDEX

▲ **SIMPÒDIO**
Base in cemento alleggerito avorio
Lightened concrete in the colour ivory base

Simpòdio

Pinuccio Borgonovo / 2022

Tavolo con piano in cristallo 12mm temperato, disponibile in extralight o "grigio Italia". Disponibile anche versione in cristallo verniciato nella finitura esclusiva bronzo antico e piombo. Basi in cemento alleggerito color avorio o carbone. Parti metalliche in metallo laccato color "canna di fucile".

Table with 12mm tempered glass top, available in extralight or smoked "grigio Italia". Also available version with glass top painted in the exclusive finish antique bronze or lead.Bases in lightened concrete in the colour ivory or charcoal. Metal parts lacquered in the "gunmetal" colour.

NOTE TECNICHE SUI MATERIALI

CRISTALLO | Le finiture esclusive risultato della lavorazione manuale realizzata sul cristallo possono presentare striature e differenze cromatiche.
Queste caratteristiche non devono essere considerate difetti ma elementi distintivi del processo artigianale che esaltano la bellezza e la peculiarità del pezzo unico.

TECHNICAL INFORMATION ON THE MATERIALS

GLASS | Exclusive finishes, resulting from the craftsmanship on the glass, may show streaks and chromatic differences. These characteristics should not be considered imperfections but distinctive evidence of the hand-made process that enhance the beauty and peculiarity of the unique piece.

	Cm	Inches
◯	Ø 120 x 74,5	Ø47¼" x 29½"
	Ø 140 x 74,5	Ø 55¼" x 29½"
	Ø 160 x 74,5	Ø 63" x 29½"
	Ø 180 x 74,5	Ø 71" x 29½"
	Ø 200 x 74,5	Ø 78¾" x 29½"
▭	260 x 120 x 74,5	102½" x 47¼" x 29½"
	260 x 140 x 74,5	102½" x 55¼" x 29½"
	280 x 140 x 74,5	110¼" x 55¼" x 29½"
	300 x 140 x 74,5	118¼" x 55¼" x 29½"
	320 x 140 x 74,5	126"" x 55¼" x 29½"
▭	260 x 120 x 74,5	102½" x 47¼" x 29½"

TECHNICAL DRAWINGS

PIANO/TOP

Cristallo extralight
Extralight glass

Cristallo "grigio Italia"
Smoked "grigio Italia" glass

Cristallo verniciato Bronzo antico
Antique bronze painted glass

Cristallo verniciato Piombo
Lead painted glass

BASE/BASE

Cemento alleggerito avorio
Lightened concrete in ivory colour

Cemento alleggerito carbone
Lightened concrete in charcoal colour

PARTI METALLICHE/ METAL PARTS

Legno laccato color "canna di fucile"
Wooden lacquered "gunmetal" colour

› INDEX

▲ **SIMPÒDIO W**
Piano in marmo Nero Marquinia levigato opaco
Honed mat Nero Marquinia marble top

Simpòdio W

Pinuccio Borgonovo / 2025

Tavolo con piano in cristallo 12mm temperato extralight o "grigio Italia".
Disponibile anche versione in cristallo verniciato nella finitura esclusiva bronzo antico e piombo oppure in marmo Nero Marquinia levigato opaco 20mm.
Basi in massello di frassino tinto nero a poro aperto.
Parti metalliche in metallo laccato color "canna di fucile".

Table with 12mm extralight or smoked "grigio Italia" tempered glass top.
Also available version with glass top painted in the exclusive finish antique bronze or lead or with 20mm honed mat Nero Marquinia marble top.
Black stained open pore solid ash bases.
Metal parts lacquered in the "gunmetal" colour.

NOTE TECNICHE SUI MATERIALI

MARMO | Il marmo è un materiale naturale di origine sedimentaria che può presentare particolarità come venature, lievi irregolarità superficiali, colorazioni differenti e cristallizzazioni. Queste peculiarità sono da attribuirsi alla naturalezza del materiale e non sono da considerarsi difetti ma caratteristiche tipiche del marmo.
Ogni prodotto risulterà unico, esclusivo e non replicabile.
I nostri marmi vengono trattati con un prodotto idrorepellente che permette una maggiore protezione della superficie stessa, aumentando l'impermeabilità.
Questo trattamento non esclude la vulnerabilità del marmo alle sostanze acide.

TECHNICAL INFORMATION ON THE MATERIALS

MARBLE | The marble is a natural material of sedimentary origin that can present particularities such as veins, slight surface irregularities, different colors and crystallizations. These peculiarities are to be attributed to the naturalness of the material and are not to be considered defects but typical characteristics of marble.
Each product will be unique, exclusive and non-replicable.
Our marbles are treated with water-repellent products which affords greater protection to the surface of the marble, improving its impermeability.
This treatment doesn't exclude the vulnerability of the marble to acid substances.

	Cm	**Inches**
◯	Ø 120 x 74,5	Ø47¼" x 29½"
	Ø 140 x 74,5	Ø 55¼" x 29½"
	Ø 160 x 74,5	Ø 63" x 29½"
	Ø 180 x 74,5	Ø 71" x 29½"
	Ø 200 x 74,5	Ø 78¾" x 29½"
▭	260 x 120 x 74,5	102½" x 47¼" x 29½"
	260 x 140 x 74,5	102½" x 55¼" x 29½"
	280 x 140 x 74,5	110¼" x 55¼" x 29½"
	300 x 140 x 74,5	118¼" x 55¼" x 29½"
	320 x 140 x 74,5	126"" x 55¼" x 29½"
▢	260 x 120 x 74,5	102½" x 47¼" x 29½"

	Piano in marmo	**Marble top**
◯	Ø120 x 75,7	Ø47¼" x 30"
	Ø140 x 75,7	Ø55¼" x 30"
	Ø160 x 75,7	Ø63" x 30"
	Ø180 x 75,7	Ø71" x 30"

TECHNICAL DRAWING

PIANO/TOP

Cristallo extralight
Extralight glass

Cristallo "grigio Italia"
Smoked "grigio Italia" glass

Cristallo verniciato Bronzo antico
Antique bronze painted glass

Cristallo verniciato Piombo
Lead painted glass

Marmo Nero Marquinia
Nero Marquinia marble

PARTI METALLICHE/ METAL PARTS

Legno laccato color "canna di fucile"
Wooden lacquered "gunmetal" colour

BASE/BASE

Frassino tinto nero a poro aperto
Black open pore stained ash

› INDEX

▲ **SIMPÒDIO SYSTEM**
Piano in cristallo extrlight/ Basi in cemento alleggerito avorio
Extralight glass top/Lightened concrete in the colour ivory bases

Simpòdio System

Pinuccio Borgonovo / 2022

Tavolo con piano in cristallo 12mm temperato, disponibile in extralight, "grigio Italia" o verniciato nella finitura esclusiva bronzo antico o piombo.
Basi in cemento alleggerito color avorio o carbone.
Parti metalliche in metallo laccato color "canna di fucile".

Table with 12mm tempered glass top, available in extralight, smoked "grigio Italia" or painted with the exclusive antique bronze and lead finish. Bases in lightened concrete in the colour ivory or charcoal.
Metal parts lacquered in the "gunmetal" colour.

NOTE TECNICHE SUI MATERIALI

CRISTALLO | Le finiture esclusive risultato della lavorazione manuale realizzata sul cristallo possono presentare striature e differenze cromatiche.
Queste caratteristiche non devono essere considerate difetti ma elementi distintivi del processo artigianale che esaltano la bellezza e la peculiarità del pezzo unico.

TECHNICAL INFORMATION ON THE MATERIALS

GLASS | Exclusive finishes, resulting from the craftsmanship on the glass, may show streaks and chromatic differences. These characteristics should not be considered imperfections but distinctive evidence of the hand-made process that enhance the beauty and peculiarity of the unique piece.

Cm	**Inches**
260 x 140 x 74,5	102½" x 55¼" x 29½"
280 x 140 x 74,5	110¼" x 55¼" x 29½"
300 x 140 x 74,5	118¼" x 55¼" x 29½"
320 x 140 x 74,5	126" x 55¼" x 29½"
350 x 150 x 74,5	138" x 59¼" x 29½"
390 x 150 x 74,5	153¾" x 59¼" x 29½"
430 x 150 x 74,5	169½" x 59¼" x 29½"

TECHNICAL DRAWINGS

PIANO/TOP

Cristallo extralight
Extralight glass

Cristallo "grigio Italia"
Smoked "grigio Italia" glass

Bronzo antico / Piombo
Antique bronze / Lead

BASE/BASE

Cemento alleggerito avorio
Lightened concrete in ivory colour

Cemento alleggerito carbone
Lightened concrete in charcoal colour

PARTI METALLICHE/ METAL PARTS

Legno laccato color "canna di fucile"
Wooden lacquered "gunmetal" colour

› INDEX

▲ **SIMPÒDIO SYSTEM W**
Piano in cristallo extralight
Extraloght glass top

Simpòdio System W

Pinuccio Borgonovo / 2025

Tavolo con piano in cristallo 12mm temperato, disponibile in extralight, "grigio Italia" o verniciato nella finitura esclusiva bronzo antico o piombo.
Basi in massello di frassino tinto nero a poro aperto.
Parti metalliche in metallo laccato color "canna di fucile".

Table with 12mm tempered glass top, available in extralight, smoked "grigio Italia" or painted with the exclusive antique bronze and lead finish.
Black stained open pore solid ash bases.
Metal parts lacquered in the "gunmetal" colour.

Cm	**Inches**
260 x 140 x 74,5	102½" x 55¼" x 29½"
280 x 140 x 74,5	110¼" x 55¼" x 29½"
300 x 140 x 74,5	118¼" x 55¼" x 29½"
320 x 140 x 74,5	126" x 55¼" x 29½"
350 x 150 x 74,5	138" x 59¼" x 29½"
390 x 150 x 74,5	153¾" x 59¼" x 29½"
430 x 150 x 74,5	169½" x 59¼" x 29½"

TECHNICAL DRAWING

PIANO/TOP

Cristallo extralight
Extralight glass

Cristallo "grigio Italia"
Smoked "grigio Italia" glass

Cristallo verniciato Bronzo antico
Antique bronze painted glass

Cristallo verniciato Piombo
Lead painted glass

BASE/BASE

Frassino tinto nero a poro aperto
Black open pore stained ash

PARTI METALLICHE/ METAL PARTS

Legno laccato color "canna di fucile"
Wooden lacquered "gunmetal" colour

› INDEX

Yol Sect

Oscar e Gabriele Buratti / 2020

Tavolo con piano in legno o marmo diviso in quattro sezioni e girevole semi incassato in cristallo temperato 10mm con bisello da 35mm.
Base in legno rivestita in cristallo 6mm temperato.
Disponibile nelle combinazioni elencate.

! Il piano girevole è sporgente rispetto al piano di circa 5 millimetri.

NOTE TECNICHE SUI MATERIALI

CRISTALLO | Le finiture esclusive risultato della lavorazione manuale realizzata sul cristallo possono presentare striature e differenze cromatiche.
Queste caratteristiche non devono essere considerate difetti ma elementi distintivi del processo artigianale che esaltano la bellezza e la peculiarità del pezzo unico.

MARMO | Il marmo è un materiale naturale di origine sedimentaria che può presentare particolarità come venature, lievi irregolarità superficiali, colorazioni differenti e cristallizzazioni. Queste peculiarità sono da attribuirsi alla naturalezza del materiale e non sono da considerarsi difetti ma caratteristiche tipiche del marmo.
Ogni prodotto risulterà unico, esclusivo e non replicabile.
I nostri marmi vengono trattati con un prodotto idrorepellente che permette una maggiore protezione della superficie stessa, aumentando l'impermeabilità.
Questo trattamento non esclude la vulnerabilità del marmo alle sostanze acide.

Table with wooden or marble top divided into four sections and 10mm semi-recessed rotating tempered glass plate with 35mm bevel.
Wooden base covered by 6mm tempered glass.
Available in the combinations as per our list.

! The rotating plate is protruding from the top by about 5 millimeters.

TECHNICAL INFORMATION ON THE MATERIALS

GLASS | Exclusive finishes, resulting from the craftsmanship on the glass, may show streaks and chromatic differences. These characteristics should not be considered imperfections but distinctive evidence of the hand-made process that enhance the beauty and peculiarity of the unique piece.

MARBLE | The marble is a natural material of sedimentary origin that can present particularities such as veins, slight surface irregularities, different colors and crystallizations. These peculiarities are to be attributed to the naturalness of the material and are not to be considered defects but typical characteristics of marble.
Each product will be unique, exclusive and non-replicable.
Our marbles are treated with water-repellent products which affords greater protection to the surface of the marble, improving its impermeability.
This treatment doesn't exclude the vulnerability of the marble to acid substances.

Cm	**Inches**
Ø 180 x 74	Ø 71" x 29¼"
Ø 200 x 74	Ø 78¾" x 29¼"
Ø 220 x 74	Ø 86¾" x 29¼"
Ø 240 x 74	Ø 94½" x 29¼"

TECHNICAL DRAWINGS

COMBINAZIONI
COMBINATIONS

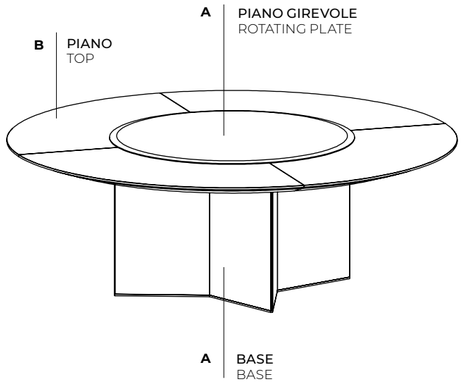

Le quattro sezioni del piano possono essere spostate per permettere la pulizia.
The four sections of the top can be moved to allow cleaning.

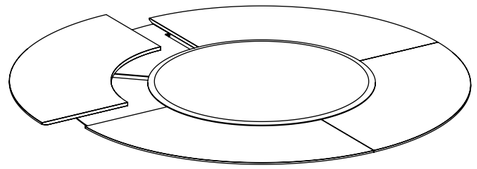

COMBINATION. A1

A
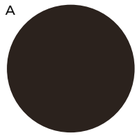
Cristallo retroverniciato nero satinato
Satin black painted glass

B
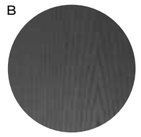
Frassino tinto nero a poro aperto
Black open pore lacquered ash wood

COMBINATION. B1

A
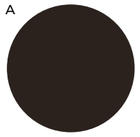
Cristallo retroverniciato nero satinato
Satin black painted glass

B
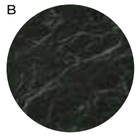
Marmo satinato Verde Alpi
Verde Alpi satin marble

COMBINATION. B2

A
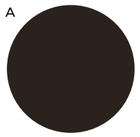
Cristallo retroverniciato nero satinato
Satin black painted glass

B

Marmo levigato opaco Nero Marquinia
Honed mat
Nero Marquinia marble

COMBINATION. B3

A
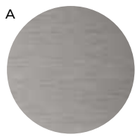
Cristallo verniciato "Cashmere" anthracite
"Cashmere" anthracite painted glass

B
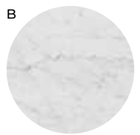
Marmo lucido naturale Bianco Carrara Gioia
Natural polished
Bianco Carrara Gioia marble

COMBINATION. B4

A
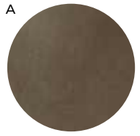
Cristallo verniciato bronzo antico
Antique bronze painted glass

B
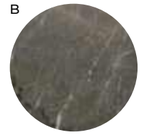
Marmo lucido naturale Stardust Grey
Natural polished
Stardust Grey

COMBINATION. B5

A
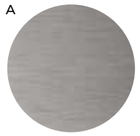
Cristallo verniciato "Cashmere" anthracite
"Cashmere" anthracite painted glass

B
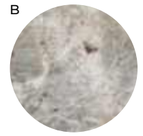
Marmo spazzolato Fior di Pesco
Fior di Pesco brushed marble

COMBINATION. B6

A
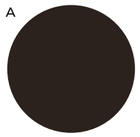
Cristallo verniciato piombo
Lead painted glass

B
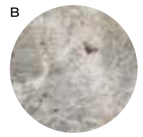
Marmo spazzolato Fior di Pesco
Fior di Pesco brushed marble

COMBINATION. C1

A
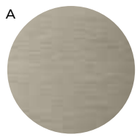
Cristallo verniciato "Cashmere" gold grey
"Cashmere" gold grey painted glass

B

Marmo lucido naturale Calacatta Vagli
Natural polished Calacatta Vagli marble

› INDEX

COMBINATION. A1

COMBINATION. B1

COMBINATION. B2

COMBINATION. B3

COMBINATION. B4

COMBINATION. B5

COMBINATION. B6

COMBINATION. C1

▲ **YOL SECT**
Piano in marmo Fior di Pesco spazzolato / Piano girevole in cristallo verniciato "Cashmere" anthracite (combinazione B5)
Fior di Pesco brushed marble top / Rotating plate in "Cashmere" anthracite painted glass (combination B5)

› INDEX

▲ **ZEN**
Piano in frassino spazzolato tinto nero a poro aperto / Piano in cristallo decorato a mano Craquelé
Black open pore brushed stained ash top / Hand-decorated Craquelé glass top

Zen

Massimo Castagna / 2018

Tavolo con piano in frassino spazzolato tinto nero a poro aperto. Disponibile anche con piano in cristallo temperato 8mm decorato a mano nella finitura Craquelé. Base in alluminio spazzolato a mano e anodizzato nero con dettagli ottonati lucidi.

Disponibile fino ad esaurimento scorte.

NOTE TECNICHE SUI MATERIALI

CRISTALLO | Le finiture esclusive risultato della lavorazione manuale realizzata sul cristallo possono presentare striature e differenze cromatiche.
Queste caratteristiche non devono essere considerate difetti ma elementi distintivi del processo artigianale che esaltano la bellezza e la peculiarità del pezzo unico.

Table with black open pore brushed stained ash top. Also available with tempered hand-decorated Craquelé 8mm glass top. Black hand brushed anodised aluminium base with bright brass plated details.

Available while stock lasts.

TECHNICAL INFORMATION ON THE MATERIALS

GLASS | Exclusive finishes, resulting from the craftsmanship on the glass, may show streaks and chromatic differences. These characteristics should not be considered imperfections but distinctive evidence of the hand-made process that enhance the beauty and peculiarity of the unique piece.

	Cm	Inches
A	Ø 100 x 65	Ø 39½" x 25¾"
	Ø 100 x 74	Ø 39½" x 29¼"
B-C-D	90 x 90 x 65	35½" x 35½" x 25¾"
	90 x 90 x 74	35½" x 35½" x 29¼"

TECHNICAL DRAWINGS

PIANO/TOP

Frassino spazzolato tinto nero a poro aperto
Black open pore brushed stained ash

Cristallo Craquelé
Craquelé glass

BASE/BASE

Alluminio spazzolato nero / Metallo ottonato lucido
Black brushed aluminium / Bright brassed metal

› INDEX

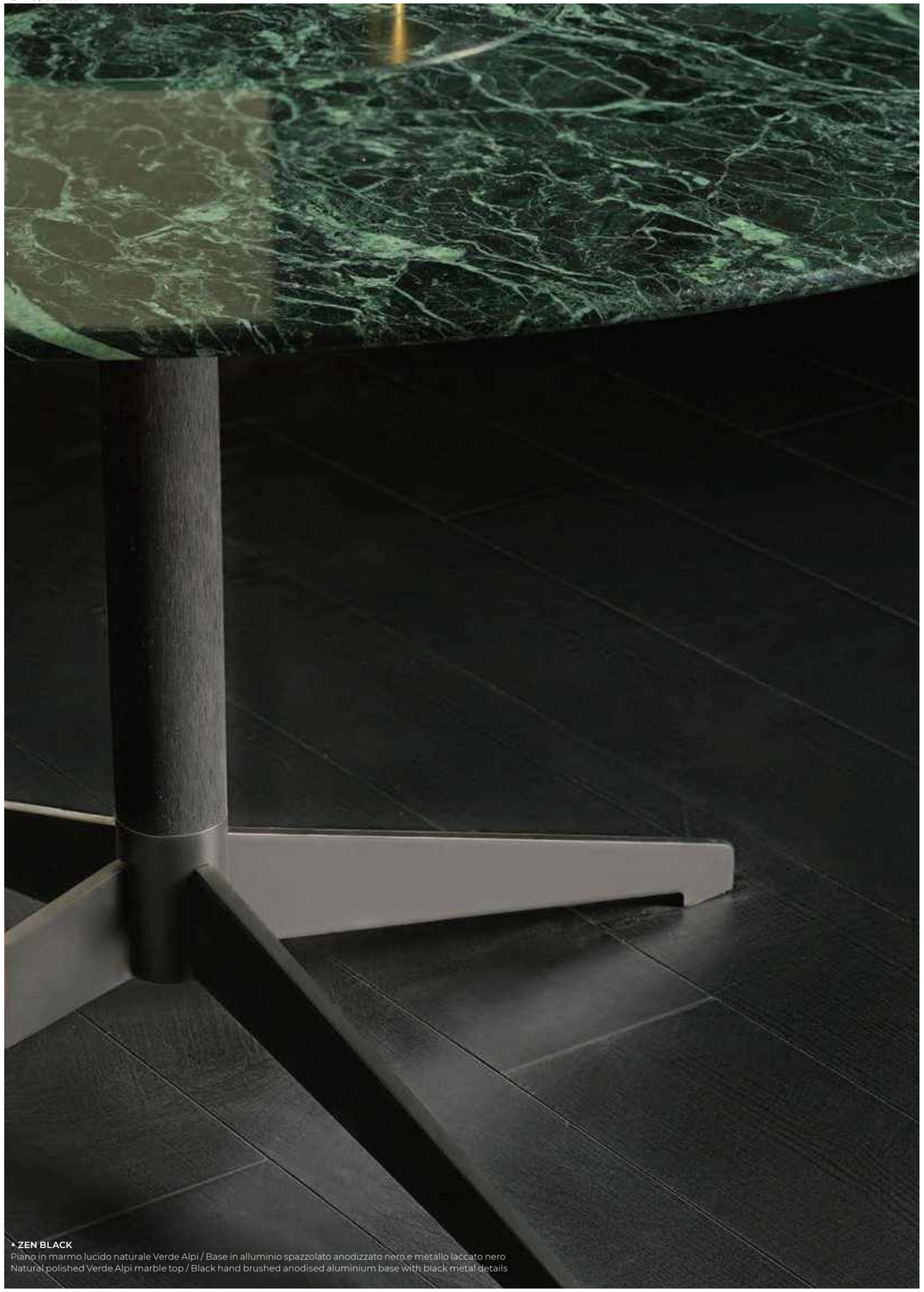

ZEN BLACK
Piano in marmo lucido naturale Verde Alpi / Base in alluminio spazzolato anodizzato nero e metallo laccato nero
Natural polished Verde Alpi marble top / Black hand brushed anodised aluminium base with black metal details

Zen Black

Massimo Castagna / 2020

Tavolo con piano in frassino spazzolato tinto nero a poro aperto.
Disponibile anche in cristallo temperato 8mm decorato a mano nella finitura Craquelé oppure in marmo 20mm Verde Alpi lucido naturale, Nero Marquinia levigato opaco, Fior di Pesco spazzolato o Bianco Carrara Gioia lucido naturale.
Base in alluminio spazzolato a mano e anodizzato nero con dettagli in metallo laccato nero.

Disponibile fino ad esaurimento scorte.

Table with black brushed open pore stained ash top.
Also available with 8mm tempered hand-decorated Craquelé glass top or in 20mm natural polished Verde Alpi marble, honed mat Nero Marquinia marble, brushed Fior di Pesco marble, natural polished Bianco Carrara Gioia marble.
Black hand brushed anodised aluminium base with black metal details.

Available while stock lasts.

NOTE TECNICHE SUI MATERIALI

CRISTALLO | Le finiture esclusive risultato della lavorazione manuale realizzata sul cristallo possono presentare striature e differenze cromatiche.
Queste caratteristiche non devono essere considerate difetti ma elementi distintivi del processo artigianale che esaltano la bellezza e la peculiarità del pezzo unico.

MARMO | Il marmo è un materiale naturale di origine sedimentaria che può presentare particolarità come venature, lievi irregolarità superficiali, colorazioni differenti e cristallizzazioni. Queste peculiarità sono da attribuirsi alla naturalezza del materiale e non sono da considerarsi difetti ma caratteristiche tipiche del marmo.
Ogni prodotto risulterà unico, esclusivo e non replicabile.
I nostri marmi vengono trattati con un prodotto idrorepellente che permette una maggiore protezione della superficie stessa, aumentando l'impermeabilità.
Questo trattamento non esclude la vulnerabilità del marmo alle sostanze acide.

TECHNICAL INFORMATION ON THE MATERIALS

GLASS | Exclusive finishes, resulting from the craftsmanship on the glass, may show streaks and chromatic differences. These characteristics should not be considered imperfections but distinctive evidence of the hand-made process that enhance the beauty and peculiarity of the unique piece.

MARBLE | The marble is a natural material of sedimentary origin that can present particularities such as veins, slight surface irregularities, different colors and crystallizations. These peculiarities are to be attributed to the naturalness of the material and are not to be considered defects but typical characteristics of marble.
Each product will be unique, exclusive and non-replicable.
Our marbles are treated with water-repellent products which affords greater protection to the surface of the marble, improving its impermeability.
This treatment doesn't exclude the vulnerability of the marble to acid substances.

Cm	**Inches**
Ø 100 x 65	Ø 39½" x 25¾"
Ø 100 x 74	Ø 39½" x 29¼"
Ø 120 x 65	Ø 47¼" x 25¾"
Ø 120 x 74	Ø 47¼" x 29¼"

TECHNICAL DRAWINGS

PIANO/TOP

Frassino spazzolato tinto nero a poro aperto
Black open pore brushed stained ash

Cristallo Craquelé
Craquelé glass

Marmo lucido naturale Bianco Carrara Gioia
Natural polished
Bianco Carrara Gioia marble

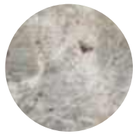

Marmo spazzolato Fior di Pesco
Fior di Pesco
brushed marble

Marmo levigato opaco Nero Marquinia
Honed mat
Nero Marquinia marble

Marmo lucido naturale Verde Alpi
Natural polished
Verde Alpi marble

BASE/BASE

Alluminio spazzolato e anodizzato nero/ Metallo laccato nero
Hand brushed anodised aluminium /
Black metal details

▲ **LAZY SUSAN**
Piano girevole in cristallo extralight con parte centrale retroverniciata nero brillante
Rotating plate in extralight glass with bright black painted central part

Lazy Susan

Studio G&R / 1986

Piano girevole in cristallo extralight 10mm molato a bisello (10mm) con parte centrale retroverniciata nei colori del campionario nella versione brillante. Disponibile versione completamente retroverniciata nei colori del campionario nella versione brillante o satinata. Può essere appoggiato su qualsiasi piano.

! Nella versione con parte centrale retroverniciata la retroverniciatura è realizzabile esclusivamente nella versione brillante.

Rotating plate in 10mm extralight glass with bevelled edge (10mm). Painted glass central part as per sample in the bright version. Also available version completely painted as per samples in the bright or satin version. It can be placed on any top.

! In the painted glass central part version the painting in the middle part can only be done in the bright version.

Cm	Inches
Ø 70	Ø 27¾"
Ø 75	Ø 29¾"
Ø 80	Ø 31½"
Ø 85	Ø 33½"
Ø 90	Ø 35½"
Ø 95	Ø 37½"
Ø 100	Ø 39½"

TECHNICAL DRAWINGS

PIANO GIREVOLE E PARTE CENTRALE
ROTATING PLATE/CENTRAL PART

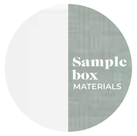

Cristallo extralight/Cristallo retroverniciato brillante nei colori del campionario
Extralight glass/Bright painted glass as per samples

PIANO GIREVOLE/ROTATING PLATE

Cristallo retrovernicitato brillante/satinato nei colori del campionario
Bright/satin painted glass as per samples

› INDEX

Technical — module

GENERAL INDICATION

● **finitura possibile**
finishing possible

	CRISTALLO / GLASS											MARMO - PIETRE /MARBLE-STONES											LEGNO/WOOD										METALLO/METAL													POLVERI/ POWDER	
	Bronzo antico / piombo / Antique bronze / lead	**Bronzo patinato /** Patinated bronze	**"Cashmere" gold grey / anthracite**	**Craquelé**	**Extralight**	**"Grigio Italia" /** "Grigio Italia" smoked	**Retroverniciato brillante/** Bright painted	**Retroverniciato satinato /** Satin painted	**Trasparente /** Transparent	**Vetro riciclato /** Recycled glass	**"Voile" /** "Voile"	**Arabescato Orobico Rosso**	**Bianco Carrara Gioia**	**Bianco Statuario**	**Calacatta Vagli**	**Cemento alleggerito avorio/carbone /** Lightened concrete ivory/charcoal	**Ceppo di Grè®**	**Fior di Pesco**	**Nero Marquinia**	**Sahara Noir**	**Stardust Grey**	**Verde Alpi**	**Acero Frisé grigio scuro/** Marble Frisè dark grey	**"Ebano Capri"**	**Frassino tinto bianco a poro aperto /** White open pore stained ash	**Frassino tinto nero a poro aperto /** Black open pore stained ash	**Intarsio motivo "Tweed" /** Inlaid wood with "tweed" pattern	**Laccato lucido "total color" /** Glossy lacquered "total color"	**Spatolato a mano /** Hand-spatulated	**Noce "Colore" Frisé /** "Colore" Frisè Walnut	**Palissandro India/alluminio /** India rosewood and aluminium	**Ruggine /** Rust	**Acciaio inox lucido "supermirror" /** "Supermirror" bright stainless steel	**Metallo cromato /** Chromed metal	**Metallo brunito a mano "dark" /** "Dark" hand burnished metal	**Metallo cromato nero /** Black chromed metal	**Metallo laccato color "fango" /** "Laquered lacquered "fango" colour	**Metallo laccato nero /** Black metal lacquered	**Metallo nichelato lucido /** Bright nickel-plated metal	**Metallo ottonato lucido /** Bright brassed metal	**Metallo verniciato bronzo antico / piombo /** Antique bronze / lead painted	**Metallo verniciato bronzo patinato /** Patinated bronze painted metal	**Metallo verniciato lucido /** Bright lacquered metal	**Ottone brunito a mano /** Hand burnished brass	**Ottone cromato nero /** Black chromed brass	**Ottone lucido /** Bright brass	**Ottone nichelato lucido /** Bright nickel-plated brass	**Ottone ramato /** Coppered brass	**Ottone satinato /** Satin brass	**Polvere di pietre naturali /** Natural stone powder
Adam									●																										●												
Clemo - T												●	●				●																														
Dolm					●		●																																								
Dolm Plus		●		●																																											
Eros					●				●																										●												
Eyl			●				●	●																									●														
Haumea-T						●			●																●	●						●				●			●	●			●	●	●			
Maat		●					●	●						●					●								●														●				●			
Manto																								●					●		●														●			
Manto Oval																															●														●			
Molecola									●		●																			●																		
Oto			●				●	●																																●	●							
Oto Big													●						●																			●										
Oto Medium													●						●																				●									
Platium				●			●	●												●													●															
Platium Round							●													●					●								●															
Platium System		●	●												●					●	●												●														●		
Platium W																				●	●				●								●															
Re-verre Table										●																																						
Selce-T																																															●	
Shiro													●		●							●			●												●											
SimpÒdio		●			●	●										●																						●										
SimpÒdio W		●			●	●													●						●													●										
SimpÒdio System		●			●	●										●																						●										
SimpÒdio System W		●			●	●																			●													●										
Yol					●		●	●																																								
Yol Sect		●		●				●					●		●			●	●		●	●			●																							
Zen					●																				●													●										
Zen Black					●								●					●	●			●			●																							

› INDEX

Adam | Studio G&R , 1971

PRODUCT INFORMATION

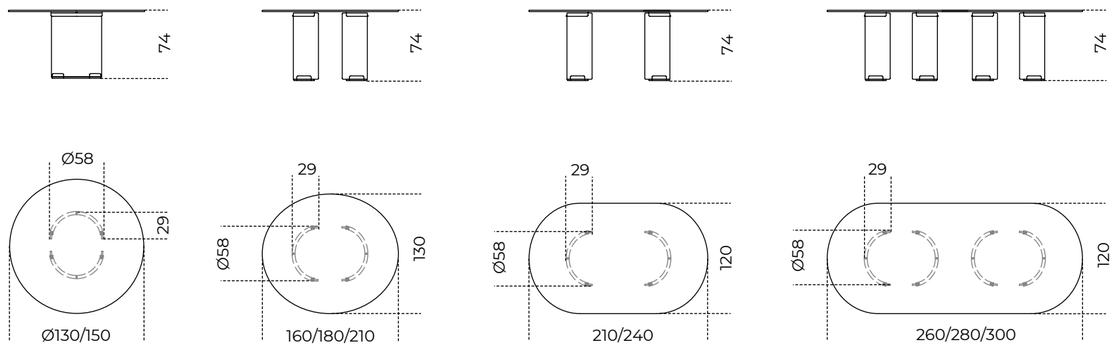

Clemo -T | Massimo Castagna , 2022

PRODUCT INFORMATION

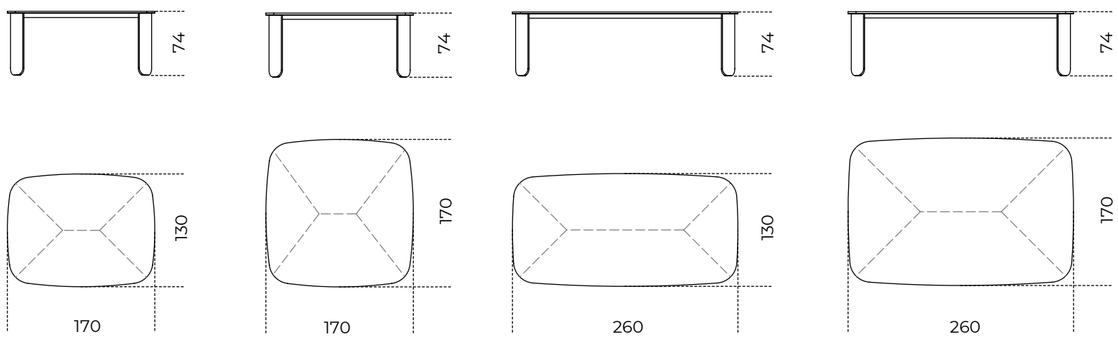

Dolm | Oscar e Gabriele Buratti , 2012

PRODUCT INFORMATION

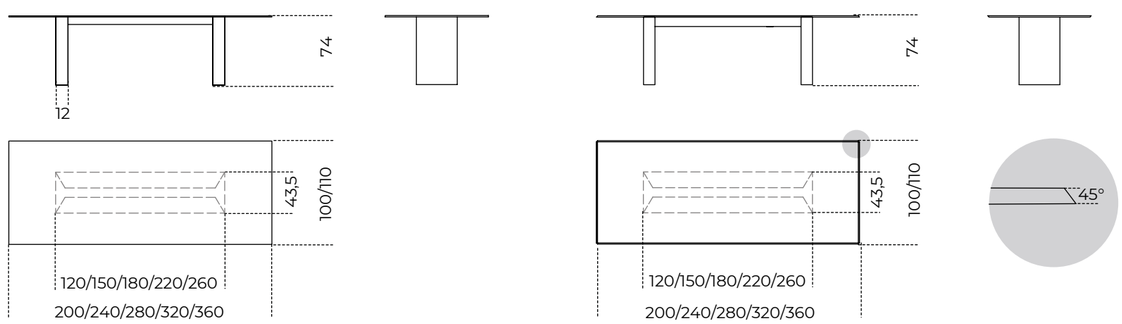

Piano bisellato
Bevelled glass top

Dolm Plus | Oscar e Gabriele Buratti , 2019

PRODUCT INFORMATION

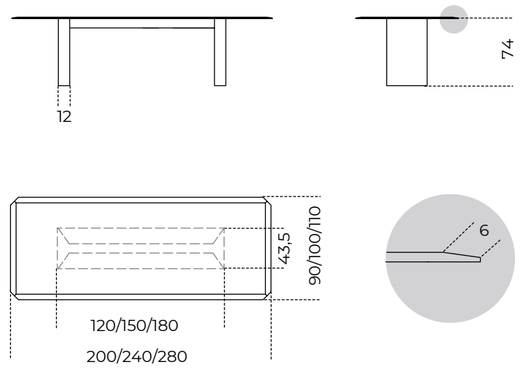

Eros | Pierangelo Gallotti , 1971

PRODUCT INFORMATION

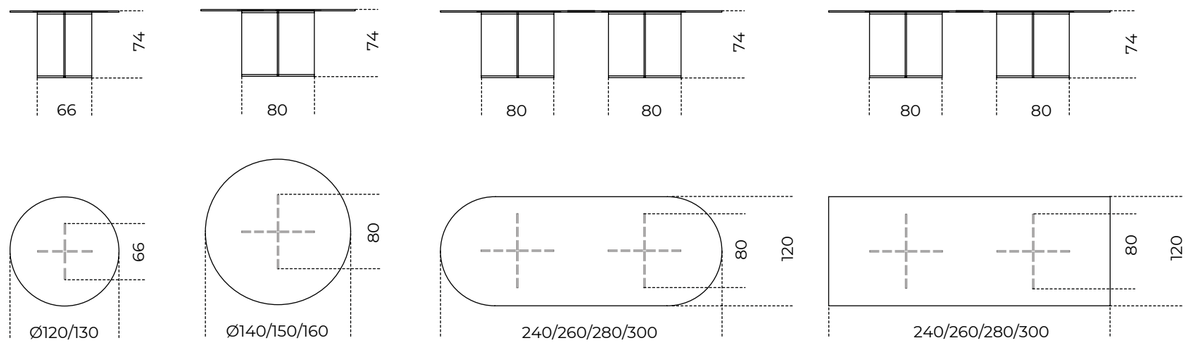

Eyl | Oscar e Gabriele Buratti , 2014

PRODUCT INFORMATION

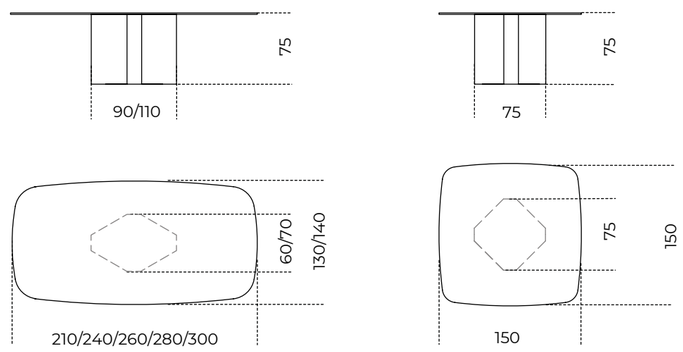

Haumea -T | Massimo Castagna , 2016

PRODUCT INFORMATION

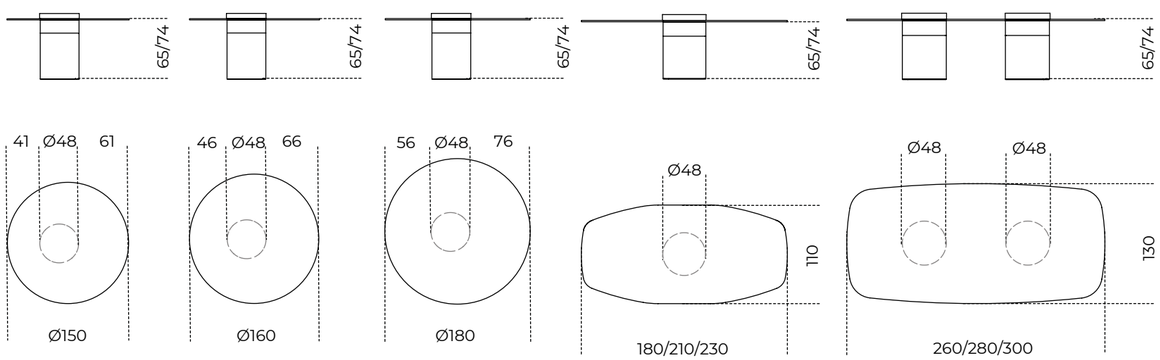

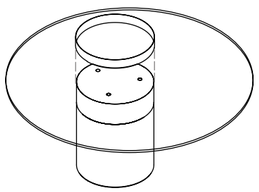

Nella versione con un basamento il piano è fissato alla base.
In the version with one base the top is fixed.

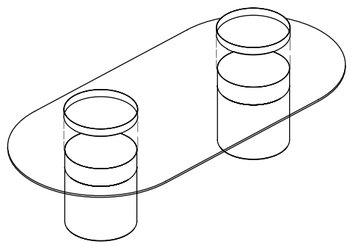

Nella versione con due basamenti il piano è solo in appoggio.
In the version with two bases the top is just resting.

Maat | Pietro Russo , 2017

PRODUCT INFORMATION

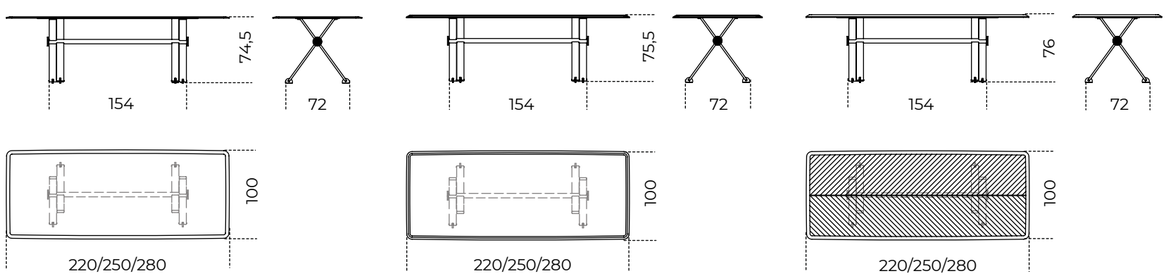

Piano in cristallo
Glass top

Piano in marmo
Marble top

Piano in legno intarsiato
Inlaid wooden top

Manto | Pietro Russo , 2020

PRODUCT INFORMATION

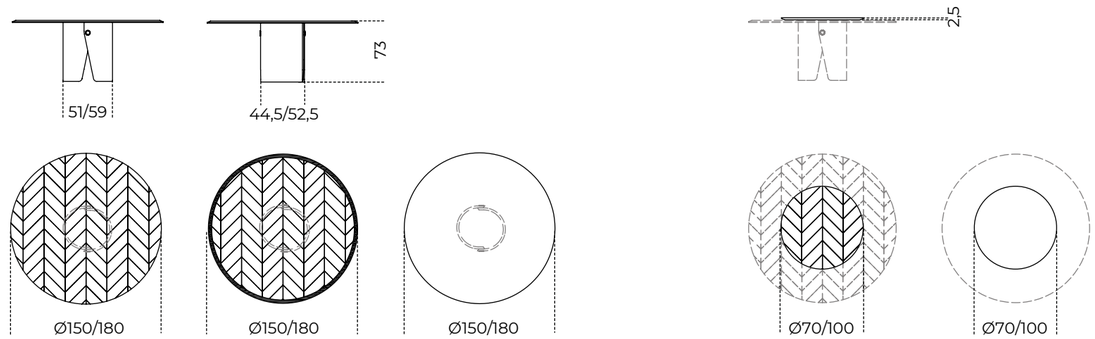

Bisello nero
Black bevelled

"Total color"

Lazy Susan

Lazy Susan "total color"

Manto Oval | Pietro Russo , 2020

PRODUCT INFORMATION

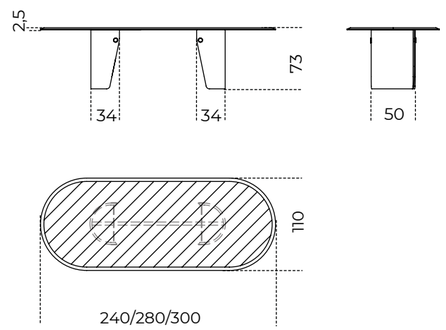

Molecola | Massimo Castagna , 2024

PRODUCT INFORMATION

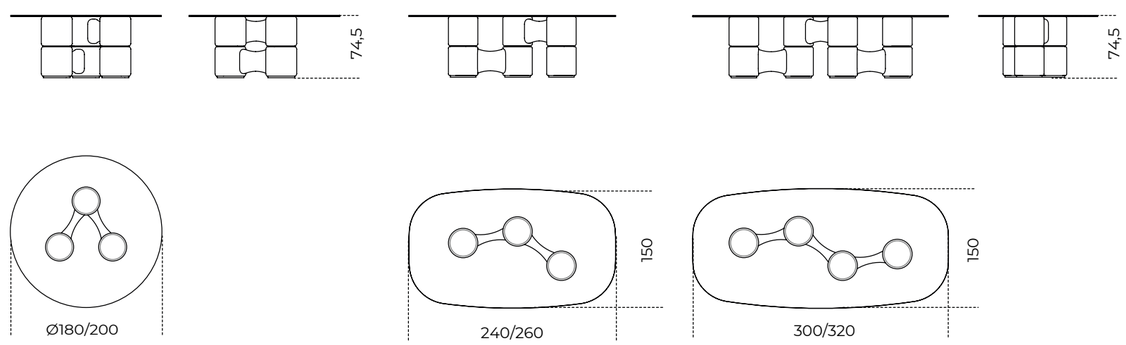

Oto | Oscar e Gabriele Buratti , 2015

PRODUCT INFORMATION

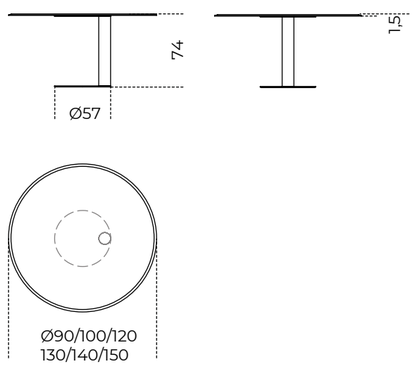

Oto Big | Oscar e Gabriele Buratti , 2018

PRODUCT INFORMATION

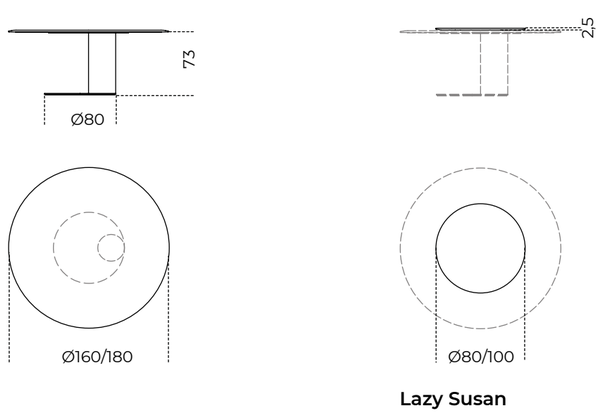

Oto Medium | Oscar e Gabriele Buratti , 2022

PRODUCT INFORMATION

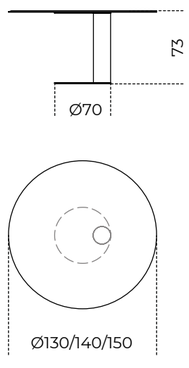

Platium | Oscar e Gabriele Buratti , 2016

PRODUCT INFORMATION

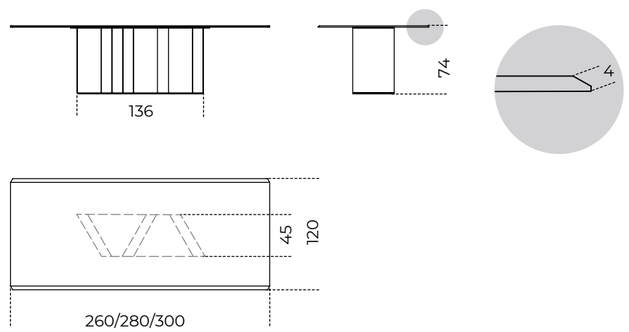

Platium Round | Oscar e Gabriele Buratti , 2018

PRODUCT INFORMATION

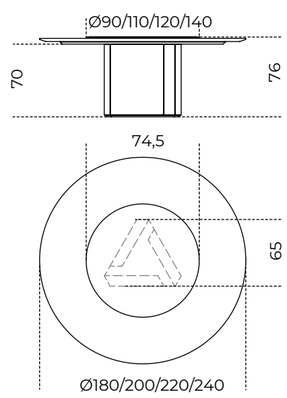

Platium System | Oscar e Gabriele Buratti , 2018

PRODUCT INFORMATION

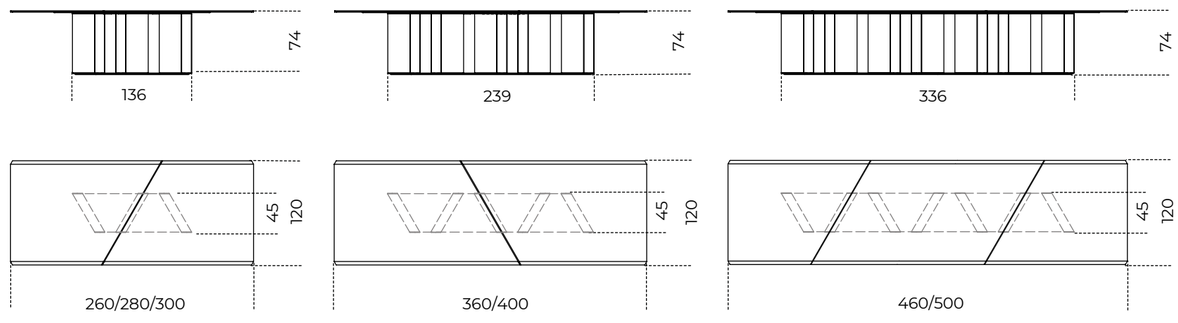

Platium W | Oscar e Gabriele Buratti , 2017

PRODUCT INFORMATION

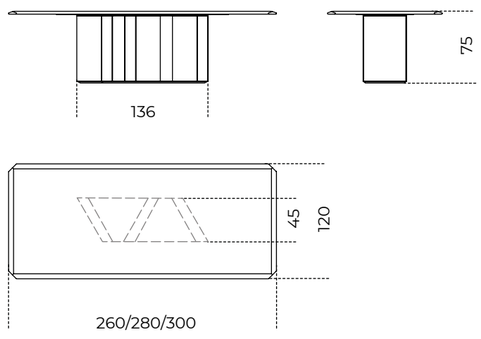

Re-Verre Table | Federica Biasi , 2024

PRODUCT INFORMATION

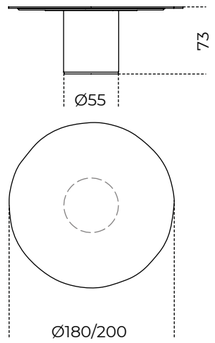

Selce-T | Studiopepe , 2024

PRODUCT INFORMATION

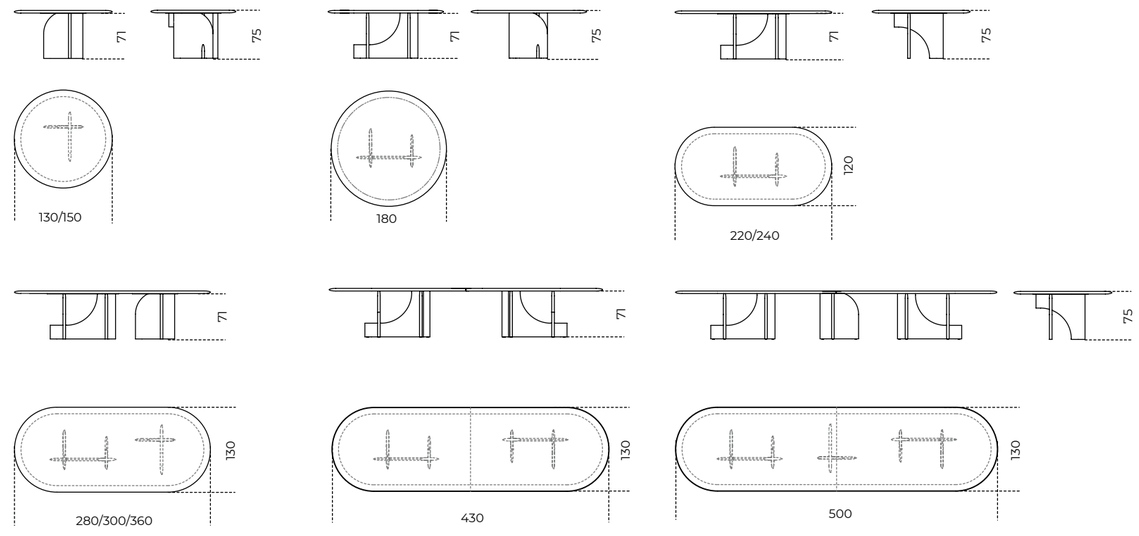

Shiro | Oscar e Gabriele Buratti , 2021

PRODUCT INFORMATION

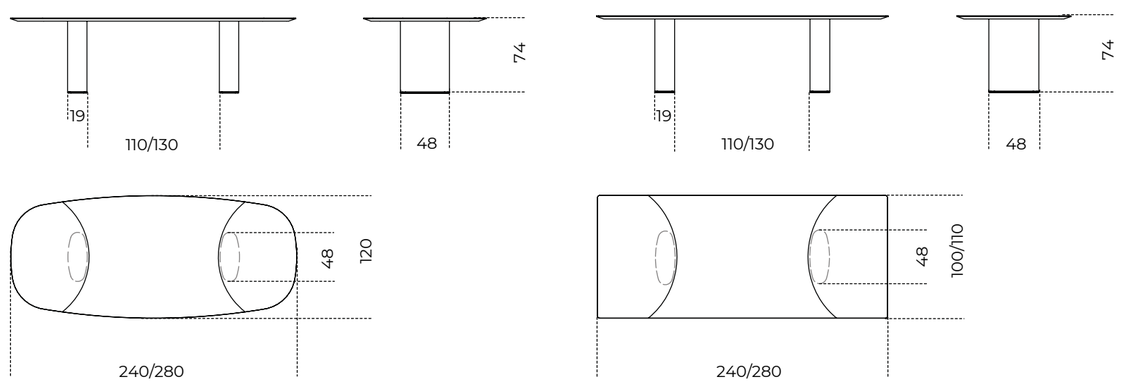

Simpòdio | Pinuccio Borgonovo , 2022

PRODUCT INFORMATION

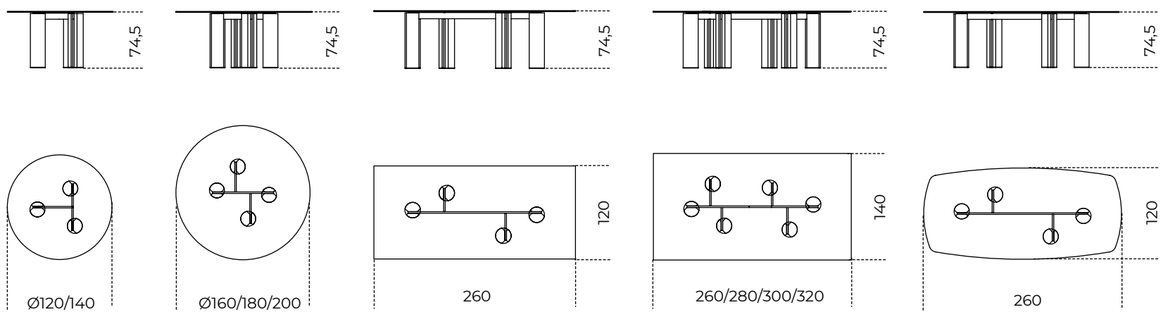

Simpòdio System | Pinuccio Borgonovo , 2022

PRODUCT INFORMATION

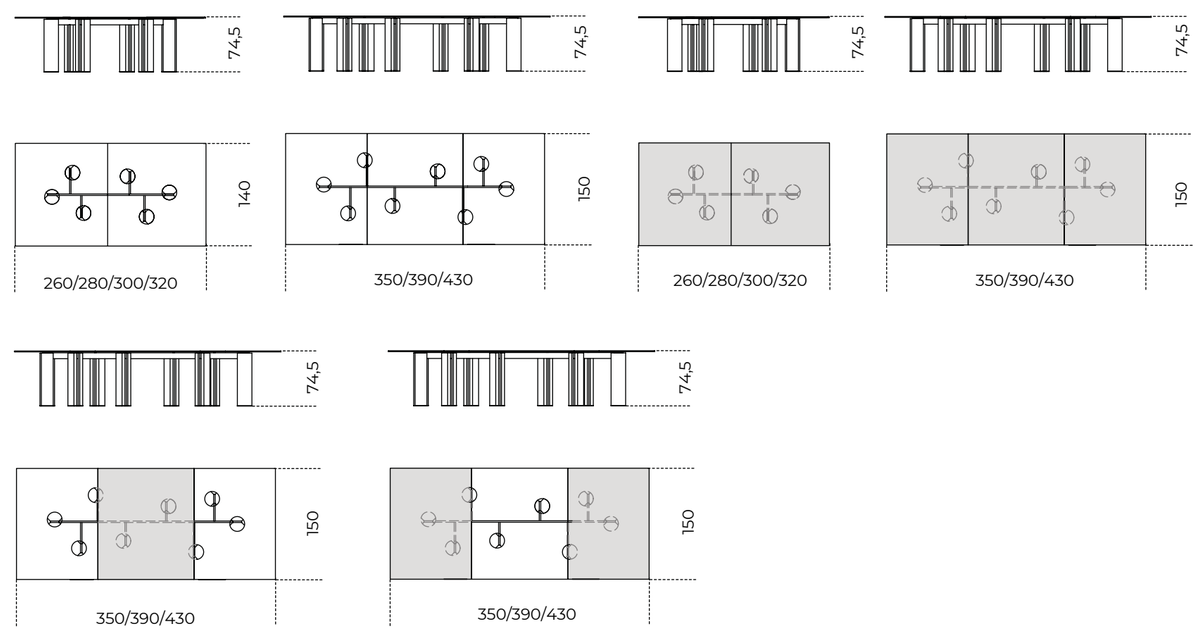

Simpòdio W | Pinuccio Borgonovo , 2025

PRODUCT INFORMATION

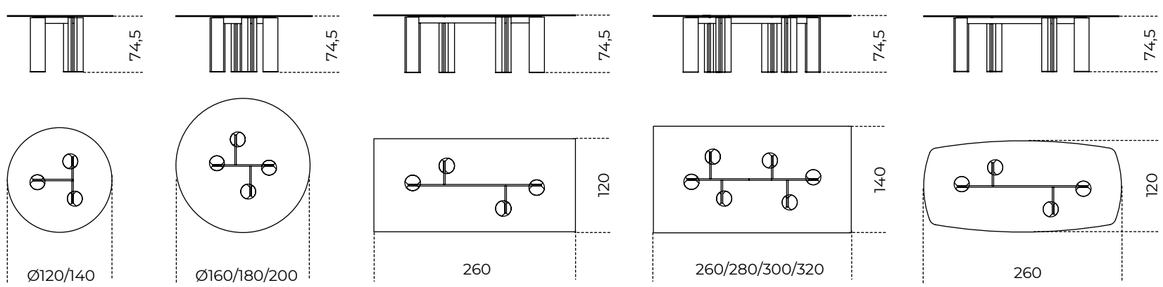

Piano in marmo
Marble top

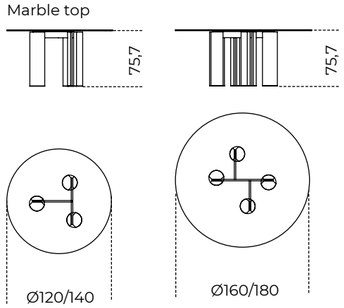

Simpòdio System W | Pinuccio Borgonovo , 2025

PRODUCT INFORMATION

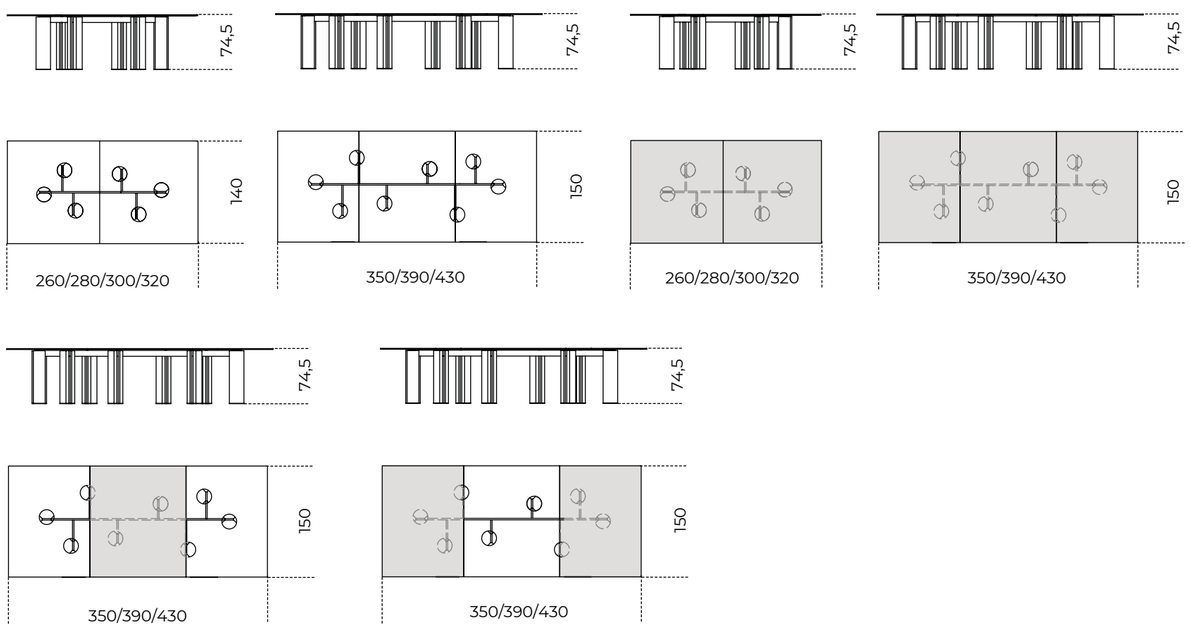

Yol Sect | Oscar e Gabriele Buratti , 2020

PRODUCT INFORMATION

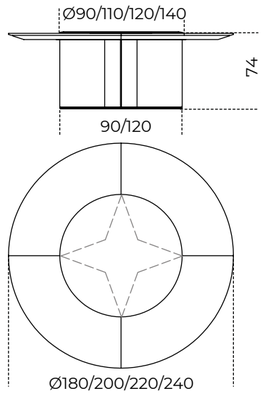

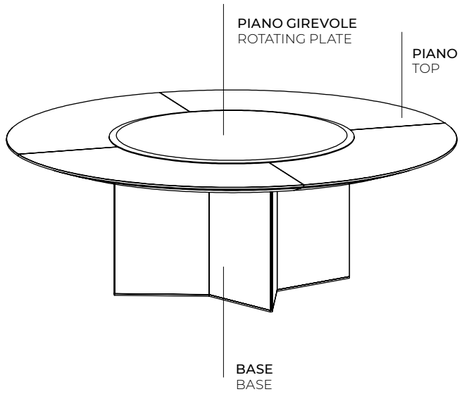

Zen | Massimo Castagna , 2018

PRODUCT INFORMATION

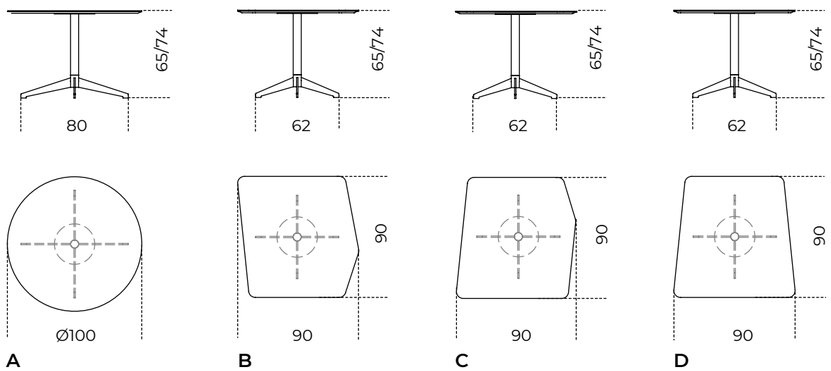

Zen Black | Massimo Castagna , 2020

PRODUCT INFORMATION

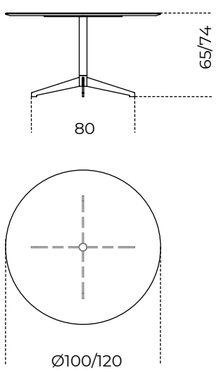

Lazy Susan | Studio G&R , 1986

PRODUCT INFORMATION

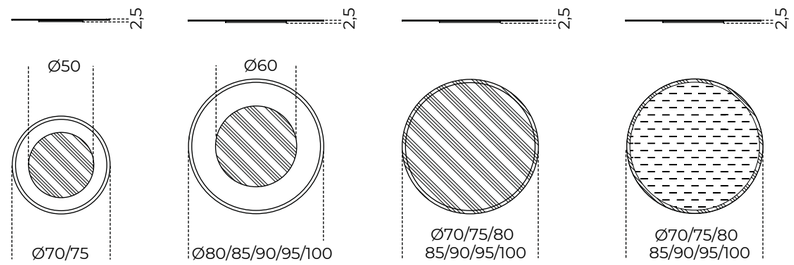

Cristallo retroverniciato brillante
Bright painted glass

Cristallo retroverniciato satinato
Satin painted glass

Cristallo retroverniciato brillante
Bright painted glass

HOME COLLECTION

Sedute | Seatings

▲ **0414**
Struttura in frassino tinto nero a poro aperto / Rivestimento in Nabuk black 2128
Black lacquered open pore solid ash structure / Cover in Nabuk black 2128

0414

Studio G&R / 2014

Poltroncina con struttura in massello di legno curvato.
Disponibile in frassino naturale o in frassino tinto nero a poro aperto, tinto tabacco a poro aperto, tinto "Pure" bianco a poro aperto o tinto grigio smoke a poro aperto.

Disponibile in frassino tinto creta a poro aperto, tinto wengè a poro aperto o tinto cenere a poro aperto.
Disponibile anche versione in faggio laccato opaco a poro chiuso nei colori "Bianco Camargue", "Sabbia del Nilo", "Rosa Jaipur", "Bordeaux Etruria" e "Verde Provenza".

Seduta e schienale con struttura interna in legno e derivati con imbottitura in poliuretano espanso indeformabile a densità differenziate.
Rivestimento in tessuto o pelle nei colori del campionario.
Non sfoderabile.

Armchair with solid curved wooden structure.
Available in natural ash or black stained open pore, tobacco stained open pore, "Pure" white stained open pore or grey smoke stained open pore ash.

Available in clay stained open pore, wengé stained open pore or cinder stained open pore ash.
Also available opaque lacquered closed pore beech version in the colours "Bianco Camargue", "Sabbia del Nilo", "Rosa Jaipur", "Bordeaux Etruria" and "Verde Provenza".

Seat and backrest with internal structure in wood and by-products with padding in non-deformable foam polyurethane in different densities.
Covered by fabric or leather as per samples.
Not removable cover.

! **Non sfoderabile.**

Il massello di frassino naturale presenta variazioni di colore che vanno dal biondo chiaro al rosa fino ad arrivare al bruno pallido, con eventuali sfumature di verde. Queste differenze sono da considerarsi caratteristiche di questa essenza.

Il legno massello è molto sensibile alla luce, il posizionamento vicino a sorgenti di luce naturale ne compromette la colorazione e la stabilità. Un'elevata variazione della temperatura e umidità dell'aria può provocare la comparsa di microfratture e leggere variazioni.

! Not removable cover.

Natural ash solid wood has colour variations ranging from light blonde to pink to pale brown, with possible shades of green. These differences are to be considered characteristic of this essence.

Solid wood is very light-sensitive, placing it near natural light sources may compromise its colour and stability. Considerable differences in air temperature and humidity may cause microfractures and slight variations.

Cm
57 x 52 x 75

Inches
22½" x 20½" x 29¾"

TECHNICAL DRAWINGS

STRUTTURA/STRUCTURE

Frassino naturale
Natural ash

Frassino tinto nero a poro aperto
Black stained open pore ash

Frassino tinto tabacco a poro aperto
Tobacco stained open pore ash

Frassino tinto "Pure" bianco a poro aperto
"Pure" white open pore stained ash

Frassino tinto grigio smoke a poro aperto
Grey smoke open pore stained ash

Frassino tinto creta a poro aperto
Clay stained open pore ash

Frassino tinto a wengè poro aperto
Wengè stained open pore ash

Frassino tinto cenere a poro aperto
Cinder stained open poreash

Faggio laccato opaco a poro chiuso "Bianco Camargue"
Opaque lacquered closed pore beech "Bianco Camargue"

Faggio laccato opaco a poro chiuso "Sabbia del Nilo"
Opaque lacquered closed pore beech "Sabbia del Nilo"

Faggio laccato opaco a poro chiuso "Rosa Jaipur"
Opaque lacquered closed pore beech "Rosa Jaipur"

Faggio laccato opaco a poro chiuso "Bordeaux Etruria"
Opaque lacquered closed pore beech "Bordeaux Etruria"

Faggio laccato opaco a poro chiuso "Verde Provenza"
Opaque lacquered closed pore beech "Verde Provenza"

RIVESTIMENTO/COVER

Tessuto/pelle nei colori del campionario
Fabric/leather as per samples.

› INDEX

SUGGERIMENTI "TOTAL COLOR"
"TOTAL COLOR" SUGGESTIONS

Versione in faggio laccato opaco poro chiuso
Opaque lacquered closed pore beech version

"BIANCO CAMARGUE"

STRUTTURA/STRUCTURE

Faggio laccato opaco a poro chiuso "Bianco Camargue"
Opaque lacquered closed pore beech "Bianco Camargue"

RIVESTIMENTO/COVER

Maze ivory 002 - cat. B
Maze ivory 002 - cat. B

"ROSA JAIPUR"

STRUTTURA/STRUCTURE

Faggio laccato opaco a poro chiuso "Rosa Jaipur"
Opaque lacquered closed pore beech "Rosa Jaipur"

RIVESTIMENTO/COVER

Pleasure rose powder 031 - cat. D
Pleasure rose powder - cat. D

"BORDEAUX ETRURIA"

STRUTTURA/STRUCTURE

Faggio laccato opaco a poro chiuso "Bordeaux Etruria"
Opaque lacquered closed pore beech "Bordeaux Etruria"

RIVESTIMENTO/COVER

Velvet sienna 014 - cat. A
Velvet sienna 014 - cat. A

"VERDE PROVENZA"

STRUTTURA/STRUCTURE

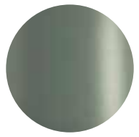

Faggio laccato opaco a poro chiuso "Verde Provenza"
Opaque lacquered closed pore beech "Verde Provenza"

RIVESTIMENTO/COVER

Pleasure acquamarine 003 - cat. D
Pleasure acquamarine 003 - cat. D

Versione in frassino tinto poro aperto
Stained open pore version

TINTO CRETA

STRUTTURA/STRUCTURE

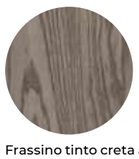

Frassino tinto creta a poro aperto
Clay stained open pore ash

RIVESTIMENTO/COVER

Fard silt 2324 - cat. L1
Fard silt 2324 - cat. L1

TINTO WENGÈ

STRUTTURA/STRUCTURE

Frassino tinto wengè a poro aperto
Wengè stained open pore ash

RIVESTIMENTO/COVER

Harmony slate 303 - cat. B
Harmony slate 303 - cat. B

SUGGERIMENTI "TOTAL COLOR"
"TOTAL COLOR" SUGGESTIONS

Versione in frassino tinto poro aperto
Stained open pore version

TINTO CENERE

STRUTTURA/STRUCTURE

Frassino tinto cenere a poro aperto
Cinder stained open pore ash

RIVESTIMENTO/COVER

Soul silt 027 - cat. B
Soul silt 027 - cat. B

TINTO TABACCO

STRUTTURA/STRUCTURE

Frassino tinto tabacco a poro aperto
Tobacco stained open pore ash

RIVESTIMENTO/COVER

Fard anthracite 2379 - cat. L1
Fard anthracite 2379 - cat. L1

TINTO SMOKE

STRUTTURA/STRUCTURE

Frassino tinto grigio smoke a poro aperto
Grey smoke open pore stained ash

RIVESTIMENTO/COVER

Path anthracite 118 - cat. B
Path anthracite 118 - cat. B

TINTO NERO

STRUTTURA/STRUCTURE

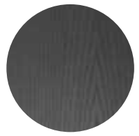

Frassino tinto nero a poro aperto
Black stained open pore ash

RIVESTIMENTO/COVER

Nabuk black 2128 - cat. L2
Nabuk black 2128 - cat. L2

TINTO BIANCO

STRUTTURA/STRUCTURE

Frassino tinto "Pure" bianco a poro aperto
"Pure" white open pore stained ash

RIVESTIMENTO/COVER

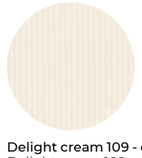

Delight cream 109 - cat. A
Delight cream 109 - cat. A

NATURALE

STRUTTURA/STRUCTURE

Frassino naturale
Natural ash

RIVESTIMENTO/COVER

Gape ecru 004 - cat. A
Gape ecru 004 - cat. A

› INDEX

▲ **0419**
Struttura laccato opaco "Sabbia del Nilo" / rivfestimento Fard ivory 2310
"sabbia del Nilo" opaque lacquered / Cover in fard ivory 2310

0419

Studio G&R / 2019

Sgabello con struttura in massello di frassino curvato tinto nero a poro aperto e poggiapiedi in metallo laccato grigio antracite.
Disponibile anche in frassino naturale, tinto tabacco a poro aperto, tinto "Pure" bianco a poro aperto o tinto grigio smoke a poro aperto.

Disponibile in frassino tinto creta a poro aperto, tinto wengè a poro aperto o tinto cenere a poro aperto.
Disponibile anche versione in faggio laccato opaco a poro chiuso nei colori "Bianco Camargue", "Sabbia del Nilo", "Rosa Jaipur", "Bordeaux Etruria" e "Verde Provenza".

Seduta e schienale con struttura interna in legno e derivati con imbottitura in poliuretano espanso indeformabile a densità differenziate. Rivestimento in tessuto o pelle nei colori del campionario.
Non sfoderabile.

! **Non sfoderabile.**

Il massello di frassino naturale presenta variazioni di colore che vanno dal biondo chiaro al rosa fino ad arrivare al bruno pallido, con eventuali sfumature di verde. Queste differenze sono da considerarsi caratteristiche di questa essenza.

Il legno massello è molto sensibile alla luce, il posizionamento vicino a sorgenti di luce naturale ne compromette la colorazione e la stabilità. Un'elevata variazione della temperatura e umidità dell'aria può provocare la comparsa di microfratture e leggere variazioni.

Stool with black stained open pore solid curved ash structure and anthracite grey lacquered metal footrest.
Also available in natural ash, tobacco stained open pore, "Pure" white stained open pore or grey smoke stained open pore ash.

Available in clay stained open pore, wengé stained open pore or cinder stained open pore ash.
Also available opaque lacquered closed pore beech version in the colours "Bianco Camargue", "Sabbia del Nilo", "Rosa Jaipur", "Bordeaux Etruria" and "Verde Provenza".

Seat and backrest with internal structure in wood and byproducts with padding in non-deformable foam polyurethane in different densities. Covered by fabric or leather as per samples.

! Not removable cover.

Natural ash solid wood has colour variations ranging from light blonde to pink to pale brown, with possible shades of green. These differences are to be considered characteristic of this essence.

Solid wood is very light-sensitive, placing it near natural light sources may compromise its colour and stability. Considerable differences in air temperature and humidity may cause microfractures and slight variations.

Cm	**Inches**
57 x 52 x 92	22½" x 20¼" x 36¼"
57 x 52 x 102	22½" x 20¼" x 40¼"

TECHNICAL DRAWINGS

STRUTTURA/STRUCTURE

Frassino naturale
Natural ash

Frassino tinto nero a poro aperto
Black stained open pore ash

Frassino tinto tabacco a poro aperto
Tobacco stained open pore ash

Frassino tinto "Pure" bianco a poro aperto
"Pure" white open pore stained ash

Frassino tinto a wengè poro aperto
Wengè stained open pore ash

Frassino tinto cenere a poro aperto
Cinder stained open poreash

Frassino tinto creta a poro aperto
Clay stained open pore ash

Frassino tinto grigio smoke a poro aperto
Grey smoke open pore stained ash

Faggio laccato opaco a poro chiuso "Bianco Camargue"
Opaque lacquered closed pore beech "Bianco Camargue"

Faggio laccato opaco a poro chiuso "Sabbia del Nilo"
Opaque lacquered closed pore beech "Sabbia del Nilo"

Faggio laccato opaco a poro chiuso "Rosa Jaipur"
Opaque lacquered closed pore beech "Rosa Jaipur"

Faggio laccato opaco a poro chiuso "Bordeaux Etruria"
Opaque lacquered closed pore beech "Bordeaux Etruria"

Faggio laccato opaco a poro chiuso "Verde Provenza"
Opaque lacquered closed pore beech "Verde Provenza"

POGGIAPIEDI/FOOTREST

Metallo laccato grigio antracite
Anthracite grey lacquered metal

RIVESTIMENTO/COVER

Sample box
COVERS

Tessuto/pelle nei colori del campionario
Fabric/leather as per samples.

› INDEX

▲ **AKIKO**
Rivestimento in velvet Mink 408
Cover in velvet Mink 408

Akiko

Oscar e Gabriele Buratti / 2021

Sedia con struttura interna in legno imbottita con poliuretano espanso indeformabile a densità differenziate e fibra poliestere. Basamento in metallo verniciato color "warm grey". Rivestimento in tessuto o pelle nei colori del campionario.
Non sfoderabile.
Disponibile versione con movimento girevole a 180° con ritorno con basamento a 4 razze in metallo verniciato color "warm grey" con finalini.

! Non sfoderabile.

Chair with inside structure in wood padded with non-deformable polyurethane foam in different density and polyester fibre. Metal base lacquered in "warm grey" colour.
Covered by fabric or leather as per samples.
Not removable cover.
Also available version with 180° swivel movement with return with "warm grey" colour lacquered four star metal base with feet.

! Not removable cover.

Cm
59 x 57 x 77

Inches
23¼" x 22½" x 30½"

TECHNICAL DRAWINGS

BASE METALLICA/ METAL BASE

Metallo verniciato "warm grey"
Metal lacquered "warm grey" colour

RIVESTIMENTO/COVER

Tessuto/pelle nei colori del campionario
Fabric/leather as per samples.

› INDEX

▲ **H2O**
Rivestimento in Fard silt 2324
Cover in Fard silt 2324

H2O

Studiopepe / 2024

Poltroncina con struttura interna in metallo imbottita con poliuretano espanso indeformabile a densità differenziate. Completamente rivestita in tessuto o in pelle nei colori del campionario.
L'abbinamento delle cerniere viene definito da Gallotti&Radice coordinandolo con il rivestimento scelto.

Non sfoderabile.
Su richiesta rivestimento sfoderabile, non disponibile per le seguenti categorie: Cat. L1, L2 e pelle cliente/C.O.L.

! **Non sfoderabile.**
Su richiesta rivestimento sfoderabile escluso Cat. L1, L2 e pelle cliente/C.O.L.

Per la realizzazione di elementi con rivestimento in pelle sono necessarie cuciture aggiuntive rispetto gli elementi con rivestimento in tessuto.

Armchair with metal inside structure padded with non-deformable polyurethane foam in different density.
Completely covered by fabric or leather as per samples.
The colour combination of the zip is defined by Gallotti&Radice by matching it with the chosen covering.

Not removable cover.
Removable covers upon request, not available for the following categories: Cat. L1, L2 and customer leather C.O.L.

! Not removable cover.
On demand removable covers excluding Cat. L1, L2 and customer leather C.O.L.

Additional stitching is required for elements with leather upholstery compared to elements with fabric upholstery.

Cm
62,5 x 52,3 x 69

Inches
24¾" x 20¾" x 27¼"

TECHNICAL DRAWINGS

RIVESTIMENTO/COVER

Tessuto/pelle nei colori del campionario
Fabric/leather as per samples.

› INDEX

Jackie

Stefano Bigi / 2014

Sedia con struttura interna in legno e derivati imbottita con poliuretano espanso indeformabile a densità differenziate e fibra poliestere.
Disponibile versione con braccioli.
Completamente rivestita in tessuto o in pelle nei colori del campionario.
A richiesta versione con gambe in frassino laccato nero a poro aperto.
Disponibile versione "lounge" (solo per poltroncina) con altezza della seduta 40cm.
Non sfoderabile.

! Non sfoderabile.

Upholstered chair with inside structure in wood and by-products. Padded with non-deformable polyurethane foam in different density and polyester fibre.
Available version with armrests.
Completely covered by fabric or leather as per samples.
On request version with black open pore lacquered ash legs.
Also available "lounge" version (only for armchair) with seat's height cm 40.
Not removable cover.

! Not removable cover.

Cm
54 x 56 x 80
54 x 56 x 73 (lounge)

Inches
21½" x 22¼" x 31½"
21½" x 22¼" x 28¾" (lounge)

TECHNICAL DRAWINGS

RIVESTIMENTO/COVER

Tessuto/pelle nei colori del campionario
Fabric/leather as per samples.

STRUTTURA/STRUCTURE

Tessuto/pelle nei colori del campionario
Fabric/leather as per samples.

GAMBE/LEGS

Frassino laccato nero a poro aperto
Black lacquered open pore ash

› INDEX

▲ **KEYKO**
Struttura in frassino tinto nero a poro aperto / Rivestimento in Tokyo tobacco 203
Black lacquered open pore ash structure / Cover in Tokyo tobacco 203

Keyko

Pinuccio Borgonovo / 2017

Sedia con struttura in massello di frassino tinto nero a poro aperto.

Disponibile anche in frassino naturale, tinto tabacco a poro aperto o tinto "Pure" bianco a poro aperto.

Seduta con struttura interna in legno e derivati imbottita in poliuretano espanso indeformabile. Schienale in poliuretano strutturale annegato in schiuma poliuretanica flessibile. Rivestimento in tessuto o pelle nei colori del campionario.
.

! **Non sfoderabile.**

Il massello di frassino naturale presenta variazioni di colore che vanno dal biondo chiaro al rosa fino ad arrivare al bruno pallido, con eventuali sfumature di verde. Queste differenze sono da considerarsi caratteristiche di questa essenza.

Il legno massello è molto sensibile alla luce, il posizionamento vicino a sorgenti di luce naturale ne compromette la colorazione e la stabilità. Un'elevata variazione della temperatura e umidità dell'aria può provocare la comparsa di microfratture e leggere variazioni.

Chair with black open pore stained solid ash structure.
Also available in natural ash, tobacco stained open pore or "Pure" white open pore stained ash.

Seat with inside structure in wood and by-products padded in non-deformable polyurethane foam. Backrest made of structural polyurethane dipped in flexible polyurethane foam.
Covered by fabric or leather as per samples. Not removable cover.

! Not removable cover.

Natural ash solid wood has colour variations ranging from light blonde to pink to pale brown, with possible shades of green. These differences are to be considered characteristic of this essence.

Solid wood is very light-sensitive, placing it near natural light sources may compromise its colour and stability. Considerable differences in air temperature and humidity may cause microfractures and slight variations.

Cm
53 x 51 x 74,5

Inches
21" x 20¼" x 29½"

TECHNICAL DRAWINGS

STRUTTURA/STRUCTURE

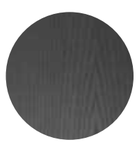

Frassino tinto nero a poro aperto
Black stained open pore ash

Frassino tinto tabacco a poro aperto
Tobacco stained open pore ash

Frassino naturale
Natural ash

Frassino tinto "Pure" bianco a poro aperto
"Pure" white open pore stained ash

RIVESTIMENTO/COVER

Tessuto/pelle nei colori del campionario
Fabric/leather as per samples.

› INDEX

▲ **LIVRETTE**
Rivestimento in velvet Pearl 206
Cover in velvet Pearl 206

Livrette

Federica Biasi / 2021

Poltroncina con struttura interna in legno imbottita con poliuretano espanso indeformabile a densità differenziate e fibra poliestere. Basamento in massello di frassino tinto nero a poro aperto. Rivestimento in tessuto o pelle nei colori del campionario.
Non sfoderabile.

Disponibile fino ad esaurimento scorte.

! **Non sfoderabile.**
I legno massello è molto sensibile alla luce, il posizionamento vicino a sorgenti di luce naturale ne compromette la colorazione e la stabilità. Un'elevata variazione della temperatura e umidità dell'aria può provocare la comparsa di microfratture e leggere variazioni.

Armchair with inside structure in wood padded with non-deformable polyurethane foam in different density and polyester fibre. Black open pore stained solid ash base. Covered by fabric or leather as per samples.
Not removable cover.

Available while stock lasts.

! Not removable cover.
Solid wood is very light-sensitive, placing it near natural light sources may compromise its colour and stability. Considerable differences in air temperature and humidity may cause microfractures and slight variations.

TECHNICAL DRAWINGS

Cm
65 x 55 x 72

Inches
25¾" x 21¾" x 28½"

BASE/BASE

Frassino tinto nero a poro aperto
Black stained open pore ash

RIVESTIMENTO/COVER

Tessuto/pelle nei colori del campionario
Fabric/leather as per samples.

› INDEX

▲ **LOULOU ROCK**
Dettagli in acciaio lucido / Rivestimento in sagi silver 022
Polished steell details / Cover in sagi silver 022

Loulou Rock

David/Nicolas / 2025

Sedia a dondolo con struttura in metallo verniciato nero opaco e dettagli in acciaio lucido.
Disponibili anche dettagli in metallo ottonato lucido.
Braccioli in legno massello di noce tinto nero a poro aperto oppure tinto miele a poro aperto.
Seduta con struttura interna in legno e derivati.
Seduta e schienale con imbottitura in poliuretano espanso indeformabile a densità differenziate.
Rivestimento in tessuto o pelle nei colori del campionario.
Non sfoderabile.

! Non sfoderabile.

Rocking chair with black painted metal structure and polished steel details.
Also available with polished brass-plated metal details.
Armrests in black stained open pore solid walnut or honey stained open pore solid walnut.
Seat with internal structure in wood and by-products.
Seat and backrest with padding in non-deformable foam polyurethane indifferent densities.

Covered by fabric or leather as per samples.
Not removable cover.

! Not removable cover.

▲ **LOULOU ROCK**
Dettagli in metallo ottonato lucido / Rivestimento in fard loden green 2357
Polished brass-plated metal details / Cover in fard loden green 2357

▲ **LOULOU ROCK**
Dettagli in metallo ottonato lucido / Rivestimento in pleasure aquamarine 003
Polished brass-plated metal details / Cover in pleasure aquamarine 003

Cm
66,5 x 90,4 x 67,5

Inches
26¼" x 35¾" x 26¾"

TECHNICAL DRAWING

STRUTTURA/STRUCTURE

Metalo verniciato nero opaco
Mat black painted metal

BRACCIOLI

Massello di noce tinto nero a poro aperto
Black stained open pore solid walnut

Massello di noce tinto miele a poro aperto
Honey stained open pore solid walnut

DETTAGLI

Metallo nichelato lucido
Polished brass-plated metal

Metallo ottonato lucido
Polished brass-plated metal

RIVESTIMENTO/COVER

Tessuto/pelle nei colori del campionario
Fabric/leather as per samples.

› INDEX

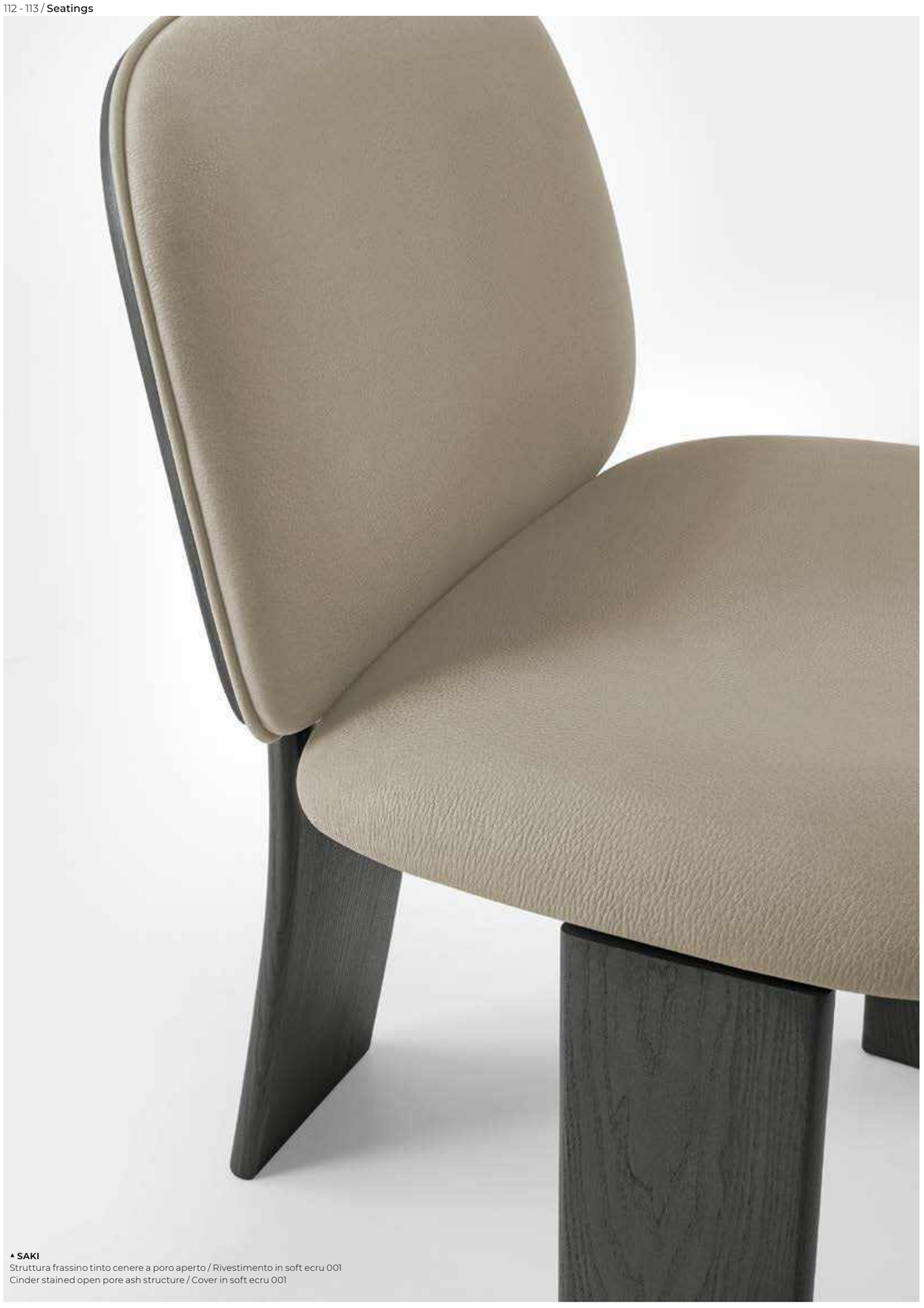

▲ **SAKI**
Struttura frassino tinto cenere a poro aperto / Rivestimento in soft ecru 001
Cinder stained open pore ash structure / Cover in soft ecru 001

Saki

Oscar e Gabriele Buratti / 2025

Sedia con struttura in massello di legno curvato.
Disponibile in frassino naturale, tinto nero a poro aperto, tinto tabacco a poro aperto, tinto "Pure" bianco a poro aperto, tinto grigio smoke a poro aperto, tinto creta a poro aperto, tinto wengè a poro aperto o tinto cenere a poro aperto.
Disponibile anche versione con struttura in legno laccato opaco a poro chiuso nei colori "Bianco Camargue", "Sabbia del Nilo", "Rosa Jaipur", "Bordeaux Etruria" e "Verde Provenza".
Seduta e schienale con struttura interna in legno e derivati con imbottitura in poliuretano espanso indeformabile a densità differenziate.
Rivestimento in tessuto o pelle nei colori del campionario.

Chair with solid wooden structure.
Available in natural ash, black stained open pore, tobacco stained open pore, "Pure" white stained open pore, grey smoke stained open pore, clay stained open pore, wengé stained open pore or cinder stained open pore ash.
Also available "Bianco Camargue", "Sabbia del Nilo", "Rosa Jaipur", "Bordeaux Etruria" and "Verde Provenza" opaque lacquered closed pore wooden version.
Seat and backrest with internal structure in wood and by-products with padding in non-deformable foam polyurethane in different densities.
Covered by fabric or leather as per samples.

! **Non sfoderabile.**

! Not removable cover.

Cm
51 x 61 x 79

Inches
20¼" x 24¼" x 31¼"

TECHNICAL DRAWINGS

STRUTTURA/STRUCTURE

Frassino naturale
Natural ash

Frassino tinto nero a poro aperto
Black stained open pore ash

Frassino tinto tabacco a poro aperto
Tobacco stained open pore ash

Frassino tinto "Pure" bianco a poro aperto
"Pure" white open pore stained ash

Frassino tinto grigio smoke a poro aperto
Grey smoke open pore stained ash

Frassino tinto creta a poro aperto
Clay stained open pore ash

Frassino tinto a wengè poro aperto
Wengè stained open pore ash

Frassino tinto cenere a poro aperto
Cinder stained open poreash

RIVESTIMENTO/COVER

Legno laccato opaco a poro chiuso "Bianco Camargue"
Opaque lacquered closed pore wood "Bianco Camargue"

Legno laccato opaco a poro chiuso "Sabbia del Nilo"
Opaque lacquered closed pore wood "Sabbia del Nilo"

Legno laccato opaco a poro chiuso "Rosa Jaipur"
Opaque lacquered closed pore wood "Rosa Jaipur"

Legno laccato opaco a poro chiuso "Bordeaux Etruria"
Opaque lacquered closed pore wood "Bordeaux Etruria"

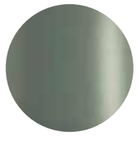

Legno laccato opaco a poro chiuso "Verde Provenza"
Opaque lacquered closed pore wood "Verde Provenza"

Tessuto/pelle nei colori del campionario
Fabric/leather as per samples.

› INDEX

▲ **SAKI**
Legno laccato opaco a poro chiuso "Bordeaux Etruria"/ Fard amaranth 2337
Opaque lacquered closed pore wood "Bordeaux Etruria" / Fard amaranth 2337

› INDEX

▲ **THEA**
Gambe in rovere tinto nero a poro aperto / Rivestimento in velvet Sage green 6381
Black open pore lacquered oak legs / Cover in velvet Sage green 6381

Thea

Pinuccio Borgonovo / 2015

Sedia con struttura interna in legno e derivati, imbottita in poliuretano espanso indeformabile a densità differenziate e fibra poliestere. Rivestimento in tessuto o pelle nei colori del campionario. Gambe in rovere laccato nero a poro aperto. Non sfoderabile.

! Non sfoderabile.

Chair with inside structure in wood and by-products padded in non-deformable foam polyurethane in different density and polyester fibre. Covered by fabric or leather as per samples. Black open pore lacquered oak legs.
Not removable cover.

! Not removable cover.

Cm
50 x 57 x 80

Inches
19¾" x 22½" x 31½"

TECHNICAL DRAWINGS

RIVESTIMENTO/COVER

Tessuto/pelle nei colori del campionario
Fabric/leather as per samples.

STRUTTURA E GAMBE/ STRUCTURE AND LEGS

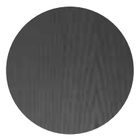

Rovere laccato nero a poro aperto
Black open pore lacquered oak

› INDEX

▲ **THEA BARSTOOL**
Gambe in rovere tinto nero poro aperto / Rivestimento in Fard anthracite 2379
Black open pore lacquered oak legs / Cover in Fard anthracite 2379

Thea Barstool

Pinuccio Borgonovo / 2024

Sgabello con struttura interna in legno e derivati, imbottita in poliuretano espanso indeformabile a densità differenziate e fibra poliestere. Rivestimento in tessuto o pelle nei colori del campionario. Gambe in rovere laccato nero a poro aperto. Poggiapiedi in metallo laccato grigio antracite.

! Non sfoderabile.

Stool with inside structure in wood and by-products padded in non-deformable foam polyurethane in different density and polyester fibre. Covered by fabric or leather as per samples.
Black open pore lacquered oak legs. Anthracite grey lacquered metal footrest

! Not removable cover.

Cm
50 x 55 x 99

Inches
19¾" x 21¾" x 39"

TECHNICAL DRAWINGS

RIVESTIMENTO/COVER

Tessuto/pelle nei colori del campionario
Fabric/leather as per samples.

STRUTTURA E GAMBE/ STRUCTURE AND LEGS

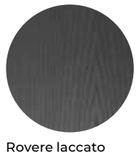

Rovere laccato nero a poro aperto
Black open pore lacquered oak

POGGIAPIEDI/FOOTREST

Metallo laccato grigio antracite
Anthracite grey lacquered metal

› INDEX

▲ **THEA QUEEN**
Gambe in rovere tinto nero a poro aperto / Rivestimento in velvet Mink 518
Black open pore lacquered oak legs / Cover in velvet Mink 518

Thea Queen

Pinuccio Borgonovo / 2016

Poltroncina con struttura interna in legno e derivati imbottita in poliuretano espanso indeformabile a densità differenziate e fibra poliestere.
Rivestimento in tessuto o pelle nei colori del campionario.
Gambe in rovere laccato nero a poro aperto. Disponibile versione "lounge".

! Non sfoderabile.

Armchair with inside structure in wood and by-products padded in non-deformable foam polyurethane in different density and polyester fibre.
Covered by fabric or leather as per samples.
Black open pore lacquered oak legs. Also available "lounge" version.

! Not removable cover.

Cm	**Inches**
63 x 63 x 80	25" x 25" x 31½"
63 x 63 x 71 (lounge)	25" x 25" x 28" (lounge)

TECHNICAL DRAWINGS

RIVESTIMENTO/COVER

Tessuto/pelle nei colori del campionario
Fabric/leather as per samples.

STRUTTURA E GAMBE/ STRUCTURE AND LEGS

Rovere laccato nero a poro aperto
Black open pore lacquered oak

› INDEX

Technical — module

SEDUTE
SEATINGS

	CAT.A										CAT.B																								CAT.C										CAT.D			CAT.L1			CAT.L2	
	Care	**Chill**	**Cozy**	**Delight**	**Gape**	**Hope**	**Infinity**	**Joy**	**Sauvage**	**Velvet**	**Berlino**	**Daze**	**Delia**	**Dumet**	**Flow**	**Glee**	**Glow**	**Harmony**	**Maze**	**Meta**	**Mingle**	**Nest**	**Path**	**Perky**	**Perseo**	**Plush**	**Sagi**	**Sofi**	**Soul**	**Tokyo**	**Touch**	**Twist**	**Vision**	**Armónia**	**Bloom**	**Eden**	**Euphoria**	**Fluffy**	**Freedom**	**Futura**	**Origine**	**Raffia**	**Utopia**	**Wonder**	**Aiko**	**Pleasure**	**Zest**	**Fard**	**Soft**	**Suede**	**Leather**	**Nabuk**
0414	●	●	●	●	●	●	●	●	●	●	●	●	●	●	●	●	●	●	●	●	●	●	●	●	●	○	●	●	●	●	●	●	●	●	●	●	●	●	●	●	●	●	○	●	●	●	●	●	●	●	●	●
0419	●	●	●	●	●	●	●	●	●	●	●	●	●	●	●	●	●	●	●	●	●	●	●	●	●	○	●	●	●	●	●	●	●	●	●	●	●	●	●	●	●	●	○	●	●	●	●	●	●	●	●	●
Akiko	○	●	●	●	●	●	●	●	●	●	○	●	●	●	●	●	●	●	●	●	●	●	●	●	●	○	x	●	●	●	○	●	○	●	●	○	○	●	●	○	●	x	○	●	●	●	●	●	●	○	●	●
H2O	○	●	●	○	●	●	●	●	●	●	○	●	●	●	●	●	●	●	●	●	●	●	●	●	●	○	x	●	●	○	●	●	●	●	●	●	●	●	●	●	○	●	●	●	●	●	●	●	●	●	●	●
Jackie	●	●	●	●	●	●	○	●	●	●	●	●	●	●	●	●	●	●	●	●	●	●	●	●	●	○	x	●	●	●	○	●	○	●	●	○	○	●	○	○	●	●	○	●	●	●	●	●	●	●	●	●
Keyko	●	●	●	●	●	●	●	●	●	●	●	●	●	●	●	●	●	●	●	●	●	●	●	●	●	○	●	●	●	●	●	●	●	●	●	●	●	●	●	●	●	●	○	●	●	●	●	●	●	●	●	●
Livrette	●	●	●	●	●	●	●	●	●	●	●	●	●	●	●	●	●	●	●	●	●	●	●	●	●	○	x	●	●	●	●	●	●	●	●	○	●	●	●	●	●	x	○	●	●	●	●	●	●	●	●	●
Loulou Rock	●	●	●	●	●	●	●	●	●	●	●	●	●	●	●	●	●	●	●	●	●	●	●	●	●	○	●	●	●	●	●	●	●	●	●	●	●	●	●	●	●	●	●	●	●	●	●	●	●	●	●	●
Saki	x	x	x	●	●	x	x	x	x	x	●	x	●	●	●	●	●	●	●	●	●	●	x	●	●	○	x	x	●	●	●	●	●	●	●	●	●	●	●	x	○	x	●	●	x	●	x	●	●	x	●	●
Thea	●	●	●	●	●	●	●	●	●	●	●	●	●	●	●	●	●	●	●	●	●	●	●	●	●	○	●	●	●	●	○	●	○	●	●	○	○	●	○	○	●	●	○	●	●	●	●	●	●	●	●	●
Thea Barstool	●	●	●	●	●	●	●	●	●	●	●	●	●	●	●	●	●	●	●	●	●	●	●	●	●	○	●	●	●	●	○	●	○	●	●	○	○	●	○	○	●	●	○	●	●	●	●	●	●	●	●	●
Thea Queen	●	●	●	●	●	●	●	●	●	●	●	●	●	●	●	●	●	●	●	●	●	●	●	●	●	○	●	●	●	●	●	●	●	●	●	○	○	●	○	●	●	●	○	●	●	●	●	●	●	●	●	●

tessuto/pelle consigliato
suggested fabric/leather
tissu/cuir conseillé
empfohlener Stoff/Leder

tessuto/pelle non utilizzabile
non-usable fabric/leather
tissu/cuir non utilisable
nicht verwendbarer Stoff/Leder

***cuciture per versione in pelle**

! Gallotti&Radice declina ogni responsabilità rispetto le prestazioni tecniche ed estetiche dei prodotti realizzati con tessuti/pelli non consigliate.

Gallotti&Radice declina ogni responsabilità rispetto alle prestazioni tecniche ed estetiche dei prodotti rivestiti con C.O.L. e C.O.M.

Per informazioni di dettaglio relative alla composizione, proprietà e lavaggio/manutenzione dei rivestimenti si rinvia al "Volume 4 | Materiali".

É possibile rivestire tutti i prodotti della collezione Gallotti&Radice con con tessuto/pelle cliente, previa approvazione di un campione. Gallotti&Radice non è responsabile per quanto riguarda il risultato formale, la durata del tessuto e la costanza dei colori (vedi: "Volume 4 | Materiali").

L'approvazione del tessuto fornito dal Cliente da parte di Gallotti&Radice si limita solamente alla realizzazione della tappezzeria.
Gallotti&Radice declina pertanto ogni responsabilità in merito alla resistenza all'uso, alla eventuale resistenza al fuoco o ad altre caratteristiche tecniche dei tessuti forniti dal Cliente.
Gallotti&Radice non è responsabile dei materiali inviati dal cliente, di eventuali difetti e carenze tecniche degli stessi, delle possibili reazioni difettose a prodotto tappezzato nonché delle istruzioni riguardanti manutenzione e lavaggio.

*stitching for leather covers

! Gallotti & Radice declines all responsibility for the technical and aesthetical performances of products made with non-recommended fabrics / leathers.

Gallotti & Radice declines all responsibility for technical and aesthetic performance of products covered with C.O.L. and C.O.M.

For detailed information on the composition, properties and maintenance of the upholstery, please refer to the "Volume 4 | Materials".

Furniture may be upholstered with customers' own fabrics after approval of a sample. Gallotti&Radice is not responsible for the aesthetic result, durability of the fabric and the uniformity of the colours (see: Volume 4 | Materials).

The approval by Gallotti&Radice of the C.O.L. and C.O.M is limited only to the upholstery. Gallotti&Radice therefore declines all responsibility for resistance to use, any resistance to fire or other technical characteristics of the fabrics supplied by the customer.
Gallotti & Radice is not responsible for the materials sent by the customer, for any defects and technical deficiencies of the same, for possible defective reactions to the upholstered product as well as for the instructions regarding maintenance and washing.

› INDEX

0414 | Studio G&R , 2014

PRODUCT INFORMATION

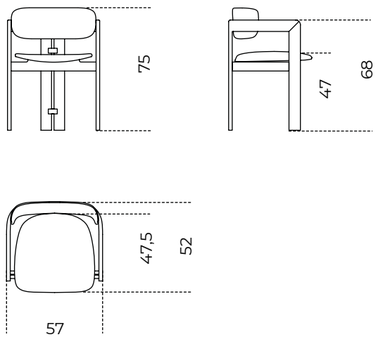

0419 | Studio G&R , 2019

PRODUCT INFORMATION

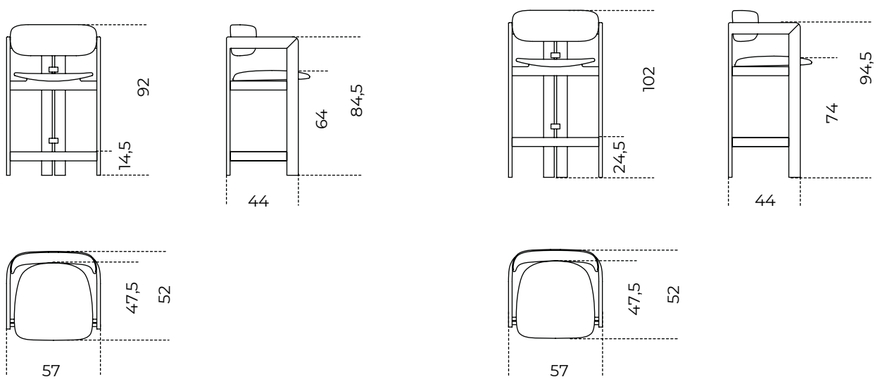

Akiko | Oscar e Gabriele Buratti , 2021

PRODUCT INFORMATION

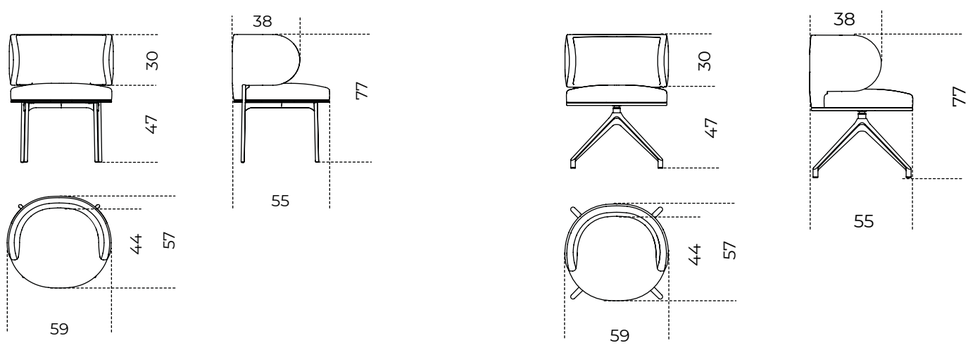

Versione girevole
Swivel version

H2O | Studiopepe , 2024

PRODUCT INFORMATION

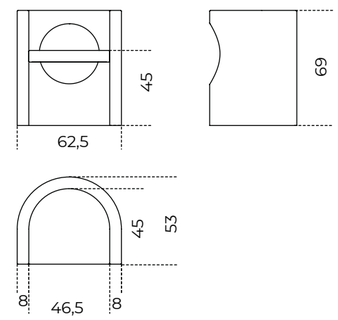

Jackie | Stefano Bigi , 2014

PRODUCT INFORMATION

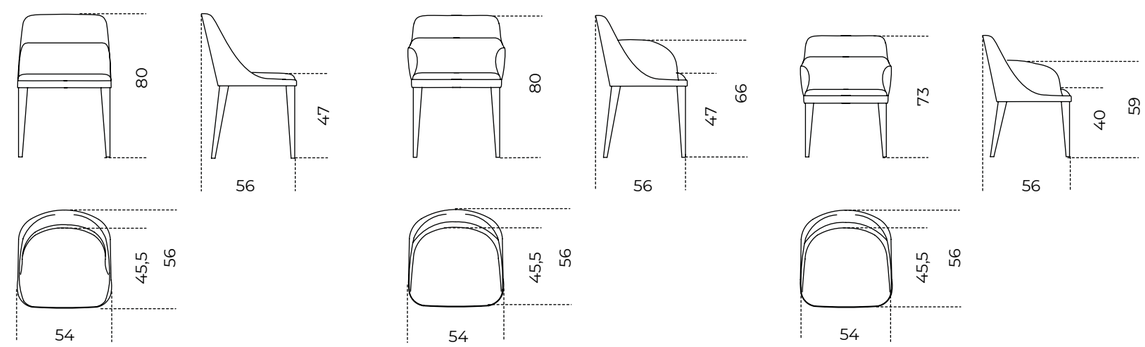

Sedia
Chair

Poltroncina
Armchair

Poltroncina Lounge
Armchair Lounge

Keyko | Pinuccio Borgonovo , 2017

PRODUCT INFORMATION

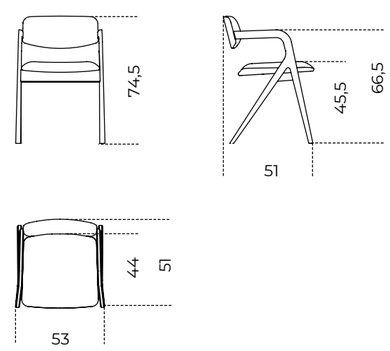

› INDEX

Livrette | Federica Biasi , 2021

PRODUCT INFORMATION

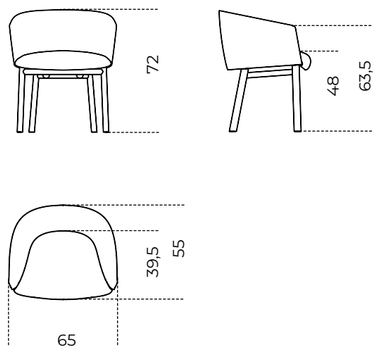

Loulou Rock | David / Nicolas , 2025

PRODUCT INFORMATION

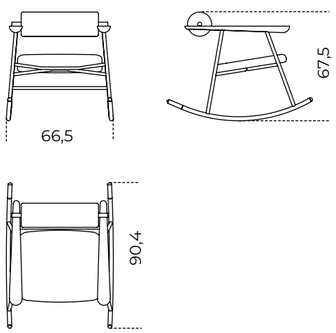

Saki | Oscar e Gabriele Buratti , 2025

PRODUCT INFORMATION

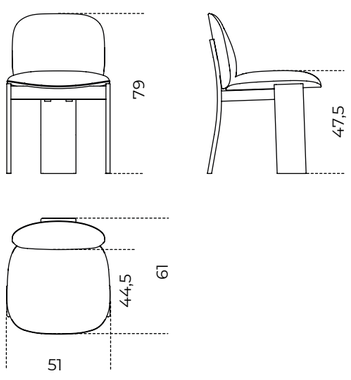

Thea | Pinuccio Borgonovo , 2015

PRODUCT INFORMATION

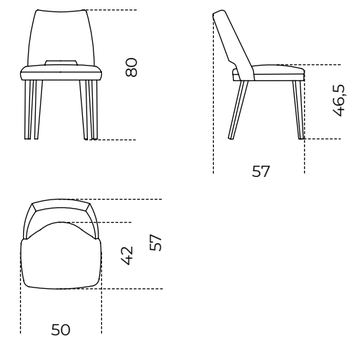

Thea Barstool | Pinuccio Borgonovo , 2024

PRODUCT INFORMATION

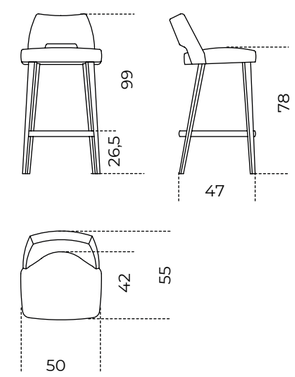

Thea Queen | Pinuccio Borgonovo , 2016

PRODUCT INFORMATION

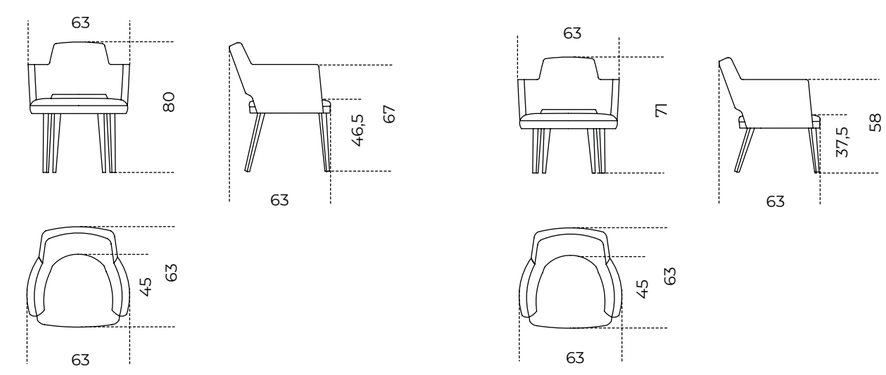

Lounge

› INDEX

HOME COLLECTION

Panche e Pouf

Benches and Pouffe

▲ **AUDREY POUF**
Rivestimento in velvet Peacock 705
Cover in velvet Peacock 705

Audrey Pouf

Massimo Castagna / 2019

Pouf in poliuretano espanso indeformabile a densità differenziate e fibra poliestere con struttura interna legno. Basamento in MDF in massa nero. Disponibile con rivestimento in tessuto o pelle nei colori del campionario.

! Su richiesta rivestimento sfoderabile, non disponibile per le seguenti categorie: Cat. L1, L2 e pelle cliente/C.O.L.

Pouffe in non-deformable foam polyurethane in different density and polyester fibre with wooden inside structure. Black coloured MDF base.
Available covered by fabric or leather as per sample.

! On demand removable covers upon request, not available for the following categories: Cat. L1, L2 and customer leather C.O.L.

Cm	**Inches**
100 x 80 x 38	39½" x 31½" x 15"
118 x 95 x 38	46½" x 37½" x 15"

TECHNICAL DRAWINGS

RIVESTIMENTO/COVER

Sample box
COVERS

Tessuto/pelle nei colori del campionario
Fabric/leather as per samples.

› INDEX

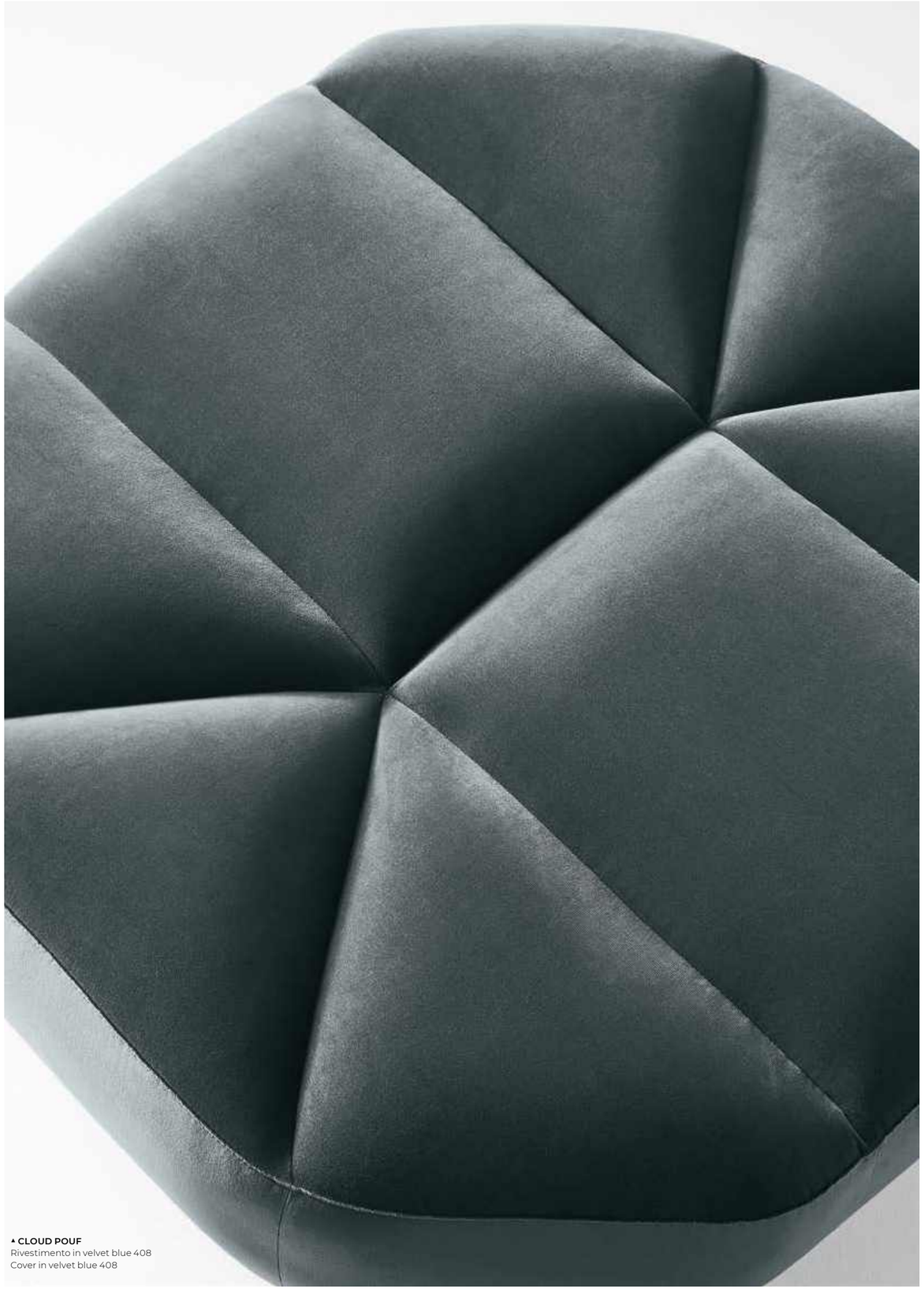

▲ **CLOUD POUF**
Rivestimento in velvet blue 408
Cover in velvet blue 408

Cloud Pouf

Massimo Castagna / 2017

Pouf in poliuretano espanso indeformabile a densità differenziate e fibra poliestere con struttura interna in legno. Piedi in legno laccato nero. Disponibile con rivestimento in tessuto o pelle nei colori del campionario.

! Non sfoderabile.

Pouffe in non-deformable foam polyurethane in different density and polyester fibre with wooden inside structure. Black lacquered wooden feet. Available covered by fabric or leather as per sample.

! Not removable cover.

Cm	**Inches**
88 x 82 x 42	34¾" x 32½" x 16¾"
110 x 106 x 42	43½" x 41¾" x 16¾"
113 x 67 x 42	44½" x 26½" x 16¾"
190 x 67 x 42	43½" x 26½" x 16¾"

TECHNICAL DRAWINGS

RIVESTIMENTO/COVER

Tessuto/pelle nei colori del campionario
Fabric/leather as per samples.

› INDEX

▲ **LILAS BENCH**
Rivestimento in Velvet peacock 705
Cover in Velvet peacock 705

Lilas Bench

Dainelli Studio / 2022

Panca in poliuretano espanso indeformabile a densità differenziate e fibra poliestere. Disponibile con rivestimento sfoderabile in tessuto o pelle nei colori del campionario. Tavolini in metallo laccato color fango disponibili su richiesta.

Bench in non-deformable polyurethane foam in different density and polyester fibre. Available with removable cover in fabric or leather as per samples. Fango lacquered metal side table on request.

! **Rivestimento sfoderabile.**

Per la realizzazione di elementi con rivestimento in pelle sono necessarie cuciture aggiuntive rispetto gli elementi con rivestimento in tessuto.

! Removable cover.

Additional stitching is required for elements with leather upholstery compared to elements with fabric upholstery.

Cm	**Inches**
160 x 50 x 40	63” x 19¾” x 15¾”
Tavolino S	**Side table S**
50 x 25 x 22	19¾” x 10” x 8¾”
Tavolino M	**Side table M**
50 x 35 x 22	19¾” x 14” x 8¾”

TECHNICAL DRAWINGS

RIVESTIMENTO/COVER

Tessuto/pelle nei colori del campionario
Fabric/leather as per samples.

TAVOLINI/SIDE TABLES

Metallo laccato color “fango”
Metal lacquered “fango” colour

› INDEX

▲ **LOU**
Rivestimento in Armónia loden green 001
Cover in Armónia loden green 001

Lou

Studio G&R / 2015

Pouf con struttura interna in legno e derivati imbottito in poliuretano espanso indeformabile a densità differenziate e fibra poliestere. Parti metalliche in ottone satinato o laccato nero opaco. Rivestimento in tessuto o pelle nei colori del campionario. Disponibile versione "lounge".

! Non sfoderabile.

Pouffe with inside structure in wood and by-products padded in non-deformable foam polyurethane in different density and polyester fibre. Metal parts in satin brass or matt black lacquered brass. Covered by fabric or leather as per samples. Also available "lounge" version.

! Not removable cover.

	Cm	Inches
S	Ø 38 x 46	Ø 15" x 18¼"
	Ø 38 x 41 (lounge)	Ø 15" x 16¼"
L	58 x 36 x 46	23" x 14¼" x 18¼"
	58 x 36 x 41 (lounge)	23" x 14¼" x 16¼" (lounge)

TECHNICAL DRAWINGS

RIVESTIMENTO/COVER

Tessuto/pelle nei colori del campionario
Fabric/leather as per samples.

PARTI METALLICHE/ METAL PARTS

Ottone satinato
Satin brass

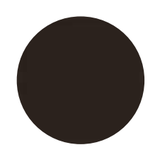

Ottone laccato nero opaco
Matt black lacquered brass

› INDEX

▲ **NALA**
Rivestimento in plush camel 005 and plush ecru 006
Cover in plush camel 005 and plush ecru 006

Nala

Oscar e Gabriele Buratti / 2025

Pouf con struttura interna in legno e derivati imbottito in poliuretano espanso indeformabile a densità differenziate e fibra poliestere.
Rivestito in pregiata pelliccia ecologica piacevole al tatto e dotata di un pelo fitto.
Disponibile nei colori: plush brown 003, plush camel 005, plush ecrù 006 o plush grey 002.

Rivestimento sfoderabile.

Pouffe with inside structure in wood and by-products padded in non-deformable foam polyurethane in different density and polyester fiber.
Covered by finest faux furs pleasant to the touch and with a dense pile.
Available in the colours: plush brown 003, plush camel 005, plush ecrù 006 or plush grey 002.

Removable cover.

Cm	**Inches**
Ø55 x43	Ø21¾" x 17"
Ø90 x43	Ø35½" x 17"

TECHNICAL DRAWING

RIVESTIMENTO/COVER

Plush ecru 006

Plush camel 005

Plush brown 003

Plush grey 002

› INDEX

▲ **OLY**
Panca struttura in metallo laccato nero antracite / Rivestimento in Aiko Anthracite 002 / Cuscino a rullo rivestito in nabuk Rose powder 2104
Bench anthracite grey lacquered metal structure / Cover in Aiko Anthracite 002 / Rollcuschion covered by nabuk Rose powder 2104

Oly

Massimo Castagna / 2019

Panca e pouf con struttura in metallo laccato grigio antracite. Cuscino di seduta in poliuretano espanso indeformabile a densità differenziate e fibra poliestere rivestito in tessuto o pelle nei colori del campionario.
Panca fornita con cuscino schienale a rullo nello stesso rivestimento.
Su richiesta cuscino a rullo con rivestimento differente da definire al momento dell'ordine.

! **Rivestimento sfoderabile.**
Il legno massello è molto sensibile alla luce, il posizionamento vicino a sorgenti di luce naturale ne compromette la colorazione e la stabilità. Un'elevata variazione della temperatura e umidità dell'aria può provocare la comparsa di microfratture e leggere variazioni.

Bench and pouffe with anthracite grey lacquered metal structure. Seat cushion in non-deformable foam polyurethane in different density and polyester fibre covered by fabric or leather as per samples.
Bench supplied with roll back cushion in the same covering. On request, roll back cushion in different covering to be specified when ordering.

! Removable cover.
Solid wood is very light-sensitive, placing it near natural light sources may compromise its colour and stability. Considerable differences in air temperature and humidity may cause microfractures and slight variations.

Cm
Panca
97 x 78 x 62
Pouf
78 x 52 x 43

Cuscino decorativo
40 x 40

Inches
Bench
38¼" x 30¾" x 24½"
Pouffe
30¾" x 20½" x 17"

Decorative cushion
15¾" x 15¾"

TECHNICAL DRAWINGS

STRUTTURA/STRUCTURE

Metallo laccato grigio antracite
Anthracite grey lacquered metal

RIVESTIMENTO/COVER

Sample box
COVERS

Tessuto/pelle nei colori del campionario
Fabric/leather as per samples.

› INDEX

▲ **SENSEII BENCH**
Struttura legno laccato "deep black" / piano di appoggio marmo Dover White / Rivestimento in Pleasure silt 116
"Deep Black" lacquered wood structure / Dover White top / Cover Pleasure silt 116

Sensei Bench

Tollgard + Castellani / 2024

Panca con struttura in metallo e piano in legno laccato "deep black".
Disponibile versione con struttura in metallo e piano in legno laccato opaco "Sabbia del Nilo".
Sul top cuscino in poliuretano espanso altezza 6cm rivestito in tessuto o in pelle nei colori del campionario.
Rivestimento non sfoderabile.

Per panca 180cm disponibile versione con cuscino e piano di appoggio in cristallo 12mm molato a mezzo toro rivestito in foglia rame "Rosso Marte" applicata con lavorazione manuale ed esclusiva oppure retroverniciato brillante nei colori del campionario.

Disponibile anche in marmo 20mm Ceppo di Gré® spazzolato, Arabescato Orobico Rosso satinato, Bianco Carrara Gioia satinato oppure Dover White satinato.

! **Rivestimento non sfoderabile.**

NOTE TECNICHE SUI MATERIALI

CRISTALLO | Le finiture esclusive risultato della lavorazione manuale realizzata sul cristallo possono presentare striature e differenze cromatiche.
Queste caratteristiche non devono essere considerate difetti ma elementi distintivi del processo artigianale che esaltano la bellezza e la peculiarità del pezzo unico.

Bench with "deep black" lacquered metal structure and wooden top.
Also available version with "Sabbia del Nilo" opaque lacquered metal and wooden structure.
On the wooden top, 6cm nondeformable foam polyurethane cushion covered by fabric or leather as per samples.
Not removable cover.

For the 180cm bench available version with cushion and 12mm glass top with half bull-nose grinding covered by copper leaf "Rosso Marte" applied by hand with an exclusive treatment or painted as per samples in the bright version.

Also available with 20mmbrushed Ceppo di Gré®, satin Arabescato Orobico Rosso marble, satin Bianco Carrara Gioia marble or satin Dover White marble.

! Not removable cover.

TECHNICAL INFORMATION ON THE MATERIALS

GLASS | Exclusive finishes, resulting from the craftsmanship on the glass, may show streaks and chromatic differences. These characteristics should not be considered imperfections but distinctive evidence of the hand-made process that enhance the beauty and peculiarity of the unique piece.

Cm
137 x 45 x 39,5
180 x 45 x 39,5

Inches
54" x 17¾" x 15¾"
71" x 17¾" x 15¾"

Versione con cuscino e piano di appoggio
180 x 45 x 39,5

Version with cushion and top
71" x 17¾" x 15¾"

TECHNICAL DRAWINGS

STRUTTURA/STRUCTURE

Metallo laccato "deep black"
"deep black" lacquered metal

PIANO/TOP

Legno laccato "deep black"
"deep black" lacquered wood

STRUTTURA/STRUCTURE

Metallo laccato opaco "Sabbia del Nilo"
"Sabbia del Nilo" opaque lacquered metal

PIANO/TOP

Laccato opaco "Sabbia del Nilo"
Opaquelacquered "Sabbia del Nilo"

RIVESTIMENTO/COVER

Tessuto/pelle nei colori del campionario
Fabric as per samples.

VERSIONE/VERSION 180CM
PIANO DI APPOGGIO/TOP

Cristallo "Rosso Marte"
"Rosso Marte" glass

Cristallo brillante nei colori del campionario
Bright glass version as per samples

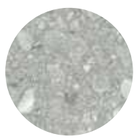

Ceppo di Gré® spazzolato
Brushed Ceppo di Gré®

Marmo Arabescato Orobico Rosso satinato
Arabescato Orobico Rosso satin marble

Marmo spazzolato Bianco Carrara Gioia
Brushed Bianco Carrara Gioia marble

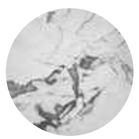

Marmo satinato Dover White
Satin Dover Whitet marble

› INDEX

▲ **STAMI BENCH**
Struttura in frassino curvato tinto nero a poro aperto / Dettagli in ottone lucido / Rivestimento in Delia milk 002
Curved black open pore stained ash base / Bright brass details / Cover in Delia milk 002

Stami Bench

Studiopepe / 2022

Panca con base in frassino curvato tinto nero a poro aperto e dettagli in ottone lucido. Disponibile anche versione laccata opaca nei colori: "Bianco Camargue", "Sabbia del Nilo, "Rosa Jaipur", "Rosso Persia", "Bordeaux Etruria", "Verde Provenza", "Blu Pacifico", "Grigio Londra", "Nero Giza". Cuscino in poliuretano espanso rivestito in tessuto o pelle nei colori del campionario. Rivestimento sfoderabile.

Per la realizzazione di elementi con rivestimento in pelle sono necessarie cuciture aggiuntive rispetto gli elementi con rivestimento in tessuto.

! **Rivestimento sfoderabile.**

Per la realizzazione di elementi con rivestimento in pelle sono necessarie cuciture aggiuntive rispetto gli elementi con rivestimento in tessuto.

Bench with curved black open pore stained ash base and bright brass details. Also available opaque lacquered wooden version in the colours "Bianco Camargue", "Sabbia del Nilo, "Rosa Jaipur", "Rosso Persia", "Bordeaux Etruria", "Verde Provenza", "Blu Pacifico", "Grigio Londra", "Nero Giza".
Cushion in polyurethane foam covered by fabric or leather as per samples. Removable cover.
Additional stitching is required for elements with leather upholstery compared to elements with fabric upholstery.

! Removable cover.

Additional stitching is required for elements with leather upholstery compared to elements with fabric upholstery.

Cm	**Inches**
140 x 45 x 45	55¼" x 17¾" x 17¾"
160 x 45 x 45	63" x 17¾" x 17¾"

TECHNICAL DRAWINGS

BASE/BASE

Frassino curvato tinto nero a poro aperto
Curved black open pore stained ash

Laccato opaco "Bianco Camargue"
Opaque lacquered "Bianco Camargue"

Laccato opaco "Sabbia del Nilo"
Opaque lacquered "Sabbia del Nilo"

Laccato opaco "Rosa Jaipur"
Opaque lacquered "Rosa Jaipur"

Laccato opaco "Rosso Persia"
Opaque lacquered "Rosso Persia"

Laccato opaco "Bordeaux Etruria"
Opaque lacquered "Bordeaux Etruria"

Laccato opaco "Verde Provenza"
Opaque lacquered "Verde Provenza"

Laccato opaco "Blu Pacifico"
Opaque lacquered "Blu Pacifico"

Laccato opaco "Grigio Londra"
Opaque lacquered "Grigio Londra"

Laccato opaco "Nero Giza"
Opaque lacquered "Nero Giza"

RIVESTIMENTO/COVER

Tessuto/pelle nei colori del campionario
Fabric as per samples.

DETTAGLI/DETAILS

Ottone lucido
Bright brass

› INDEX

▲ **STAMI BENCH**
Struttura in frassino curvato tinto nero a poro aperto / Dettagli in ottone lucido / Rivestimento in Hope silver 106
Curved black open pore stained ash base / Bright brass details / Cover in Hope silver 106

Stami DayBed

Studiopepe / 2022

Day bed con base in frassino curvato tinto nero a poro aperto e dettagli in ottone lucido. Disponibile anche versione laccata opaca nei colori: "Bianco Camargue", "Sabbia del Nilo, "Rosa Jaipur", "Rosso Persia", "Bordeaux Etruria", "Verde Provenza", "Blu Pacifico", "Grigio Londra", "Nero Giza".
Cuscino in poliuretano espanso rivestito in tessuto o pelle nei colori del campionario.

Il prodotto include un poggiatesta cilindrico zavorrato nello stesso rivestimento.

! Rivestimento sfoderabile.

Per la realizzazione di elementi con rivestimento in pelle sono necessarie cuciture aggiuntive rispetto gli elementi con rivestimento in tessuto.

Day bed with curved black open pore stained ash base and bright brass details. Also available opaque lacquered wooden version in the colours "Bianco Camargue", "Sabbia del Nilo, "Rosa Jaipur", "Rosso Persia", "Bordeaux Etruria", "Verde Provenza", "Blu Pacifico", "Grigio Londra", "Nero Giza".
Cushion in polyurethane foam covered by fabric or leather as per samples.

Ballasted cylindrical headrest in the same covering included.

! Removable cover.

Additional stitching is required for elements with leather upholstery compared to elements with fabric upholstery.

Cm
190 x 80 x 45

Inches
75" x 31½" x 17¾"

TECHNICAL DRAWINGS

BASE/BASE

Frassino curvato tinto nero a poro aperto
Curved black open pore stained ash

Laccato opaco "Bianco Camargue"
Opaque lacquered "Bianco Camargue"

Laccato opaco "Sabbia del Nilo"
Opaque lacquered "Sabbia del Nilo"

Laccato opaco "Rosa Jaipur"
Opaque lacquered "Rosa Jaipur"

Laccato opaco "Rosso Persia"
Opaque lacquered "Rosso Persia"

Laccato opaco "Bordeaux Etruria"
Opaque lacquered "Bordeaux Etruria"

Laccato opaco "Verde Provenza"
Opaque lacquered "Verde Provenza"

Laccato opaco "Blu Pacifico"
Opaque lacquered "Blu Pacifico"

Laccato opaco "Grigio Londra"
Opaque lacquered "Grigio Londra"

Laccato opaco "Nero Giza"
Opaque lacquered "Nero Giza"

RIVESTIMENTO/COVER

Tessuto/pelle nei colori del campionario
Fabric as per samples.

DETTAGLI/DETAILS

Ottone lucido
Bright brass

› INDEX

▲ **STAMI POUF**
Rivestimento in fard Loden green 2357
Cover in fard Loden green 2357

Stami Pouf

Studiopepe / 2022

Pouf con struttura interna in legno e derivati imbottito in poliuretano espanso indeformabile a densità differenziate e fibra poliestere. Zoccolo in frassino tinto nero a poro aperto. Rivestimento in tessuto o pelle nei colori del campionario.

! Non sfoderabile.

Pouffe with inside structure in wood and by-products padded in non-deformable foam polyurethane in different density and polyester fibre. Black open pore stained solid ash base. Covered by fabric or leather as per samples.

! Not removable cover.

Cm
Ø 38 x 44

Inches
Ø 15” x 18½”

TECHNICAL DRAWINGS

RIVESTIMENTO/COVER

Tessuto/pelle nei colori del campionario
Fabric/leather as per samples.

BASE/BASE

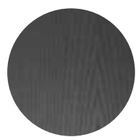

Frassino tinto nero a poro aperto
Black stained open pore ash

› INDEX

▲ **TWELVE-DAY BED**
Struttura in ottone brunito a mano / Rivestimento in leather Black 001
Hand burnished brass structure / Cover in leather Black 001

Twelve DayBed

Massimo Castagna / 2016

Day bed con struttura in ottone brunito a mano con materasso in poliuretano espanso rivestito in tessuto o pelle nei colori del campionario. Poggiatesta nello stesso rivestimento disponibile esclusivamente per la versione da 200 cm.

! Rivestimento sfoderabile.

NOTE TECNICHE SUI MATERIALI

OTTONE BRUNITO A MANO | L'ottone brunito a mano è ottenuto da un processo di ossidazione naturale eseguito manualmente. Il risultato di questa lavorazione è un prodotto che può presentare macchie e variazioni di colore che non sono da considerarsi imperfezioni ma caratteristiche che conferiscono ad ogni pezzo una particolare unicità, rendendolo esclusivo.

Day bed with hand burnished brass structure with mattress in foam polyurethane covered by fabric or leather as per sample. Headrest in the same covering available only for cm 200 version.

! Removable cover.

Additional stitching is required for elements with leather upholstery compared to elements with fabric upholstery.

TECHNICAL INFORMATION ON THE MATERIALS

HAND BURNISHED BRASS | The hand burnished brass is the consequence of hand-made process of natural oxidation. The result of this processing is a product that may show marks and colour variations. These differences are inevitable and should not be considered imperfections but distinctive features due to this craftmade processing, each product is unique and exclusive.

Cm	**Inches**
160 x 50 x 35	63" x 19¾" x 14"
200 x 80 x 40	78¾" x 31½" x 15¾"

TECHNICAL DRAWINGS

STRUTTURA/STRUCTURE

Ottone brunito a mano
Hand burnished brass

RIVESTIMENTO/COVER

Tessuto/pelle nei colori del campionario
Fabric as per samples.

› INDEX

Technical — module

	CAT.A									
	Care	**Chill**	**Cozy**	**Delight**	**Gape**	**Hope**	**Infinity**	**Joy**	**Sauvage**	**Velvet**
0414	●	●	●	●	●	●	●	●	●	●
0419	●	●	●	●	●	●	●	●	●	●
Akiko	○	●	●	●	●	●	●	●	●	●
H2O	○	●	●	○	●	●	●	●	●	●
Jackie	●	●	●	●	●	●	○	●	●	●
Keyko	●	●	●	●	●	●	●	●	●	●
Livrette	●	●	●	●	●	●	●	●	●	●
Loulou Rock	●	●	●	●	●	●	●	●	●	●
Saki	x	x	x	●	●	x	x	x	x	x
Thea	●	●	●	●	●	●	●	●	●	●
Thea Barstool	●	●	●	●	●	●	●	●	●	●
Thea Queen	●	●	●	●	●	●	●	●	●	●

	CAT.B																															
	Berlino	**Daze**	**Delia**	**Dumet**	**Flow**	**Glee**	**Glow**	**Harmony**	**Maze**	**Meta**	**Mingle**	**Nest**	**Path**	**Perky**	**Perseo**	**Plush**	**Sagi**	**Sofi**	**Soul**	**Tokyo**	**Touch**	**Twist**	**Vision**
0414	●	●	●	●	●	●	●	●	●	●	●	●	●	●	●	○	●	●	●	●	●	●	●
0419	●	●	●	●	●	●	●	●	●	●	●	●	●	●	●	○	●	●	●	●	●	●	●
Akiko	○	●	●	●	●	●	●	●	●	●	●	●	●	●	●	○	x	●	●	●	○	●	○
H2O	○	●	●	●	●	●	●	●	●	●	●	●	●	●	●	○	x	●	●	○	●	●	●
Jackie	●	●	●	●	●	●	●	●	●	●	●	●	●	●	●	○	x	●	●	●	○	●	○
Keyko	●	●	●	●	●	●	●	●	●	●	●	●	●	●	●	○	●	●	●	●	●	●	●
Livrette	●	●	●	●	●	●	●	●	●	●	●	●	●	●	●	○	x	●	●	●	●	●	●
Loulou Rock	●	●	●	●	●	●	●	●	●	●	●	●	●	●	●	○	●	●	●	●	●	●	●
Saki	●	x	●	●	●	●	●	●	●	●	●	●	x	●	●	○	x	x	●	●	●	●	●
Thea	●	●	●	●	●	●	●	●	●	●	●	●	●	●	●	○	●	●	●	●	○	●	○
Thea Barstool	●	●	●	●	●	●	●	●	●	●	●	●	●	●	●	○	●	●	●	●	○	●	○
Thea Queen	●	●	●	●	●	●	●	●	●	●	●	●	●	●	●	○	●	●	●	●	●	●	●

	CAT.C											CAT.D			CAT.L1			CAT.L2	
	Armónia	**Bloom**	**Eden**	**Euphoria**	**Fluffy**	**Freedom**	**Futura**	**Origine**	**Raffia**	**Utopia**	**Wonder**	**Aiko**	**Pleasure**	**Zest**	**Fard**	**Soft**	**Suede**	**Leather**	**Nabuk**
0414	●	●	●	●	●	●	●	●	●	○	●	●	●	●	●	●	●	●	●
0419	●	●	●	●	●	●	●	●	●	○	●	●	●	●	●	●	●	●	●
Akiko	●	●	○	○	●	●	○	●	x	○	●	●	●	●	●	●	○	●	●
H2O	●	●	●	●	●	●	●	○	●	●	●	●	●	●	●	●	●	●	●
Jackie	●	●	○	○	●	○	○	●	●	○	●	●	●	●	●	●	●	●	●
Keyko	●	●	●	●	●	●	●	●	●	○	●	●	●	●	●	●	●	●	●
Livrette	●	●	○	●	●	●	●	●	x	○	●	●	●	●	●	●	●	●	●
Loulou Rock	●	●	●	●	●	●	●	●	●	●	●	●	●	●	●	●	●	●	●
Saki	●	●	●	●	●	●	x	○	x	●	●	x	●	x	●	●	x	●	●
Thea	●	●	○	○	●	○	○	●	●	○	●	●	●	●	●	●	●	●	●
Thea Barstool	●	●	○	○	●	○	○	●	●	○	●	●	●	●	●	●	●	●	●
Thea Queen	●	●	○	○	●	○	●	●	●	○	●	●	●	●	●	●	●	●	●

*cuciture per versione in pelle

! Gallotti&Radice declina ogni responsabilità rispetto le prestazioni tecniche ed estetiche dei prodotti realizzati con tessuti/pelli non consigliate.

Gallotti&Radice declina ogni responsabilità rispetto alle prestazioni tecniche ed estetiche dei prodotti rivestiti con C.O.L. e C.O.M.

Per informazioni di dettaglio relative alla composizione, proprietà e lavaggio/manutenzione dei rivestimenti si rinvia al "Volume 4 | Materiali".

É possibile rivestire tutti i prodotti della collezione Gallotti&Radice con con tessuto/pelle cliente, previa approvazione di un campione. Gallotti&Radice non è responsabile per quanto riguarda il risultato formale, la durata del tessuto e la costanza dei colori (vedi: "Volume 4 | Materiali").

L'approvazione del tessuto fornito dal Cliente da parte di Gallotti&Radice si limita solamente alla realizzazione della tappezzeria.
Gallotti&Radice declina pertanto ogni responsabilità in merito alla resistenza all'uso, alla eventuale resistenza al fuoco e ad altre caratteristiche tecniche dei tessuti forniti dal Cliente.

Gallotti&Radice non è responsabile dei materiali inviati dal cliente, di eventuali difetti e carenze tecniche degli stessi, delle possibili reazioni difettose a prodotto tappezzato nonché delle istruzioni riguardanti manutenzione e lavaggio.

tessuto/pelle consigliato
suggested fabric/leather
tissu/cuir conseillé
empfohlener Stoff/Leder
tessuto/pelle non utilizzabile
non usable fabric/leather
tissu/cuir non utilisable
nicht verwendbarer Stoff/Leder

*stitching for leather covers

! Gallotti&Radice declines all responsibility for the technical and aesthetical performances of products made with non-recommended fabrics / leathers.

Gallotti&Radice declines all responsibility for technical and aesthetic performance of products covered with C.O.L. and C.O.M.

For detailed information on the composition, properties and maintenance of the upholstery, please refer to the "Volume 4 | Materials".

Furniture may be upholstered with customers' own fabrics after approval of a sample. Gallotti&Radice is not responsible for the aesthetic result, durability of the fabric and the uniformity of the colours (see: Volume 4 | Materials).

The approval by Gallotti&Radice of the C.O.L. and C.O.M is limited only to the upholstery. Gallotti&Radice therefore declines all responsibility for resistance to use, any resistance to fire or other technical characteristics of the fabrics supplied by the customer.

Gallotti&Radice is not responsible for the materials sent by the customer, for any defects and technical deficiencies of the same, for possible defective reactions to the upholstered product as well as for the instructions regarding maintenance and washing.

Audrey Pouf | Massimo Castagna , 2019

PRODUCT INFORMATION

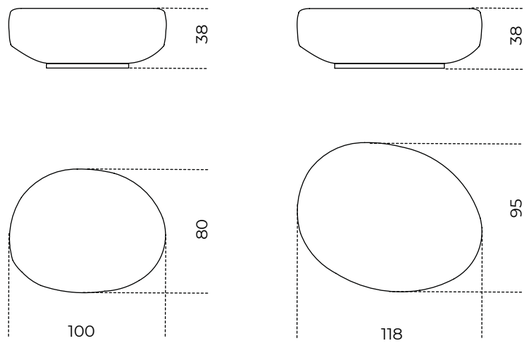

Cloud Pouf | Massimo Castagna , 2017

PRODUCT INFORMATION

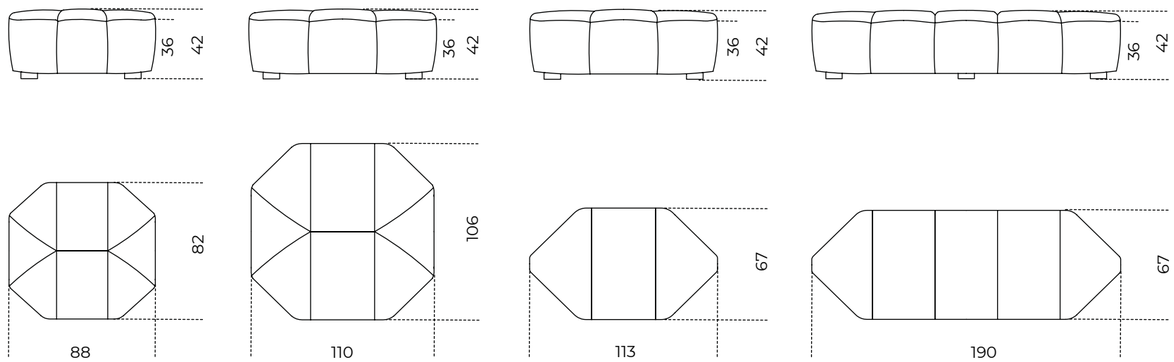

Lilas Bench | Dainelli Studio , 2022

PRODUCT INFORMATION

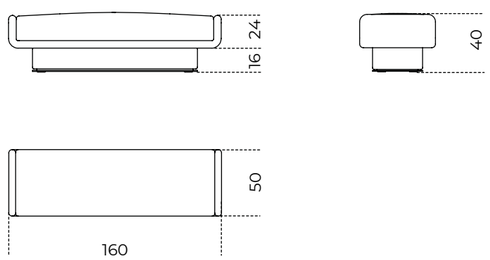

Posizione cuciture per versione in pelle/pelle scamosciata
Stitching position for leather/suede version

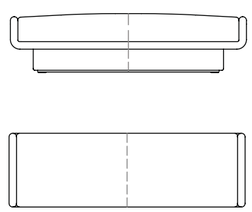

Tavolino S (50 x 25 x 22h)
Side table S (19¾" x 10" x 8¾"h)

Tavolino M (50 x 35 x 22h)
Side table M (19¾" x 14" x 8¾"h)

Lou | Studio G&R , 2015

PRODUCT INFORMATION

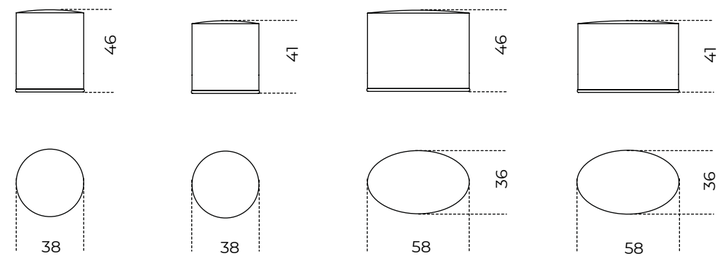

S **S Lounge** **L** **L Lounge**

Nala | Oscar e Gabriele Buratti , 2025

PRODUCT INFORMATION

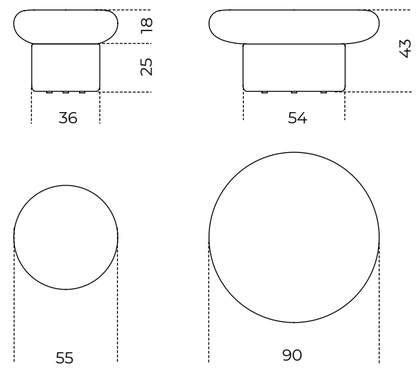

Oly | Massimo Castagna , 2019

PRODUCT INFORMATION

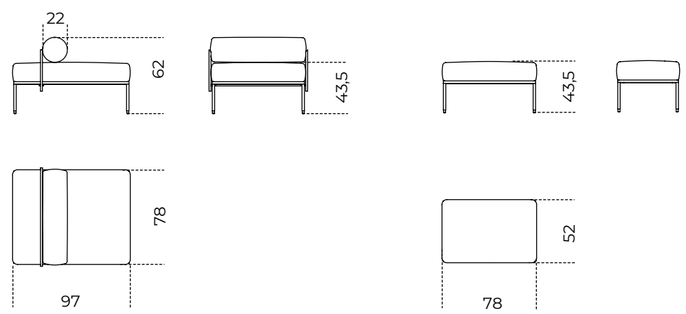

Panca
Bench

Pouf
Pouffe

› INDEX

Sensei Bench | Tollgard + Castellani , 2024

PRODUCT INFORMATION

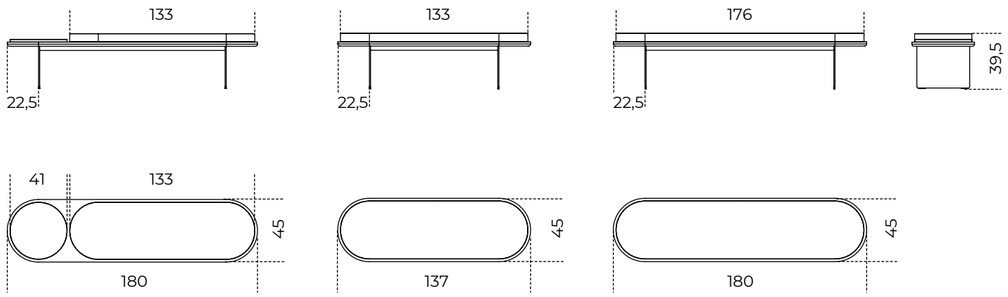

Stami Bench | Studiopepe , 2022

PRODUCT INFORMATION

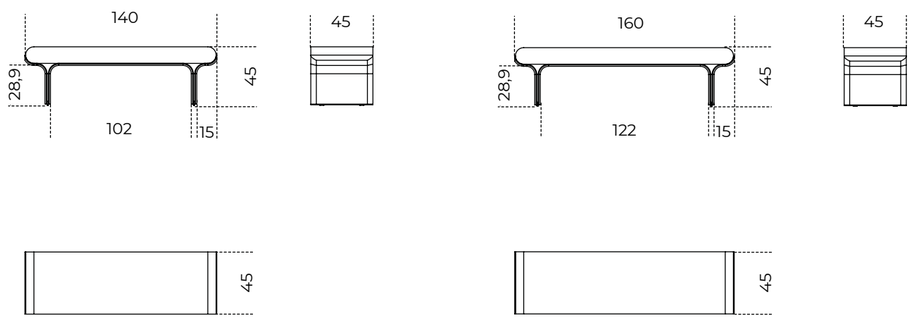

Stami Daybed | Studiopepe , 2022

PRODUCT INFORMATION

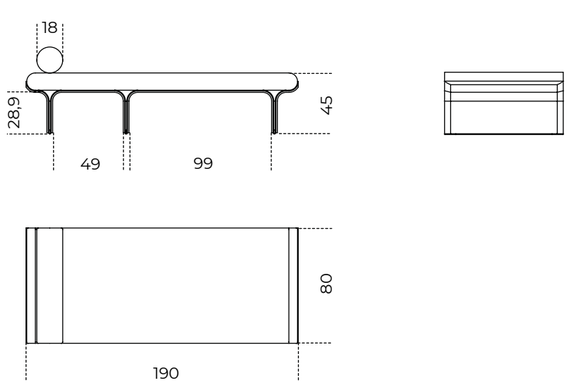

Stami Pouf | Studiopepe , 2022

PRODUCT INFORMATION

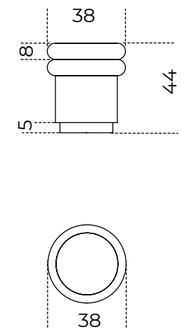

Twelve Daybed | Massimo Castagna , 2016

PRODUCT INFORMATION

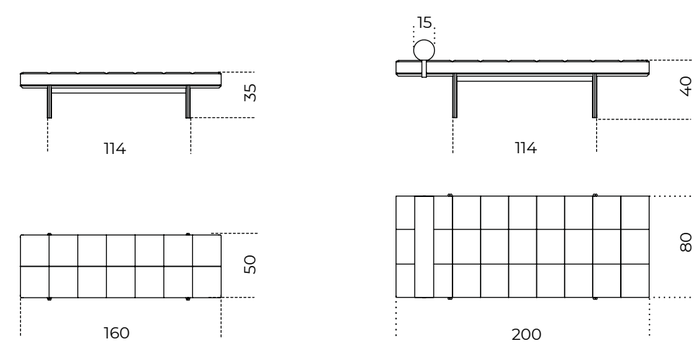

› INDEX

Divani e Poltrone

Sofas and Armchairs

▲ **0417**
Struttura in massello di frassino curvato tinto nero a poro aperto / Rivestimento in velvet Ochre 1688
Black lacquered open pore solid curved ash structure / Cover in velvet Ochre 1688

0417

Studio G&R / 2017

Poltroncina con struttura in massello di frassino curvato tinto nero a poro aperto. Disponibile anche in frassino naturale, tinto tabacco a poro aperto, tinto "Pure" bianco a poro aperto o tinto grigio smoke a poro aperto. Seduta e schienale, in multistrato curvato con imbottitura in poliuretano espanso, rivestiti in tessuto o pelle nei colori del campionario.

! Non sfoderabile.

Il massello di frassino naturale presenta variazioni di colore che vanno dal biondo chiaro al rosa fino ad arrivare al bruno pallido, con eventuali sfumature di verde. Queste differenze sono da considerarsi caratteristiche di questa essenza.

Il legno massello è molto sensibile alla luce, il posizionamento vicino a sorgenti di luce naturale ne compromette la colorazione e la stabilità. Un'elevata variazione della temperatura e umidità dell'aria può provocare la comparsa di microfratture e leggere variazioni.

Armchair with black open pore stained solid curved ash structure. Also available in natural ash, tobacco stained open pore, "Pure" white stained open pore or grey smoke stained open pore ash. Curved plywood seat and backrest with polyurethane foam padding covered by fabric or leather as per sample.

! Not removable cover.

Natural ash solid wood has colour variations ranging from light blonde to pink to pale brown, with possible shades of green. These differences are to be considered characteristic of this essence.

Solid wood is very light-sensitive, placing it near natural light sources may compromise its colour and stability. Considerable differences in air temperature and humidity may cause microfractures and slight variations.

Cm
70 x 64 x 64

Inches
27¾" x 25¼" x 25¼"

TECHNICAL DRAWINGS

STRUTTURA/STRUCTURE

Frassino tinto nero a poro aperto
Black stained open pore ash

Frassino tinto grigio smoke a poro aperto
Grey smoke open pore stained ash

Frassino tinto tabacco a poro aperto
Tobacco stained open pore ash

Frassino naturale
Natural ash

Frassino tinto "Pure" bianco a poro aperto
"Pure" white open pore stained ash

RIVESTIMENTO/COVER

Tessuto/pelle nei colori del campionario
Fabric/leather as per samples.

› INDEX

▲ **AKIKO LOUNGE**
Rivestimento in Futura milk 002
Cover in Futura milk 002

Akiko Lounge

Oscar e Gabriele Buratti / 2017

Poltrona con struttura interna in metallo imbottita con schiuma poliuretanica a densità differenziate e fibra poliestere. Basamento in metallo verniciato color "warm grey".
Fornita di un cuscino cm 60x60 in piuma rivestito nello stesso rivestimento.
Rivestimento sfoderabile in tessuto o pelle nei colori del campionario.
Disponibile versione con movimento girevole a 180° con ritorno con basamento a 4 razze in metallo verniciato color "warm grey" con finalini.

! Rivestimento sfoderabile

Per la realizzazione di elementi con rivestimento in pelle sono necessarie cuciture aggiuntive rispetto gli elementi con rivestimento in tessuto.

Armchair with metal inside structure padded with polyurethane foam in different density and polyester fibre. Metal base lacquered in the "warm grey" colour.
A cm 60x60 downpadding cushion covered in the same finish of the armchair included.
Removable cover in fabric or leather as per samples.
Also available version with 180° swivel movement with return with "warm grey" colour lacquered four star metal base with feet.

! Removable cover

Additional stitching is required for elements with leather upholstery compared to elements with fabric upholstery.

Cm
78,5 x 83,5 x 70

Inches
31¾" x 33" x 27¾"

TECHNICAL DRAWINGS

BASE METALLICA/ METAL BASE

Metallo verniciato "warm grey"
Metal lacquered "warm grey" colour

RIVESTIMENTO/COVER

Sample box
COVERS

Tessuto/pelle nei colori del campionario
Fabric/leather as per samples.

› INDEX

▲ **AUDREY**
Rivestimento in Armónia ivory 003
Cover in Armónia ivory 003

Audrey

Massimo Castagna / 2017

Divano in poliuretano espanso indeformabile a densità differenziate e fibra poliestere con struttura interna in legno e derivati. Basamento in MDF in massa nero. Disponibile con rivestimento in tessuto o pelle nei colori del campionario. Fornito di due cuscini schienale in fibra poliestere.
Su richiesta rivestimento sfoderabile, non disponibile per le seguenti categorie: Cat. L1, L2 e pelle cliente/C.O.L.

! **Su richiesta rivestimento sfoderabile escluso in Cat. L1, L2 e pelle cliente/C.O.L.**

Per la realizzazione di elementi con rivestimento in pelle sono necessarie cuciture aggiuntive rispetto gli elementi con rivestimento in tessuto.

Disponibile versione destra o sinistra.
La scelta della versione destra o sinistra è da specificare al momento dell'ordine.

Sofa in non-deformable polyurethane foam in different density and polyester fibre with inside structure in wood and by-products. Black coloured MDF base. Available covered by fabric or leather as per sample. Supplied with two backrest cushions in polyester fibre.
Removable covers upon request, not available for the following categories: Cat. L1, L2 and customer leather C.O.L.

! On demand removable cover excluding in Cat. L1, L2 and client supplied leather.

Additional stitching is required for elements with leather upholstery compared to elements with fabric upholstery.

Available right or left version.
The right or left version has to be confirmed when ordering.

Cm	**Inches**
207 x 109 x 73	81½" x 43" x 28¾"
252 x 116 x 73	99¼" x 45¾" x 28¾"
278 x 123 x 73	109½" x 48½" x 28¾"
326 x 137 x 73	128½" x 54" x 28¾"

Cuscino schienale (incluso):	**Backrest cushion (included):**
45 x 6 x 41 (Audrey 207)	17¾" x 2½" x 16¼" (Audrey 207)
67 x 6 x 41 (Audrey 252)	26½" x 2½" x 16¼" (Audrey 252)
71 x 6 x 41 (Audrey 278)	28" x 2½" x 16¼" (Audrey 278)
83 x 6 x 41 (Audrey 326)	32¾" x 2½" x 16¼ (Audrey 326)

Cuscino decorativo	**Decorative cushion**
40 x 40	15¾" x 15¾"
60 x 60	23¾" x 23¾"

TECHNICAL DRAWINGS

RIVESTIMENTO/COVER

Tessuto/pelle nei colori del campionario
Fabric/leather as per samples.

› INDEX

▲ **AUDREY MOTION**
Modulo terminale (T160) cm 160 x 140 x 73h / Rivestimento in Sauvage moss 015
Terminal modules (T160) inches 63" x 55¼" x 28¾"h / Cover in Sauvage moss 015

Audrey Motion

Massimo Castagna / 2020

Divano modulare in poliuretano espanso indeformabile a densità differenziate e fibra poliestere con struttura interna in legno e derivati. Basamento in MDF in massa nero. Disponibile con rivestimento in tessuto o pelle nei colori del campionario. Rivestimento sfoderabile, non disponibile per le seguenti categorie: Cat. L1, L2 e pelle cliente/C.O.L.
Fornito di cuscini schienale in fibra poliestere.

Modular sofa made of non-deformable differentiated density polyurethane foam and polyester fiber with internal structure made of wood and wood derivatives. Base in MDF in black mass. Available with fabric or leather upholstery in sample colors. Removable cover, not available for the following categories: Cat. L1, L2 and customer/C.O.L. leather.
Supplied with polyester fiber back cushions.

! Rivestimento sfoderabile escluso in Cat. L1, L2 e pelle cliente/C.O.L.

Per la realizzazione di elementi con rivestimento in pelle sono necessarie cuciture aggiuntive rispetto gli elementi con rivestimento in tessuto

I divani componibili sono dotati di un pratico sistema di aggancio che garantisce il fissaggio dei moduli.

Moduli non vendibili singolarmente.

! Removable cover excluding in Cat. L1, L2 and client supplied leather.

Additional stitching is required for elements with leather upholstery compared to elements with fabric upholstery.

The modular sofas are supplied with a coupling system that guarantees the fixing of the modules.

Modules cannot be sold individually.

	Cm	Inches
	Moduli terminali:	**Terminal modules:**
T115 L/R	115 x 113 x 73	45½" x 44½" x 28¾"
T160 L/R	160 x 140 x 73	63" x 55¼" x 28¾"
	Moduli centrali:	**Central modules:**
C175	175 x 107 x 73	69" x 42¼" x 28¾"
C200	200 x 105 x 73	78¾" x 41½" x 28¾"
C235	235 x 113 x 73	92¾" x 44½" x 28¾"
	Cuscino schienale (incluso):	**Backrest cushion (included):**
	65 x 6 x 40	25¾" x 2½" x 15¾"
	Cuscino decorativo	**Decorative cushion**
	40 x 40	15¾" x 15¾"
	60 x 60	23¾" x 23¾"

TECHNICAL DRAWINGS

RIVESTIMENTO/COVER

Tessuto/pelle nei colori del campionario
Fabric/leather as per samples.

▲ **AUDREY POLTRONA**
Rivestimento in Sofi milk 187
Cover in Sofi milk 187

Audrey Poltrona

Massimo Castagna / 2018

Poltrona girevole (360°) in poliuretano espanso indeformabile a densità differenziate e fibra poliestere con struttura interna legno. Fornita di un cuscino schienale in fibra poliestere. Basamento in MDF in massa nero. Disponibile con rivestimento in tessuto o pelle nei colori del campionario. Su richiesta rivestimento sfoderabile, non disponibile per le seguenti categorie: Cat. L1, L2 e pelle cliente/C.O.L.

Swivel armchair (360°) made of non-deformable differentiated density polyurethane foam and polyester fiber with wooden inner frame. Supplied with a polyester fiber back cushion. Base made of MDF in black mass. Available with fabric or leather upholstery in sample colors. Removable cover upon request, not available for the following categories: Cat. L1, L2 and customer/C.O.L. leather..

! Su richiesta rivestimento sfoderabile escluso in Cat. L1, L2 e pelle cliente/C.O.L.

Per la realizzazione di elementi con rivestimento in pelle sono necessarie cuciture aggiuntive rispetto gli elementi con rivestimento in tessuto.

Disponibile versione destra o sinistra.
La scelta della versione destra o sinistra è da specificare al momento dell'ordine.

! On demand removable cover excluding in Cat. L1, L2 and client supplied leather.

Additional stitching is required for elements with leather upholstery compared to elements with fabric upholstery.

Available right or left version.
The right or left version has to be confirmed when ordering.

Cm	**Inches**
102 x 84 x 68	40¼" x 33¼" x 27"
122 x 97 x 68	48¼" x 38¼" x 27"
Cuscino schienale (incluso):	**Backrest cushion (included):**
50 x 6 x 40	19¾" x 2½" x 15¾"
Cuscino decorativo	**Decorative cushion**
40 x 40	15¾" x 15¾"

TECHNICAL DRAWINGS

RIVESTIMENTO/COVER

Sample box COVERS

Tessuto/pelle nei colori del campionario
Fabric/leather as per samples.

› INDEX

Cloud

Massimo Castagna / 2016

Divano in poliuretano espanso indeformabile a densità differenziate e fibra poliestere con struttura interna in legno. Piedi in legno laccato nero. Disponibile con rivestimento in tessuto o pelle nei colori del campionario.

! Non sfoderabile.

Sofa in non-deformable foam polyurethane in different density and polyester fibre with wooden inside structure. Black lacquered wooden feet. Available covered by fabric or leather as per samples.

! Not removable cover

Cm
140 x 100 x 75
220 x 100 x 75
260 x 100 x 75

Cuscino decorativo
40 x 40
60 x 60

Inches
55¼" x 39½" x 29¾"
86¾" x 39½" x 29¾"
102½" x 39½" x 29¾"

Cuscino decorativo
15¾" x 15¾"
23¾" x 23¾"

TECHNICAL DRAWINGS

RIVESTIMENTO/COVER

Tessuto/pelle nei colori del campionario
Fabric/leather as per samples.

› INDEX

Cloud Chaise Longue

Massimo Castagna / 2024

Poltrona chaise longue in poliuretano espanso indeformabile a densità differenziate e fibra poliestere con struttura interna in legno. Piedi in legno laccato nero. Disponibile con rivestimento in tessuto o pelle nei colori del campionario.

! Non sfoderabile.

Chaise-longue armchair in non-deformable foam polyurethane in different density and polyester fibre with wooden inside structure. Black lacquered wooden feet. Available covered by fabric or leather as per sample.

! Not removable cover

Cm
160 x 165 x 75

Inches
63” x 65” x 29¾”

TECHNICAL DRAWINGS

RIVESTIMENTO/COVER

Tessuto/pelle nei colori del campionario
Fabric/leather as per samples.

PIEDINI/FEET

Legno laccato nero
Black lacquered wood

› INDEX

▲ **CLOUD INFINITY**
Rivestimento in Touch milk 111
Cover in Touch milk 111

Cloud Infinity

Massimo Castagna / 2022

Divano modulare in poliuretano espanso indeformabile a densità differenziate e fibra poliestere con struttura interna in legno. Piedi in legno laccato nero. Disponibile con rivestimento in tessuto o pelle nei colori del campionario. Non sfoderabile.

Tavolino in legno laccato color fango disponibile su richiesta. Disponibile anche con top in marmo Travertino Romano spazzolato naturale (non resinato), Calacatta Vagli lucido naturale o Emperador Brown spazzolato.

! **Non sfoderabile.**

Su richiesta rivestimento sfoderabile, non disponibile per le seguenti categorie: Cat. L1, L2 e pelle cliente/C.O.L.
Per la realizzazione di elementi con rivestimento in pelle sono necessarie cuciture aggiuntive rispetto gli elementi con rivestimento in tessuto.

Moduli non vendibili singolarmente.

Modular sofa in non-deformable foam polyurethane in different density and polyester fibre with wooden inside structure. Black lacquered wooden feet. Available covered by fabric or leather as per samples.
Not removable cover.

Fango lacquered wooden side table on request.
Also available with natural brushed Travertino Romano (not treated with resin), natural polish Calacatta Vagli or brushed Emperador Brown marble top..

! Not removable cover.

On demand removable cover upon request, not available for the following categories: Cat. L1, L2 and customer/C.O.L. leather.
Additional stitching is required for elements with leather upholstery compared to elements with fabric upholstery

Modules cannot be sold individually.

	Cm	Inches
	Moduli terminali:	**Terminal modules:**
T1 L/R	76 x 100 x 75	30" x 39½" x 29¾"
T2 L/R	114 x 100 x 75	45" x 39½" x 29¾"
T3 L/R	170 x 100 x 75	60" x 39½" x 29¾"
	Moduli centrali:	**Central modules:**
C2	76 x 100 x 75	30" x 39½" x 29¾"
C3	114 x 100 x 75	45" x 39½" x 29¾"
TCL	152 x 165 x 75	60" x 65" x 29¾"
	Moduli angolari:	**Corner modules:**
TA L/R	170 x 124 x 75	67" x 49" x 29¾"
CA	140 x 124 x 75	55¼" x 49" x 29¾"
CA90	150 x 150 x 75	59¼" x 59¼" x 29¾"
	Tavolino:	**Side table:**
	100 x 40 x 35	39½" x 15¾" x 14
	Cuscino decorativo	**Decorative cushion**
	40 x 40	15¾" x 15¾"
	60 x 60	23¾" x 23¾"

TECHNICAL DRAWINGS

RIVESTIMENTO/COVER

Tessuto/pelle nei colori del campionario
Fabric/leather as per samples.

PIEDINI/FEET

Legno laccato nero
Black lacquered wood

TAVOLINO/SIDE TABLE
BASE / BASE

Legno laccato color "fango"
Wooden lacquered "fango" colour

TAVOLINO/SIDE TABLE
TOP

Travertino Romano spazzolato naturale
Natural brushed Travertino Romano

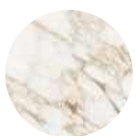

Marmo lucido naturale Calacatta Vagli
Natural polished Calacatta Vagli marble

Marmo spazzolato Emperador Brown
Brushed Emperador Brown marble

› INDEX

Cloud Poltrona

Massimo Castagna / 2016

Poltrona in poliuretano espanso indeformabile a densità differenziate e fibra poliestere con struttura interna in legno. Piedi in legno laccato nero. Disponibile con rivestimento in tessuto o pelle nei colori del campionario.

! Non sfoderabile.

Armchair in non-deformable foam polyurethane in different density and polyester fibre with wooden inside structure. Black lacquered wooden feet. Available covered by fabric or leather as per sample.

! Not removable cover.

Cm
110 x 100 x 75

Cuscino decorativo
40 x 40
60 x 60

Inches
43½" x 39½" x 29¾"

Decorative cushion
15¾" x 15¾"
23¾" x 23¾"

TECHNICAL DRAWINGS

RIVESTIMENTO/COVER

Sample box
COVERS

Tessuto/pelle nei colori del campionario
Fabric/leather as per samples.

› INDEX

▲ **ELISSA**
Rivestimento in delia milk 002 / Base in legno laccato color "fango"
Cover in delia milk 002 / Wooden lacquered "fango" colour base

Elissa

Dainelli Studio / 2020

Divano con struttura interna in legno e derivati. Imbottito con poliuretano espanso indeformabile a densità differenziate e fibra poliestere. Cucitura orizzontale perimetrale esterna. Cuscini schienale in piuma inclusi.
Basamento in legno laccato color "fango".
Disponibile con rivestimento in tessuto o pelle nei colori del campionario.

! **Rivestimento sfoderabile.**

Per la realizzazione di elementi con rivestimento in pelle sono necessarie cuciture aggiuntive rispetto gli elementi con rivestimento in tessuto.

Sofa with inside structure in wood and by-products. Padded with non-deformable foam polyurethane in different densities and polyester fibre. Horizontal stitching along the external perimeter. Downpadding backrest cushions included.
Wooden base lacquered in the "fango" colour.
Available covered by fabric or leather as per samples.

! Removable cover.

Additional stitching is required for elements with leather upholstery compared to elements with fabric upholstery.

Cm
240 x 96 x 69
280 x 96 x 69

Inches
94½" x 38" x 27¼"
110¼" x 38" x 27¼"

Cuscino schienale (incluso):
60 x 60

Backrest cushion (included):
23¾" x 23¾"

Cuscino decorativo
40 x 40
60 x60

Decorative cushion
15¾" x 15¾"
23¾" x 23¾"

TECHNICAL DRAWINGS

BASE/BASE

Legno laccato color "fango"
Wooden lacquered "fango" colour

RIVESTIMENTO/COVER

Tessuto/pelle nei colori del campionario
Fabric/leather as per samples.

› INDEX

▲ **ELISSA SECTIONAL**
Rivestimento in joy grey 007 / Base in legno laccato color "fango"
Cover in joy grey 007 / Wooden lacquered "fango" colour base

Elissa Sectional

Dainelli Studio / 2021

Divano modulare con struttura interna in legno e derivati. Imbottito con poliuretano espanso indeformabile a densità differenziate e fibra poliestere. Cucitura orizzontale perimetrale esterna. Cuscini schienale in piuma inclusi. Basamento in legno laccato color "fango". Disponibile con rivestimento in tessuto o pelle nei colori del campionario.

! Rivestimento sfoderabile.

Per la realizzazione di elementi con rivestimento in pelle sono necessarie cuciture aggiuntive rispetto gli elementi con rivestimento in tessuto.

I divani componibili sono dotati di un pratico sistema di aggancio che garantisce il fissaggio dei moduli.

Moduli non vendibili singolarmente.

Modular sofa with inside structure in wood and by-products. Padded with non-deformable foam polyurethane in different densities and polyester fiber. Horizontal stitching along the external perimeter. Downpadding backrest cushions included. Wooden base lacquered in the "fango" colour. Available covered by fabric or leather as per samples. Removable cover.

! Removable cover.

Additional stitching is required for elements with leather upholstery compared to elements with fabric upholstery.

The modular sofas are supplied with a coupling system that guarantees the fixing of the modules.

Modules cannot be sold individually.

	Cm	Inches
	Moduli terminali:	**Terminal modules:**
ELS-T120L/R	120 x 96 x 69	47¼" x 38" x 27¼"
ELS-T140L/R	140 x 96 x 69	55¼" x 38" x 27¼"
ELS-T200L/R	220 x 96 x 69	86¾" x 38" x 27¼"
ELS-T260L/R	260 x 96 x 69	120½" x 38" x 27¼"
	Moduli centrali:	**Central modules:**
ELS-C100	100 x 90 x 69	39½" x 35½" x 27¼"
ELS-C120	120 x 90 x 69	47¼" x 35½" x 27¼"
ELS-C200	200 x 90 x 69	78¾" x 35½" x 27¼"
ELS-C240	240 x 90 x 69	94½" x 35½" x 27¼"
	Moduli angolari:	**Corner modules:**
ELS-TA225L/R	225 x 147 x 69	88¾" x 58" x 27¼"
ELS-TA240L/R	240 x 120 x 69	94½" x 47¼" x 27¼"
ELS-TA280L/R	280 x 120 x 69	110¼" x 47¼" x 27¼"
ELS-CA200	200 x 147 x 69	78¾" x 58" x 27¼"
ELS-A140L/R	140 x 120 x 69	55¼" x 47¼" x 27¼"
	Cuscino schienale (incluso):	**Backrest cushion (included):**
	60 x 60	23¾" x 23¾"
	Cuscino decorativo	**Decorative cushion**
	40 x 40	15¾" x 15¾"
	60 x 60	23¾" x 23¾"

TECHNICAL DRAWINGS

BASE/BASE

Legno laccato color "fango"
Wooden lacquered "fango" colour

RIVESTIMENTO/COVER

Tessuto/pelle nei colori del campionario
Fabric/leather as per samples.

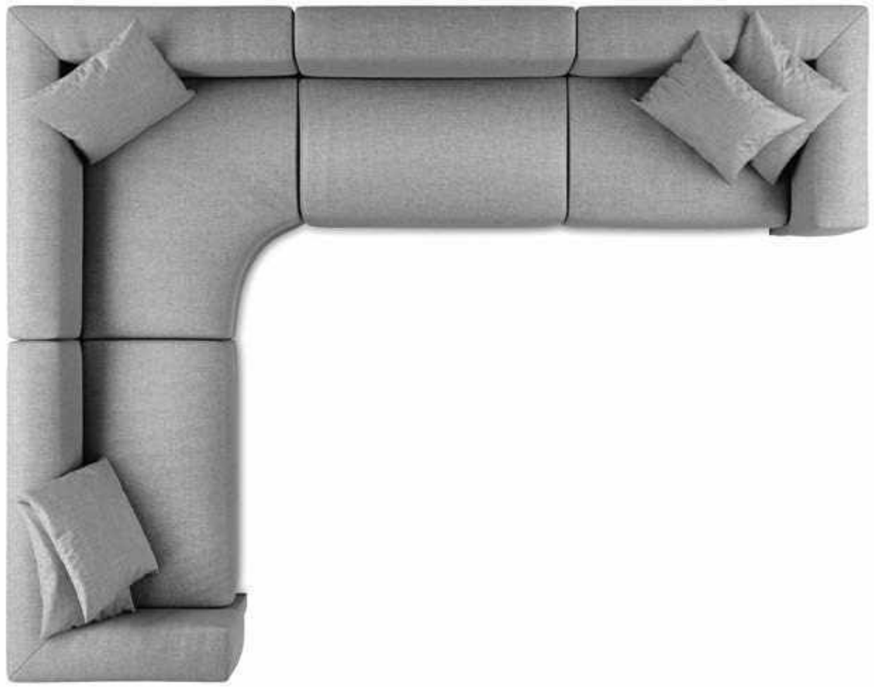

COMPOSITION 3

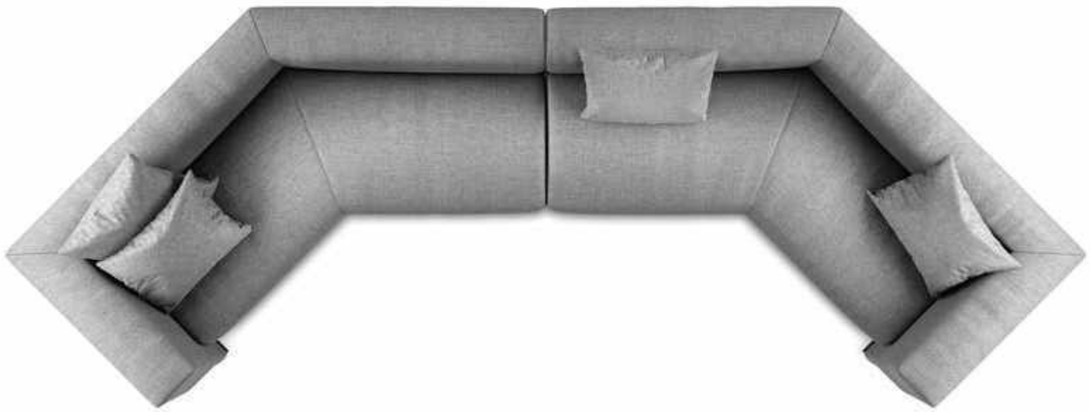

COMPOSITION 6

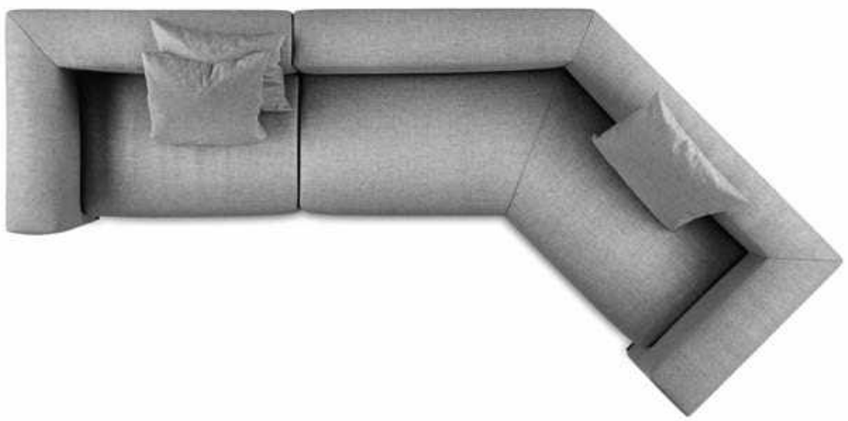

COMPOSITION 4

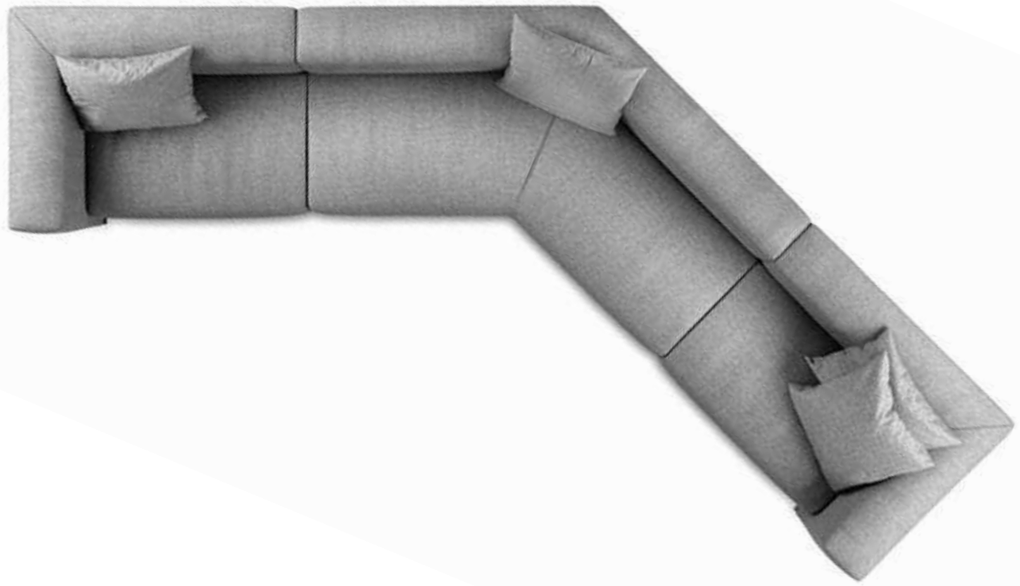

COMPOSITION 5

› INDEX

▲ **EVOLIS**
Rivestimento in flow milk 001
Cover in flow milk 001

Evolis

Martina e Massimo Castagna / 2025

Divano con struttura interna in metallo, legno e derivati. Imbottito con poliuretano espanso indeformabile a densità differenziate e fibra poliestere.
Appoggio a terra su piedini regolabili in materiale termoplastico nero.
Disponibile con rivestimento in tessuto o pelle nei colori del campionario.
Rivestimento sfoderabile, non disponibile per le seguenti categorie: Cat. L1, L2 e pelle cliente/C.O.L..

Per la realizzazione di elementi con rivestimento in pelle sono necessarie cuciture aggiuntive rispetto gli elementi con rivestimento in tessuto.

! **Fornito di un cuscino schienale imbottito in piuma d'oca cm 50x50 nello stesso rivestimento del divano.**

Rivestimento sfoderabile escluso in Cat. L1, L2 e pelle cliente/C.O.L.

Per la realizzazione di elementi con rivestimento in pelle sono necessarie cuciture aggiuntive rispetto gli elementi con rivestimento in tessuto.

Sofa with inside structure in metal, wood and by-products. Padded with non-deformable foam polyurethane in different densities and polyester fiber.
Rests on adjustable feet made of thermoplastic material.
Available covered by fabric or leather as per samples.
Removable cover, not available for the following categories: Cat. L1, L2 and customer/C.O.L. leather.

Additional stitching is required for elements with leather upholstery compared to elements with fabric upholstery.

! A cm 50x50 back cushion padded with goose down covered in the same finish of the sofa included.

Removable cover excluding in Cat. L1, L2 and client supplied leather.

Additional stitching is required for elements with leather upholstery compared to elements with fabric upholstery.

	Cm	**Inches**
EVO 123 SMALL	216 x 102 x 76	85¼" x 40¼" x 30"
EVO 123 MEDIUM	236 x 102 x 76	93" x 40¼" x 30"
EVO 143 SMALL	236 x 102 x 76	93" x 40¼" x 30"
EVO 143 MEDIUM	256 x 102 x 76	101" x 40¼" x 30"
EVO 163 SMALL	256 x 102 x 76	101" x 40¼" x 30"
EVO 163 MEDIUM	276 x 102 x 76	108¾" x 40¼" x 30"
	Cuscino schienale (incluso):	**Backrest cushion (included):**
	50 x 50	19¾" x 19¾"

TECHNICAL DRAWINGS

RIVESTIMENTO/COVER

Tessuto/pelle nei colori del campionario
Fabric/leather as per samples.

▲ **EVOLIS NEXT**
Rivestimento in flow milk 001
Cover in flow milk 001

Evolis Next

Martina e Massimo Castagna / 2025

Divano modulare con struttura interna in metallo, legno e derivati. Imbottito con poliuretano espanso indeformabile a densità differenziate e fibra poliestere. Appoggio a terra su piedini regolabili in materiale termoplastico nero. Disponibile con rivestimento in tessuto o pelle nei colori del campionario. Rivestimento sfoderabile, non disponibile per le seguenti categorie: Cat. L1, L2 e pelle cliente/C.O.L.

Moduli non vendibili singolarmente.

! **Fornito di un cuscino schienale imbottito in piuma d'oca cm 50x50 nello stesso rivestimento del divano.**

Rivestimento sfoderabile escluso in Cat. L1, L2 e pelle cliente/C.O.L.

Per la realizzazione di elementi con rivestimento in pelle sono necessarie cuciture aggiuntive rispetto gli elementi con rivestimento in tessuto.

I divani componibili sono dotati di un pratico sistema di aggancio che garantisce il fissaggio dei moduli.

Moduli non vendibili singolarmente.

Modular sofa with inside structure in metal, wood and by-products. Padded with non-deformable foam polyurethane in different densities and polyester fiber.
Rests on adjustable feet made of thermoplastic material.
Available covered by fabric or leather as per samples.
Removable cover, not available for the following categories: Cat. L1, L2 and customer/C.O.L. leather.

Modules cannot be sold individually.

! A cm 50x50 back cushion padded with goose down covered in the same finish of the sofa included.

Removable cover excluding in Cat. L1, L2 and client supplied leather.

Additional stitching is required for elements with leather upholstery compared to elements with fabric upholstery.

The modular sofas are supplied with a coupling system that guarantees the fixing of the modules.

Modules cannot be sold individually.

	Cm	Inches
EVO-T128	128 x 102 x 76	50½" x 40¼" x 30"
EVO-T148	148 x 102 x 76	58½" x 40¼" x 30"
EVO-T168	168 x 102 x 76	66¼" x 40¼" x 30"

Cuscino schienale (incluso):
50 x 50

Backrest cushion (included):
19¾" x 19¾"

TECHNICAL DRAWINGS

RIVESTIMENTO/COVER

Tessuto/pelle nei colori del campionario
Fabric/leather as per samples.

› INDEX

▲ **FIONA**
Modulo divano (modulo BL) cm 170 x 100 x 71h / Rivestimento in velvet mink 518
Modular sofa (BL module) inches 67" x 39½" x 28"h / Cover in velvet mink 518

Fiona

Massimo Castagna / 2018

Divano modulare in poliuretano espanso indeformabile a densità differenziate e fibra poliestere con struttura interna in legno. Appoggio a terra su piedini in materiale termoplastico. Schienale lavorato in capitonné.
Cuscini schienale misto piuma.

Disponibile con rivestimento in tessuto o pelle nei colori del campionario.

! **Non sfoderabile.**

Per la realizzazione di elementi con rivestimento in pelle sono necessarie cuciture aggiuntive rispetto gli elementi con rivestimento in tessuto.

I divani componibili sono dotati di un pratico sistema di aggancio che garantisce il fissaggio dei moduli.

Moduli non vendibili singolarmente.

Modular sofa in non-deformable foam polyurethane in different density and polyester fiber with wooden inside structure. Rests on feet made of thermoplastic material.
Capitonné back.
Mixed down padding backrest cushions.

Available covered by fabric or leather as per sample.

! Not removable cover.

Additional stitching is required for elements with leather upholstery compared to elements with fabric upholstery.

The modular sofas are supplied with a coupling system that guarantees the fixing of the modules.

Modules cannot be sold individually.

	Cm Moduli	Inches Modules
A-130 L/R	130 x 110 x 71	51¼" x 43½" x 28"
A-180 L/R	180 x 110 x 71	71" x 43½" x 28"
A-230 L/R	230 x 110 x 71	90¾" x 43½" x 28"
B-180 L/R	180 x 110 x 71	71" x 43½" x 28"
B-230 L/R	230 x 110 x 71	90¾" x 43½"x 28"
C-180L/R	180 x 110 x 71	71" x 43½" x 28"
C-230L/R	230 x 110 x 71	90¾" x 43½" x 28"
D-130	130 x 110 x 71	51¼" x 43½" x 28"
D-180	180 x 110 x 71	71" x 43½" x 28"
D-230	230 x 110 x 71	90¾" x 43½" x 28"
E-180 L/R	180 x 110 x 71	71" x 43½" x 28"
F-110 L/R	110 x 180 x 71	43½" x 71" x 28"
G-110	110 x 180 x 71	43½" x 71" x 28"

Cuscino schienale (incluso):
83 x 6 x 47

Cuscino decorativo
40 x 40
60 x 60

Backrest cushion (included):
32¾" x 2½" 18¾"

Decorative cushion
15¾" x 15¾"
23¾" x 23¾"

TECHNICAL DRAWINGS

RIVESTIMENTO/COVER

Sample box
COVERS

Tessuto/pelle nei colori del campionario
Fabric/leather as per samples.

› INDEX

▲ **FIONA SOFT**
Modulo divano (modulo AL) cm 170 x 100 x 71h / Rivestimento in nabuk rose powder 2104
Modular sofa (AL module) inches 67" x 39½" x 28"h / Cover in nabuk rose powder 2104

Fiona Soft

Massimo Castagna / 2019

Divano modulare in poliuretano espanso indeformabile a densità differenziate e fibra poliestere con struttura interna in legno. Appoggio a terra su piedini in materiale termoplastico. Schienale con cuciture lineari verticali.
Cuscini schienale misto piuma.
Disponibile con rivestimento in tessuto o pelle nei colori del campionario.

! **Non sfoderabile.**

Per la realizzazione di elementi con rivestimento in pelle sono necessarie cuciture aggiuntive rispetto gli elementi con rivestimento in tessuto.

I divani componibili sono dotati di un pratico sistema di aggancio che garantisce il fissaggio dei moduli.

Moduli non vendibili singolarmente.

Modular sofa in non-deformable foam polyurethane in different density and polyester fiber with wooden inside structure. Rests on feet made of thermoplastic material.
Back with vertical linear seams.
Mixed downpadding backrest cushions.
Available covered by fabric or leather as per sample.

! Not removable cover.

Additional stitching is required for elements with leather upholstery compared to elements with fabric upholstery.

The modular sofas are supplied with a coupling system that guarantees the fixing of the modules.

Modules cannot be sold individually.

	Cm Moduli	Inches Modules
A-130 L/R	130 x 110 x 71	51¼" x 43½" x 28"
A-180 L/R	180 x 110 x 71	71" x 43½" x 28"
A-230 L/R	230 x 110 x 71	90¾" x 43½" x 28"
B-180 L/R	180 x 110 x 71	71" x 43½" x 28"
B-230 L/R	230 x 110 x 71	90¾" x 43½"x 28"
C-180L/R	180 x 110 x 71	71" x 43½" x 28"
C-230L/R	230 x 110 x 71	90¾" x 43½" x 28"
D-130	130 x 110 x 71	51¼" x 43½" x 28"
D-180	180 x 110 x 71	71" x 43½" x 28"
D-230	230 x 110 x 71	90¾" x 43½" x 28"
E-180 L/R	180 x 110 x 71	71" x 43½" x 28"
F-110 L/R	110 x 180 x 71	43½" x 71" x 28"
G-110	110 x 180 x 71	43½" x 71" x 28"

Cuscino schienale (incluso)	**Backrest cushion (included)**
83 x 6 x 47	32¾" x 2½" 18¾"
Cuscino decorativo	**Decorative cushion**
40 x 40	15¾" x 15¾"
60 x 60	23¾" x 23¾"

TECHNICAL DRAWINGS

RIVESTIMENTO/COVER

Tessuto/pelle nei colori del campionario
Fabric/leather as per samples.

▲ **FIRST**
Rivestimento in velvet Peacock 705
Cover in velvet Peacock 705

First

Massimo Castagna / 2014

Divano in poliuretano espanso indeformabile a densità differenziate e fibra poliestere con struttura interna in legno. Piedi in legno laccato nero. Disponibile con rivestimento in tessuto o pelle nei colori del campionario.

! Non sfoderabile.

Per la realizzazione di elementi con rivestimento in pelle sono necessarie cuciture aggiuntive rispetto gli elementi con rivestimento in tessuto.

Sofa in non-deformable foam polyurethane in different density and polyester fibre with wooden inside structure. Black lacquered wooden feet. Available covered by fabric or leather as per sample.

! Not removable cover.

Additional stitching is required for elements with leather upholstery compared to elements with fabric upholstery.

Cm	**Inches**
172 x 80 x 68	67¾" x 31½" x 27"
Cuscino decorativo	**Decorative cushion**
35 x 25	14" x 10"
56 x 28	22¼" x 11¼"
40 x 40	15¾" x 15¾"

TECHNICAL DRAWINGS

RIVESTIMENTO/COVER

Tessuto/pelle nei colori del campionario
Fabric/leather as per samples.

▲ **FIRST MODULARE**
Rivestimento in velvet Mink 518
Cover in velvet Mink 518

First Modulare

Massimo Castagna / 2015

Divano modulare in poliuretano espanso indeformabile a densità differenziate e fibra poliestere e piuma con struttura interna in legno. Piedi in legno laccato nero. Cuscini schienale misto piuma.
Disponibile con rivestimento in tessuto o pelle nei colori del campionario.

Disponibile fino ad esaurimento scorte.

! **Non sfoderabile.**

Per la realizzazione di elementi con rivestimento in pelle sono necessarie cuciture aggiuntive rispetto gli elementi con rivestimento in tessuto.

I divani componibili sono dotati di un pratico sistema di aggancio che garantisce il fissaggio dei moduli.

Moduli non vendibili singolarmente.

Modular sofa in non-deformable foam polyurethane in different density and polyester fiber and downpadding with wooden inside structure. Black lacquered wooden feet. Mixed downpadding backrest cushions.
Available covered by fabric or leather as per sample.

Available while stock lasts.

! Not removable cover.

Additional stitching is required for elements with leather upholstery compared to elements with fabric upholstery.

The modular sofas are supplied with a coupling system that guarantees the fixing of the modules.

Modules cannot be sold individually.

Cm	**Inches**
107 x 98 x 68	42¼" x 38¾" x 27"
167 x 98 x 68	65¾" x 38¾" x 27"
207 x 98 x 68	81½" x 38¾" x 27"
Cuscino schienale (incluso):	**Backrest cushion (included):**
73 x 40 (First modulare 107)	28¾" x 15¾" (First modulare 107)
63 x 40 (First modulare 167)	25" x 15¾" (First modulare 167)
73 x 40 (First modulare 207)	28¾" x 15¾" (First modulare 207)
Cuscino decorativo	**Decorative cushion**
35 x 25	14" x 10"
56 x 28	22¼" x 11¼"
40 x 40	15¾" x 15¾"

TECHNICAL DRAWINGS

RIVESTIMENTO/COVER

Tessuto/pelle nei colori del campionario
Fabric/leather as per samples.

› INDEX

▲ **FIRST POLTRONA&POUF**
Rivestimento in velvet Moss 7307
Cover in velvet Moss 7307

First Poltrona & Pouf

Massimo Castagna / 2015

Poltrona e pouf in poliuretano espanso indeformabile a densità differenziate e fibra poliestere con struttura interna in legno.
Piedi in legno laccato nero.
Disponibile con rivestimento in tessuto o pelle nei colori del campionario.

! Non sfoderabile.

Per la realizzazione di elementi con rivestimento in pelle sono necessarie cuciture aggiuntive rispetto gli elementi con rivestimento in tessuto.

Armchair and pouffe in non-deformable foam polyurethane in different density and polyester fiber with wooden inside structure.
Black lacquered wooden feet.
Available covered by fabric or leather as per sample.

! Not removable cover.

Additional stitching is required for elements with leather upholstery compared to elements with fabric upholstery.

Cm
Poltrona
87 x 80 x 68
Pouf
78 x 50 x 38

Cuscino decorativo
35 x 25

Inches
Armchair
34½" x 31½" x 27"
Pouffe
30¾" x 19¾" x 15"

Decorative cushion
14" x 10"

TECHNICAL DRAWINGS

RIVESTIMENTO/COVER

Tessuto/pelle nei colori del campionario
Fabric/leather as per samples.

› INDEX

▲ **H2O LOUNGE**
Rivestimento in nest peacock 001
Cover in nest peacock 001

H2O Lounge

Studiopepe / 2025

Poltrona girevole (360°) con struttura interna in legno imbottita in poliuretano espanso indeformabile a densità differenziate.
Completamente rivestita in tessuto o in pelle nei colori del campionario.
L'abbinamento delle cerniere viene definito da Gallotti&Radice coordinandolo con il rivestimento scelto.
Rivestimento sfoderabile, non disponibile per le seguenti categorie: Cat. L1, L2 e pelle cliente/C.O.L.
Fornita di un cuscino cm 40x40 rivestito nello stesso rivestimento.

Per la realizzazione di elementi con rivestimento in pelle sono necessarie cuciture aggiuntive rispetto gli elementi con rivestimento in tessuto.

! **Rivestimento sfoderabile, non disponibile per le seguenti categorie: Cat. L1, L2 e pelle cliente/C.O.L.**

Fornita di un cuscino cm 40x40 nello stesso rivestimento della poltrona.

Per la realizzazione di elementi con rivestimento in pelle sono necessarie cuciture aggiuntive rispetto gli elementi con rivestimento in tessuto.

Swivel armchair (360°) with wooden inside structure padded with nondeformable polyurethane foam in different density. Completely covered by fabric or leather as per samples.
The colour combination of the zip is defined by Gallotti&Radice by matching it with the chosen covering.
Not removable cover.
Removable covers upon request, not available for the following categories: Cat. L1, L2 and customer leather C.O.L.
A cm 40x40 cushion covered in the same finish of the armchair included.

Additional stitching is required for elements with leather upholstery compared to elements with fabric upholstery.

! Removable covers upon request, not available for the following categories: Cat. L1, L2 and customer leather C.O.L.

A cm 40x40 cushion covered in the same finish of the armchair included.

Additional stitching is required for elements with leather upholstery compared to elements with fabric upholstery.

Cm
82 x 67 x 68,5
Cuscino decorativo
40 x 40

Inches
32½" x 26½" x 27"
Decorative cushion
15¾" x 15¾

TECHNICAL DRAWINGS

RIVESTIMENTO/COVER

Tessuto/pelle nei colori del campionario
Fabric/leather as per samples.

▲ **LILAS**
Rivestimento in Hope Rose powder 005
Cover in Hope Rose powder 005

Lilas

Dainelli Studio / 2021

Poltrona con struttura interna in legno e derivati, imbottita con poliuretano espanso indeformabile e fibra poliestere. Cuscino schienale e seduta imbottiti con poliuretano espanso indeformabile a densità differenziate e fibra poliestere.
Disponibile in versione fissa o con movimento girevole a 180° con ritorno da specificare al momento dell'ordine.
Disponibile con rivestimento in tessuto o pelle nei colori del campionario.

! **Rivestimento sfoderabile.**

Per la realizzazione di elementi con rivestimento in pelle sono necessarie cuciture aggiuntive rispetto gli elementi con rivestimento in tessuto.

Armchair with internal structure in wood and by-products. Padded with non-deformable foam polyurethane in different densities and polyester fibre.
Backrest and seat cushions padded with non-deformable foam polyurethane in different densities and polyester fibre.
Available in fixed version or with 180° swivel movement with return to be confirmed when ordering.
Available covered by fabric or leather as per samples.

! Removable cover.

Additional stitching is required for elements with leather upholstery compared to elements with fabric upholstery.

Cm	**Inches**
70 x 70 x 72	27¾" x 27¾" x 28½"

TECHNICAL DRAWINGS

RIVESTIMENTO/COVER

Tessuto/pelle nei colori del campionario
Fabric/leather as per samples.

▲ **LILAS MOSAÏQUE**
Rivestimento in Velvet peacock 705 / Tavolini in metallo laccato color "fango"
Cover in Velvet peacock 705 / Side table in metal lacqured"fango" colour

Lilas Mosaïque

Dainelli Studio / 2022

Sistema di sedute componibili in poliuretano espanso indeformabile a densità differenziate e fibra poliestere.
Disponibile con rivestimento sfoderabile in tessuto o pelle nei colori del campionario. Schienali zavorrati disponibili su richiesta.
Gli schienali sono liberamente posizionabili e possono essere accompagnati da un cuscino 55x55 cm per rendere più confortevole la seduta.
Tavolini in metallo laccato color fango disponibili su richiesta.

! Per la realizzazione di elementi con rivestimento in pelle sono necessarie cuciture aggiuntive rispetto gli elementi con rivestimento in tessuto.

Modular seating system in non-deformable polyurethane foam in different density and polyester fibre.
Available with removable cover in fabric or leather as per samples.
Ballasted backrest available on request.
The backrests can be positioned as preferred and can be accompanied by 55x55cm cushion to make the seat more comfortable. Fango lacquered metal side table on request.

! Additional stitching is required for elements with leather upholstery compared to elements with fabric upholstery.

	Cm Moduli	Inches Modules
LM-95X95	95 x 95 x 40	37½" x 37½" x 15¾"
LM-R-95X95	95 x 95 x 40	37½" x 37½" x 15¾"
LM-143X143	143 x 143 x 40	56½" x 56½" x 15¾"
LM-R-143X143	143 x 143 x 40	56½" x 56½" x 15¾"
LM-HR-143X100	143 x 100 x 40	56½" x 39½" x 15¾"
LM-190X95	190 x 95 x 40	75" x 37½" x 15¾"
LM-275X95	275 x 95 x 40	108½" x 37½" x 15¾"

Schienale
80 x 26 x 30

Cuscino schienale (incluso)
55 x 8 x 55

Cuscino decorativo
40 x 40

Tavolino S
50 x 25 x 22

Tavolino M
50 x 35 x 22

Backrest
31½" x 10¼" x 12

Backrest cushion (included)
31¾" x 3¼" 21¾"

Decorative cushion
15¾" x 15¾"

Side table S
19¾" x 10" x 8¾"

Side table M
19¾" x 14" x 8¾"

TECHNICAL DRAWINGS

RIVESTIMENTO/COVER

Tessuto/pelle nei colori del campionario
Fabric/leather as per samples.

PIASTRA DI BASE/ BASE PLATE

Legno laccato nero
Black lacquered wood

TAVOLINI/ SIDE TABLES

Metallo laccato color "fango"
Metal lacquered "fango" colour

› INDEX

▲ **LIVRE**
Rivestimento in Joy Rose powder 008
Cover in Joy Rose powder 008

Livre

Federica Biasi / 2020

Poltrona con struttura interna in legno e derivati e parti metalliche. Imbottita con poliuretano espanso indeformabile a densità differenziate e fibra poliestere. Basamento in massello di frassino tinto nero a poro aperto. Disponibile anche versione con movimento girevole a 360° con ritorno e basamento in acciaio verniciato nero rivestito in massello di frassino tinto nero a poro aperto, da specificare al momento dell'ordine.
Rivestimento in tessuto o pelle nei colori del campionario.

Armchair with internal structure in wood, by-products and metal parts. Padded with non-deformable foam polyurethane in different densities and polyester fibre. Solid wood base in black open pore stained ash. Also available version with 360° swivel movement with return and black painted steel structure covered by black open pore stained solid ash, to be confirmed when ordering.
Available covered by fabric or leather as per samples.

! Rivestimento sfoderabile.

Il legno massello è molto sensibile alla luce, il posizionamento vicino a sorgenti di luce naturale ne compromette la colorazione e la stabilità. Un'elevata variazione della temperatura e umidità dell'aria può provocare la comparsa di microfratture e leggere variazioni.

! Removable cover.

Solid wood is very light-sensitive, placing it near natural light sources may compromise its colour and stability. Considerable differences in air temperature and humidity may cause microfractures and slight variations.

Cm
85 x 74 x 66

Inches
33½" x 29¼" x 26"

TECHNICAL DRAWINGS

BASE/BASE

Frassino tinto nero a poro aperto
Black open pore stained ash

RIVESTIMENTO/COVER

Tessuto/pelle nei colori del campionario
Fabric/leather as per samples.

▲ **OLIVIA**
Rivestimento in soft anthracite 005
Cover in soft anthracite 005

Olivia

Martina e Massimo Castagna / 2025

Poltroncina con movimento girevole a 180° con ritorno con struttura interna in legno e derivati imbottita con poliuretano espanso indeformabile a densità differenziate e fibra poliestere.
Completamente rivestita in tessuto o pelle nei colori del campionario.

Rivestimento sfoderabile, non disponibile per le seguenti categorie: Cat. L1, L2 e pelle cliente/C.O.L.

! **Rivestimento sfoderabile, non disponibile per le seguenti categorie: Cat. L1, L2 e pelle cliente/C.O.L.**

Per la realizzazione di elementi con rivestimento in pelle sono necessarie cuciture aggiuntive rispetto gli elementi con rivestimento in tessuto.

Armchair with 180° swivel movement with return with internal structure in wood and by-products. Padded with non-deformable foam polyurethane in different densities and polyester fiber.
Completely covered by fabric or leather as per samples.

Removable cover, not available for the following categories: Cat. L1, L2 and customer/C.O.L. leather.

! Removable cover, not available for the following categories: Cat. L1, L2 and customer/C.O.L. leather.

Additional stitching is required for elements with leather upholstery compared to elements with fabric upholstery.

Cm
130 x 110 x 71

Inches
36¼" x 33¼" x 28"

TECHNICAL DRAWINGS

RIVESTIMENTO/COVER

Tessuto/pelle nei colori del campionario
Fabric/leather as per samples.

› INDEX

▲ **SOPHIE**
Struttura in metallo laccato ottone satinato / Rivestimento in velvet Ash Pink 2703
Satin brass structure / Cover in velvet Ash Pink 2703

Sophie

Federica Biasi / 2018

Poltrona con imbottitura in poliuretano espanso indeformabile a densità differenziate e fibra poliestere.
Rivestimento in tessuto nei colori del campionario.
Struttura in metallo laccato ottone satinato oppure grigio antracite.
Bordo perimetrale nello stesso tessuto della poltrona.
In caso di rivestimento in velluto il bordo perimetrale sarà realizzato in gros grain coordinandolo con il tessuto scelto per il rivestimento.

! **Rivestimento sfoderabile.**

Bordo perimetrale nello stesso tessuto della poltrona. In caso di rivestimento in velluto il bordo perimetrale sarà realizzato in gros grain coordinandolo con il tessuto scelto per il rivestimento.

Per la realizzazione di elementi con rivestimento in pelle sono necessarie cuciture aggiuntive rispetto gli elementi con rivestimento in tessuto.

Armchair with non-deformable polyurethane foam in different density and polyester fiber.
Cover in fabric as per samples.
Satin brass or anthracite grey lacquered metal structure.
Perimeter trim in the same fabric of the armchair.
In case of velvet cover the perimeter trim will be in gros grain matching it with the fabric chosen for the piece.

! Removable cover

Perimeter trim in the same fabric of the armchair. In case of velvet cover the perimeter trim will be in gros grain matching it with the fabric chosen for the piece.

Additional stitching is required for elements with leather upholstery compared to elements with fabric upholstery.

Cm
115 x 95 x 70

Inches
45½" x 37½" x 27¾"

TECHNICAL DRAWINGS

STRUTTURA/STRUCTURE

Metallo laccato ottone satinato
Satin brass lacquered metal

Metallo laccato grigio antracite
Anthracite grey lacquered metal

RIVESTIMENTO/COVER

Tessuto nei colori del campionario
Fabric as per samples.

› INDEX

▲ **STAMI LOUNGE**
Struttura in frassino tinto nero poro aperto / Rivestimento in Fard silt 2324
Black open pore stained ash base / Cover in Fard silt 2324

Stami Lounge

Studiopepe / 2023

Poltrona con base in frassino curvato tinto nero a poro aperto e dettagli in ottone lucido.
Disponibile anche versione laccata opaca nei colori: "Bianco Camargue", "Sabbia del Nilo, "Rosa Jaipur", "Rosso Persia", "Bordeaux Etruria", "Verde Provenza", "Blu Pacifico", "Grigio Londra", "Nero Giza". Imbottita in poliuretano espanso rivestito in tessuto o pelle nei colori del campionario.
Fornita di un cuscino diam. cm 38 in piuma rivestito nello stesso rivestimento.

! **Rivestimento sfoderabile.**

Per la realizzazione di prodotti con rivestimento in pelle sono necessarie cuciture aggiuntive rispetto ai prodotti con rivestimento in tessuto.

Armchair with curved black open pore stained ash base and bright brass details.
Also available opaque lacquered wooden version in the colours "Bianco Camargue", "Sabbia del Nilo, "Rosa Jaipur", "Rosso Persia", "Bordeaux Etruria", "Verde Provenza", "Blu Pacifico", "Grigio Londra", "Nero Giza".
Padding in polyurethane foam covered by fabric or leather as per samples.
A diam. 38 cm downpadding cushion covered in the same finish of the armchair included.

! Removable cover.

Additional stitching is required for products with leather upholstery compared to products with fabric upholstery.

Cm
76 x 67,5 x 69,5

Inches
30" x 26¾" x 27½"

Cuscino
∅38

Cushion
∅15"

TECHNICAL DRAWINGS

BASE/BASE

Frassino curvato tinto nero poro aperto
Curved black open pore stained ash

Laccato opaco "Bianco Camargue"
Opaque lacquered "Bianco Camargue"

Laccato opaco "Sabbia del Nilo"
Opaque lacquered "Sabbia del Nilo"

Laccato opaco "Rosa Jaipur"
Opaque lacquered "Rosa Jaipur"

Laccato opaco "Rosso Persia"
Opaque lacquered "Rosso Persia"

Laccato opaco "Bordeaux Etruria"
Opaque lacquered "Bordeaux Etruria"

Laccato opaco "Verde Provenza"
Opaque lacquered "Verde Provenza"

Laccato opaco "Blu Pacifico"
Opaque lacquered "Blu Pacifico"

Laccato opaco "Grigio Londra"
Opaque lacquered "Grigio Londra"

Laccato opaco "Nero Giza"
Opaque lacquered "Nero Giza"

RIVESTIMENTO/COVER

Tessuto/pelle nei colori del campionario
Fabric as per samples.

DETTAGLI/DETAILS

Ottone lucido
Bright brass

› INDEX

▲ **STAMI LOVESEAT**
Struttura in frassino tinto nero poro aperto / Rivestimento in Fard silver 2302
Black open pore stained ash base / Cover in Fard silver 2302

Stami Loveseat

Studiopepe / 2024

Divanetto con base in frassino curvato tinto nero a poro aperto e dettagli in ottone lucido.
Disponibile anche versione laccata opaca nei colori: "Bianco Camargue", "Sabbia del Nilo, "Rosa Jaipur", "Rosso Persia", "Bordeaux Etruria", "Verde Provenza", "Blu Pacifico", "Grigio Londra", "Nero Giza". Imbottita in poliuretano espanso rivestito in tessuto o pelle nei colori del campionario.
Fornita di due cuscini diam. cm 38 in piuma rivestiti nello stesso rivestimento.

! **Rivestimento sfoderabile.**

Per la realizzazione di prodotti con rivestimento in pelle sono necessarie cuciture aggiuntive rispetto ai prodotti con rivestimento in tessuto.

Small sofa with curved black open pore stained ash base and bright brass details.
Also available opaque lacquered wooden version in the colours "Bianco Camargue", "Sabbia del Nilo, "Rosa Jaipur", "Rosso Persia", "Bordeaux Etruria", "Verde Provenza", "Blu Pacifico", "Grigio Londra" and "Nero Giza".
Padding in polyurethane foam covered by fabric or leather as per samples.
Supplied with two diam. 38 cm downpadding cushion covered in the same finish of the armchair included.

! Removable cover.

Additional stitching is required for products with leather upholstery compared to products with fabric upholstery.

Cm
121 x 67.5 x 69,5

Inches
47¾" x 26¾" x 27½"

Cuscini
∅38

Cushions
∅15"

TECHNICAL DRAWINGS

BASE/BASE

Frassino curvato tinto nero poro aperto
Curved black open pore stained ash

Laccato opaco "Bianco Camargue"
Opaque lacquered "Bianco Camargue"

Laccato opaco "Sabbia del Nilo"
Opaque lacquered "Sabbia del Nilo"

Laccato opaco "Rosa Jaipur"
Opaque lacquered "Rosa Jaipur"

Laccato opaco "Rosso Persia"
Opaque lacquered "Rosso Persia"

Laccato opaco "Bordeaux Etruria"
Opaque lacquered "Bordeaux Etruria"

Laccato opaco "Verde Provenza"
Opaque lacquered "Verde Provenza"

Laccato opaco "Blu Pacifico"
Opaque lacquered "Blu Pacifico"

Laccato opaco "Grigio Londra"
Opaque lacquered "Grigio Londra"

Laccato opaco "Nero Giza"
Opaque lacquered "Nero Giza"

RIVESTIMENTO/COVER

Tessuto/pelle nei colori del campionario
Fabric as per samples.

DETTAGLI/DETAILS

Ottone lucido
Bright brass

› INDEX

▲ **STAMI SOFA**
Struttura laccato opaco "Bordeaux Etruria" / Rivestimento in Fard silt 2324
Opaque lacquered "Bordeaux Etruria" structure / Cover in Fard silt 2324

Stami Sofa

Studiopepe / 2024

Divano con base in frassino curvato tinto nero a poro aperto e dettagli in ottone lucido. Disponibile anche versione laccata opaca nei colori: "Bianco Camargue", "Sabbia del Nilo, "Rosa Jaipur", "Rosso Persia", "Bordeaux Etruria", "Verde Provenza", "Blu Pacifico", "Grigio Londra" e "Nero Giza".
Imbottito in poliuretano espanso e piuma d'oca. Rivestito in tessuto o pelle nei colori del campionario. Fornito di due braccioli terminali cilindrici in piuma rivestiti nello stesso tessuto/pelle del divano.

! Rivestimento sfoderabile, non disponibile per le seguenti categorie:
Cat. L1, L2 e pelle cliente/C.O.L.

Per la realizzazione di elementi con rivestimento in pelle sono necessarie cuciture aggiuntive rispetto gli elementi con rivestimento in tessuto.

Sofa with curved black open pore stained ash base and bright brass details. Also available opaque lacquered wooden version in the colours: "Bianco Camargue", "Sabbia del Nilo, "Rosa Jaipur", "Rosso Persia", "Bordeaux Etruria", "Verde Provenza", "Blu Pacifico", "Grigio Londra" and "Nero Giza".
Padding in polyurethane foam and goose down covered by fabric or leather as per samples.
Supplied with two goose down padding cylindrical armrests covered in the same fabric/leather as the sofa

! Removable cover, not available for the following categories:
Cat. L1, L2 and customer leather/C.O.L.

Additional stitching is required for leather-covered elements compared to fabric-covered elements.

	Cm	Inches
STAMI220	219 x 96 x 73	86¼" x 38" x 28¾"
STAMI250	249 x 96 x 73	98¼" x 38" x 28¾"
STAMI280	279 x 96 x 73	110" x 38" x 28¾"

VERSIONE VIS A VIS	Cm	Inches
STAMI280-VIS L/R	219 x 96 x 73	86¼" x 38" x 28¾"
STAMI250-VIS L/R	249 x 96 x 73	98¼" x 38" x 28¾"
STAMI280-VIS L/R	279 x 96 x 73	110" x 38" x 28¾"

TECHNICAL DRAWINGS

BASE/BASE

Frassino curvato tinto nero poro aperto
Curved black open pore stained ash

Laccato opaco "Bianco Camargue"
Opaque lacquered "Bianco Camargue"

Laccato opaco "Sabbia del Nilo"
Opaque lacquered "Sabbia del Nilo"

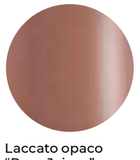

Laccato opaco "Rosa Jaipur"
Opaque lacquered "Rosa Jaipur"

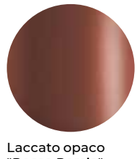

Laccato opaco "Rosso Persia"
Opaque lacquered "Rosso Persia"

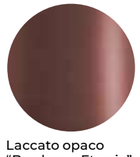

Laccato opaco "Bordeaux Etruria"
Opaque lacquered "Bordeaux Etruria"

Laccato opaco "Verde Provenza"
Opaque lacquered "Verde Provenza"

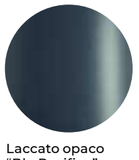

Laccato opaco "Blu Pacifico"
Opaque lacquered "Blu Pacifico"

Laccato opaco "Grigio Londra"
Opaque lacquered "Grigio Londra"

Laccato opaco "Nero Giza"
Opaque lacquered "Nero Giza"

RIVESTIMENTO/COVER

Tessuto/pelle nei colori del campionario
Fabric as per samples.

DETTAGLI/DETAILS

Ottone lucido
Bright brass

› INDEX

▲ **STAMI SOFA PLUS**
Struttura laccato opaco "Sabbia del Nilo" / Rivestimento in Origine milk 001
Opaque lacquered "Sabbia del Nilo" structure / Cover in Origine milk 001

Stami Sofa Plus

Studiopepe / 2024

Divano modulare con base in frassino curvato tinto nero a poro aperto e dettagli in ottone lucido. Disponibile anche versione laccata opaca nei colori: "Bianco Camargue", "Sabbia del Nilo, "Rosa Jaipur", "Rosso Persia", "Bordeaux Etruria", "Verde Provenza", "Blu Pacifico", "Grigio Londra" e "Nero Giza".
Imbottito in poliuretano espanso e piuma d'oca rivestito in tessuto o pelle nei colori del campionario.
Modulo terminale fornito di bracciolo terminale cilindrico in piuma rivestito nello stesso rivestimento del divano.

! Rivestimento sfoderabile, non disponibile per le seguenti categorie: Cat. L1, L2 e pelle cliente/C.O.L.

Per la realizzazione di elementi con rivestimento in pelle sono necessarie cuciture aggiuntive rispetto gli elementi con rivestimento in tessuto.

Modular sofa with curved black open pore stained ash base and bright brass details.
Also available opaque lacquered wooden version in the colours: "Bianco Camargue", "Sabbia del Nilo, "Rosa Jaipur", "Rosso Persia", "Bordeaux Etruria", "Verde Provenza", "Blu Pacifico", "Grigio Londra" and "Nero Giza".
Padding in polyurethane foam and goose down covered by fabric or leather as per samples.
Final module supplied with one goose down padding cylindrical armrest covered in the same fabric/leather as the sofa.

! Removable cover, not available for the following categories: Cat. L1, L2 and customer/C.O.L. leather.

Additional stitching is required for elements with leather upholstery compared to elements with fabric upholstery.

	Cm	Inches
SPLUS-T110	109,5 x 96 x 73	43¼" x 38" x 28¾"
SPLUS-T125	124,5 x 96 x 73	49¼" x 38" x 28¾"
SPLUS-T140	139,5 x 96 x 73	55" x 38" x 28¾"
SPLUS-A137	136,5 x 136,5 x 73	53¾" x 53¾" x 28¾"
SPLUS-C108	108 x 96 x 73	42¾" x 38" x 28¾"
SPLUS-C123	123 x 96 x 73	48½" x 38" x 28¾"
SPLUS-C138	138 x 96 x 73	54½" x 38" x 28¾"
SPLUS-POUF108	108 x 96 x 43	42¾" x 38" x 17"
SPLUS-POUF123	123 x 96 x 43	48½" x 38" x 17"
SPLUS-POUF138	138 x 96 x 43	54½" x 38" x 17"

TECHNICAL DRAWINGS

BASE/BASE

Frassino curvato tinto nero poro aperto
Curved black open pore stained ash

Laccato opaco "Bianco Camargue"
Opaque lacquered "Bianco Camargue"

Laccato opaco "Sabbia del Nilo"
Opaque lacquered "Sabbia del Nilo"

Laccato opaco "Rosa Jaipur"
Opaque lacquered "Rosa Jaipur"

Laccato opaco "Rosso Persia"
Opaque lacquered "Rosso Persia"

Laccato opaco "Bordeaux Etruria"
Opaque lacquered "Bordeaux Etruria"

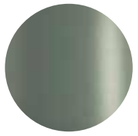

Laccato opaco "Verde Provenza"
Opaque lacquered "Verde Provenza"

Laccato opaco "Blu Pacifico"
Opaque lacquered "Blu Pacifico"

Laccato opaco "Grigio Londra"
Opaque lacquered "Grigio Londra"

Laccato opaco "Nero Giza"
Opaque lacquered "Nero Giza"

RIVESTIMENTO/COVER

Tessuto/pelle nei colori del campionario
Fabric as per samples.

DETTAGLI/DETAILS

Ottone lucido
Bright brass

› INDEX

COMPOSITION 1

COMPOSITION 2

COMPOSITION 3

› INDEX

Technical — module

	CAT.A										CAT.B																							CAT.C											CAT.D			CAT.L1			CAT.L2	
	Care	Chill	Cozy	Delight	Gape	Hope	Infinity	Joy	Sauvage	Velvet	Berlino	Daze	Delia	Dumet	Flow	Glee	Glow	Harmony	Maze	Meta	Mingle	Nest	Path	Perky	Perseo	Plush	Sagi	Sofi	Soul	Tokyo	Touch	Twist	Vision	Armónia	Bloom	Eden	Euphoria	Fluffy	Freedom	Futura	Origine	Raffia	Utopia	Wonder	Aiko	Pleasure	Zest	Fard	Soft	Suede	Leather	Nabuk
0414	●	●	●	●	●	●	●	●	●	●	●	●	●	●	●	●	●	●	●	●	●	●	●	●	●	○	●	●	●	●	●	●	●	●	●	●	●	●	●	●	●	●	○	●	●	●	●	●	●	●	●	●
0419	●	●	●	●	●	●	●	●	●	●	●	●	●	●	●	●	●	●	●	●	●	●	●	●	●	○	●	●	●	●	●	●	●	●	●	●	●	●	●	●	●	●	○	●	●	●	●	●	●	●	●	●
Akiko	○	●	●	●	●	●	●	●	●	●	○	●	●	●	●	●	●	●	●	●	●	●	●	●	●	○	x	●	●	●	○	●	○	●	●	○	○	●	●	○	●	x	○	●	●	●	●	●	●	○	●	●
H2O	○	●	●	○	●	●	●	●	●	●	○	●	●	●	●	●	●	●	●	●	●	●	●	●	●	○	x	●	●	○	●	●	●	●	●	●	●	●	●	●	○	●	●	●	●	●	●	●	●	●	●	●
Jackie	●	●	●	●	●	●	○	●	●	●	●	●	●	●	●	●	●	●	●	●	●	●	●	●	●	○	x	●	●	●	○	●	○	●	●	○	○	●	○	○	●	●	○	●	●	●	●	●	●	●	●	●
Keyko	●	●	●	●	●	●	●	●	●	●	●	●	●	●	●	●	●	●	●	●	●	●	●	●	●	○	●	●	●	●	●	●	●	●	●	●	●	●	●	●	●	●	○	●	●	●	●	●	●	●	●	●
Livrette	●	●	●	●	●	●	●	●	●	●	●	●	●	●	●	●	●	●	●	●	●	●	●	●	●	○	x	●	●	●	●	●	●	●	●	○	●	●	●	●	●	x	○	●	●	●	●	●	●	●	●	●
Loulou Rock	●	●	●	●	●	●	●	●	●	●	●	●	●	●	●	●	●	●	●	●	●	●	●	●	●	○	●	●	●	●	●	●	●	●	●	●	●	●	●	●	●	●	●	●	●	●	●	●	●	●	●	●
Saki	x	x	x	●	●	x	x	x	x	x	●	x	●	●	●	●	●	●	●	●	●	●	x	●	●	○	x	x	●	●	●	●	●	●	●	●	●	●	●	x	○	x	●	●	x	●	x	●	●	x	●	●
Thea	●	●	●	●	●	●	●	●	●	●	●	●	●	●	●	●	●	●	●	●	●	●	●	●	●	○	●	●	●	●	○	●	○	●	●	○	○	●	○	○	●	●	○	●	●	●	●	●	●	●	●	●
Thea Barstool	●	●	●	●	●	●	●	●	●	●	●	●	●	●	●	●	●	●	●	●	●	●	●	●	●	○	●	●	●	●	○	●	○	●	●	○	○	●	○	○	●	●	○	●	●	●	●	●	●	●	●	●
Thea Queen	●	●	●	●	●	●	●	●	●	●	●	●	●	●	●	●	●	●	●	●	●	●	●	●	●	○	●	●	●	●	●	●	●	●	●	○	○	●	○	●	●	●	○	●	●	●	●	●	●	●	●	●

*cuciture per versione in pelle

! Gallotti&Radice declina ogni responsabilità rispetto le prestazioni tecniche ed estetiche dei prodotti realizzati con tessuti/pelli non consigliate.

Gallotti&Radice declina ogni responsabilità rispetto alle prestazioni tecniche ed estetiche dei prodotti rivestiti con C.O.L. e C.O.M.

Per informazioni di dettaglio relative alla composizione, proprietà e lavaggio/manutenzione dei rivestimenti si rinvia al “Volume 4 | Materiali”.

É possibile rivestire tutti i prodotti della collezione Gallotti&Radice con con tessuto/pelle cliente, previa approvazione di un campione. Gallotti&Radice non è responsabile per quanto riguarda il risultato formale, la durata del tessuto e la costanza dei co[redacted] (vedi “Volume 4 | Materiali”).

L’approvazione del tessuto fornito dal Cliente da parte di Gallotti&Radice si limita solamente alla realizzazione della tappezzeria.
Gallotti&Radice declina pertanto ogni responsabilità in merito alla resistenza all’uso, alla eventuale resistenza al fuoco o ad altre caratteristiche tecniche dei tessuti forniti dal Cliente.
Gallotti&Radice non è responsabile dei materiali inviati dal cliente, di eventuali difetti e carenze tecniche degli stessi, delle possibili reazioni difettose a prodotto tappezzato nonché delle istruzioni riguardanti manutenzione e lavaggio.

*stitching for leather covers

! Gallotti & Radice declines all responsibility for the technical and aesthetical performances of products made with non-recommended fabrics / leathers.

Gallotti & Radice declines all responsibility for technical and aesthetic performance of products covered with C.O.L. and C.O.M.

For detailed information on the composition, properties and maintenance of the upholstery, please refer to the “Volume 4 | Materials”.

Furniture may be upholstered with customers’ own fabrics after approval of a sample. Gallotti&Radice is not responsible for the aesthetic result, durability of the fabric and the uniformity of the colours (see: Volume 4 | Materials).

The approval by Gallotti&Radice of the C.O.L. and C.O.M is limited only to the upholstery. Gallotti&Radice therefore declines all responsibility for resistance to use, any resistance to fire or other technical characteristics of the fabrics supplied by the customer.
Gallotti & Radice is not responsible for the materials sent by the customer, for any defects and technical deficiencies of the same, for possible defective reactions to the upholstered product as well as for the instructions regarding maintenance and washing.

0417 | Studio G&R , 2017

PRODUCT INFORMATION

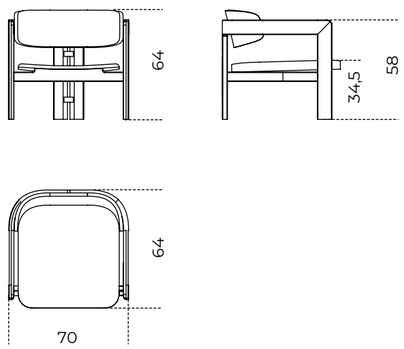

Akiko Lounge | Oscar e Gabriele Buratti , 2022

PRODUCT INFORMATION

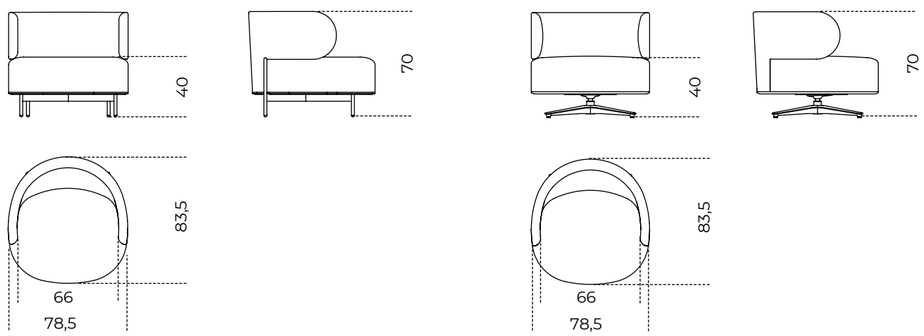

Versione girevole
Swivel version

Audrey | Massimo Castagna, 2017

PRODUCT INFORMATION

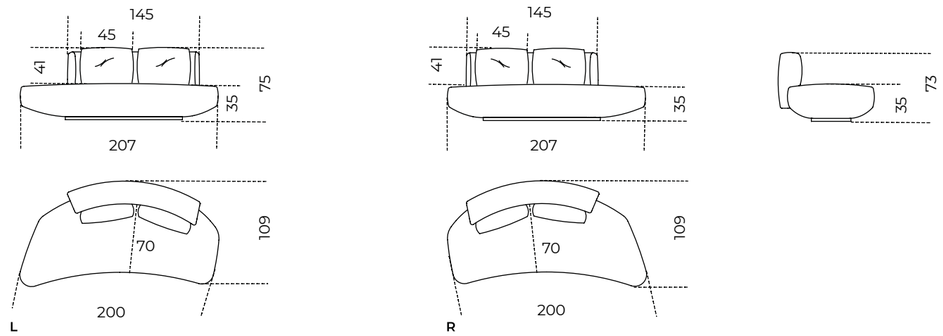

Cuscino decorativo
Decorative cushion
40 x 40
15¾" x 15¾"
60 x 60
23¾" x 23¾"

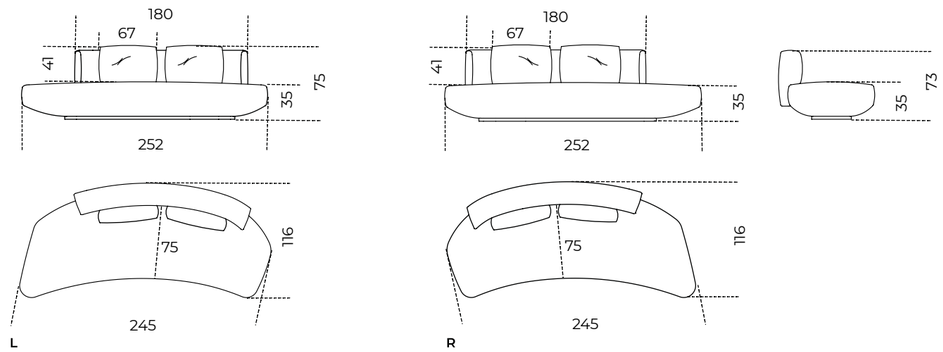

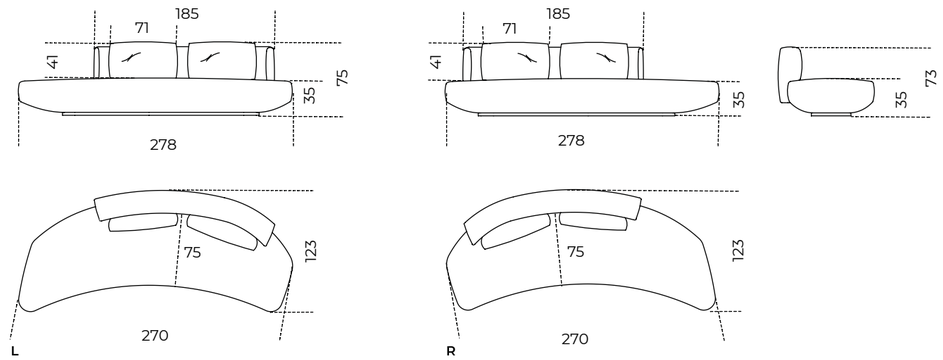

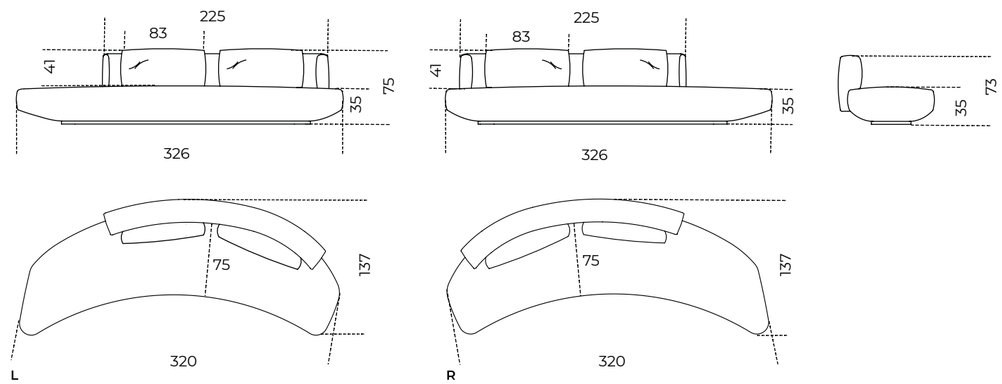

› INDEX

Audrey Motion | Massimo Castagna, 2020

PRODUCT INFORMATION

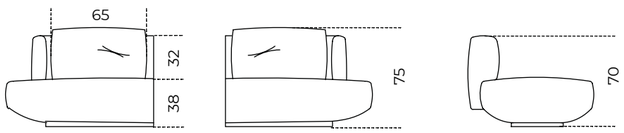

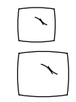

Cuscino decorativo
Decorative cushion
40 x 40
15¾" x 15¾"
60 x 60
23¾" x 23¾"

Moduli
Modules

T115L / T115R

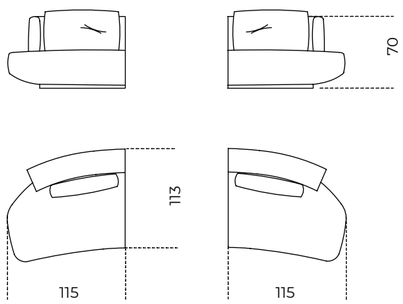

T160L / T160R

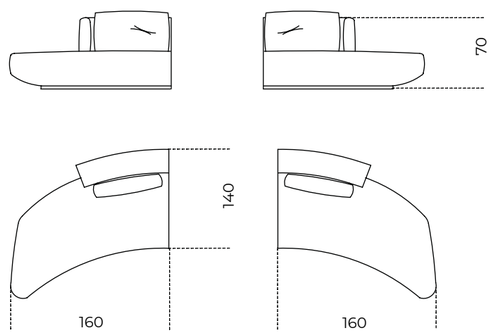

C175

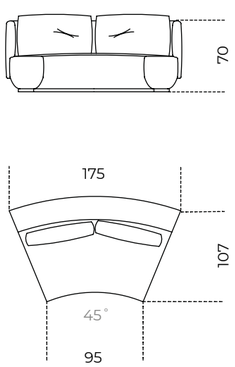

C200

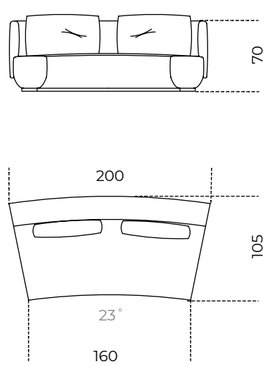

C235

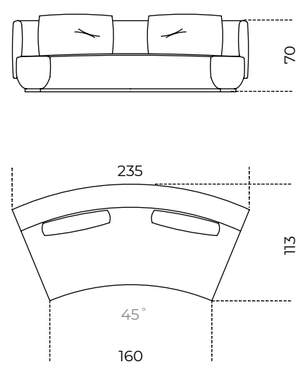

Composizioni
Compositions

Composizione 1 / Composition 1

431 x 190 x 73h
169½" x 75" x 28¾"h

Composta da
Composed by
n.1 T160L
n.1 C235
n.1 T115R

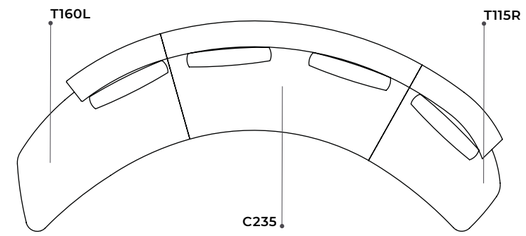

Set cuscini decorativi consigliati (non inclusi):
Recommended decorative pillow sets (not included)
n.4 cm 60x60 | 23¾" x 23¾"
n.3 cm 40x40 | 15¾" x 15¾"

Composizione 2 / Composition 2

437 x 245 x 73h
172¼" x 96½"x 28¾"h

Composta da
Composed by
n.1 T160L
n.2 C175
n.1 T115R

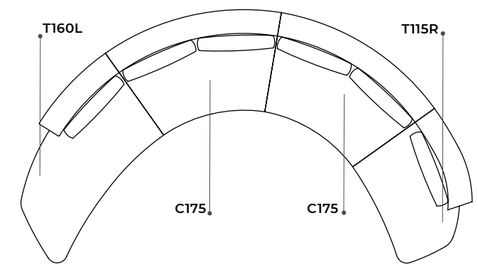

Set cuscini decorativi consigliati (non inclusi):
Recommended decorative pillow sets (not included)
n.4 cm 60x60 | 23¾" x 23¾"
n.4 cm 40x40 | 15¾" x 15¾"

Composizione 3 / Composition 3

507 x 236 x 73h
199¾" x 93" x 28¾"h

Composta da
Composed by
n.1 T160L
n.1 C175
n.1 C200
n.1 T115R

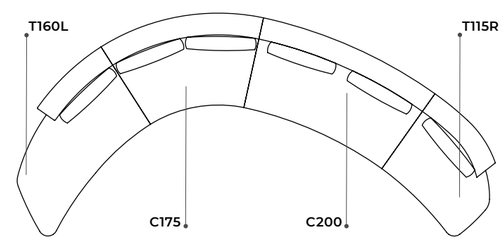

Set cuscini decorativi consigliati (non inclusi):
Recommended decorative pillow sets (not included)
n.5 cm 60x60 | 23¾" x 23¾"
n.4 cm 40x40 | 15¾" x 15¾"

Composizione 4 / Composition 4

575 x 236 x 73h
226½" x 93" x 28¾"h

Composta da
Composed by
n.1 T160L
n.1 C200
n.1 C235
n.1 T115R

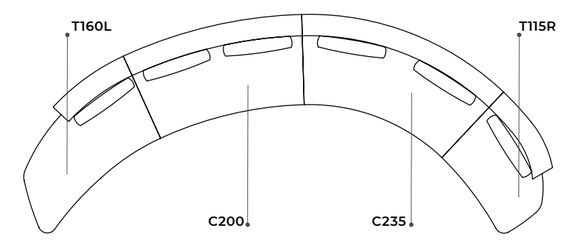

Set cuscini decorativi consigliati (non inclusi):
Recommended decorative pillow sets (not included)
n.5 cm 60x60 | 23¾" x 23¾"
n.4 cm 40x40 | 15¾" x 15¾"

Composizione 5 / Composition 5

676 x 177 x 73h
266¼" x 69¾" x 28¾"h

Composta da
Composed by
n.2 T160L
n.2 C235

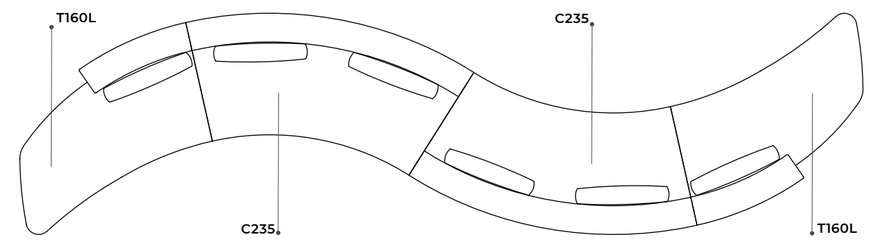

Set cuscini decorativi consigliati (non inclusi):
Recommended decorative pillow sets (not included)
n.6 cm 60x60 | 23¾" x 23¾"
n.4 cm 40x40 | 15¾" x 15¾"

› INDEX

Audrey Poltrona | Massimo Castagna , 2018

PRODUCT INFORMATION

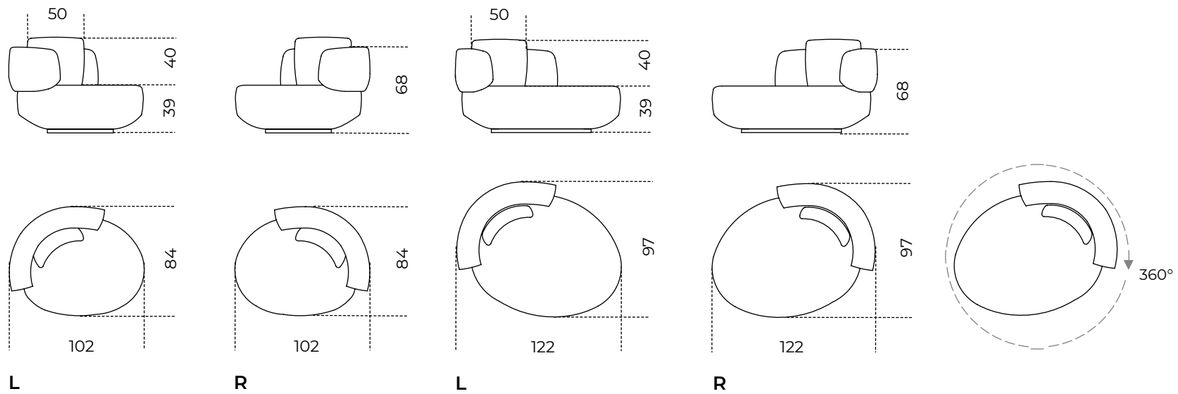

Cloud | Massimo Castagna , 2016

PRODUCT INFORMATION

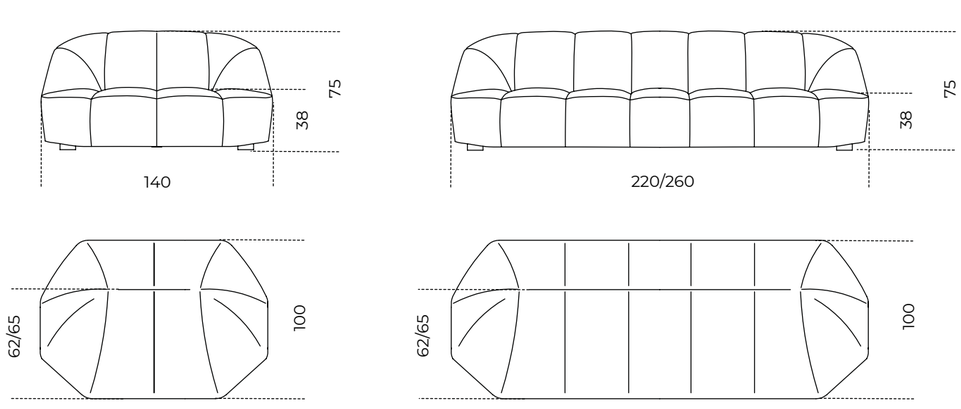

Cuscino decorativo
Decorative cushion
40 x 40
15¾" x 15¾"
60 x 60
23¾" x 23¾"

Cloud Chaise Longue | Massimo Castagna , 2024

PRODUCT INFORMATION

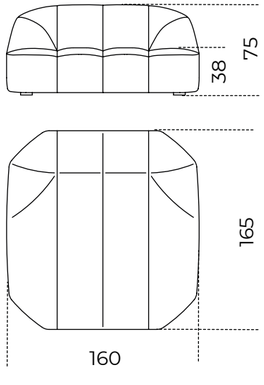

Cloud InĀnity | Massimo Castagna, 2022

PRODUCT INFORMATION

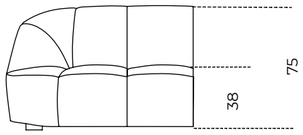

TAVOLINO/SIDE TABLE

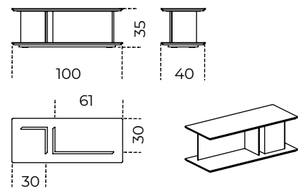

Cuscino decorativo
Decorative cushion
40 x 40
15¾" x 15¾"
60 x 60
23¾" x 23¾"

Moduli
Modules

T1 L/R

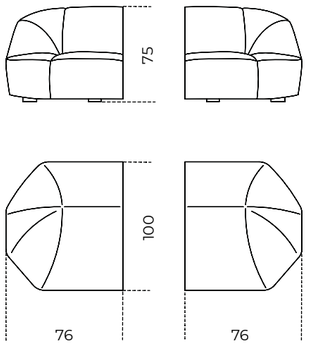

T2 L/R

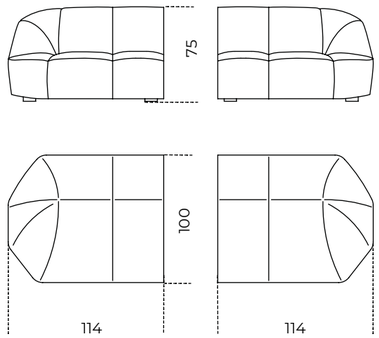

C2

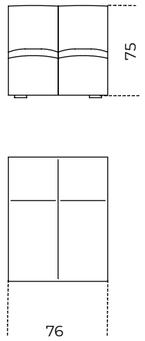

C3

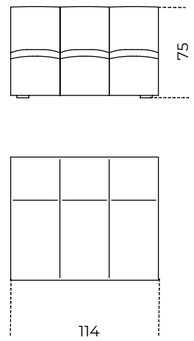

T3 L/R

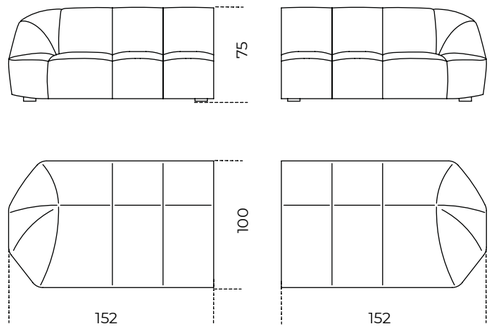

TCL

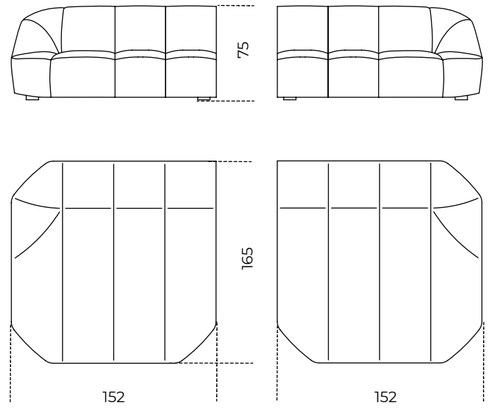

TA L/R

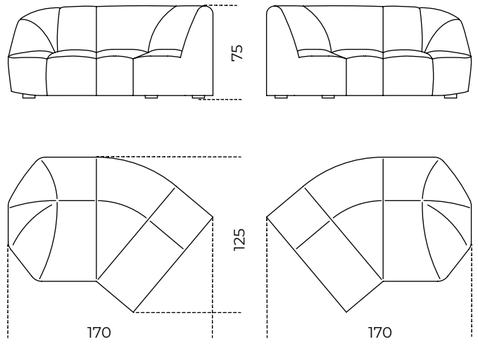

CA

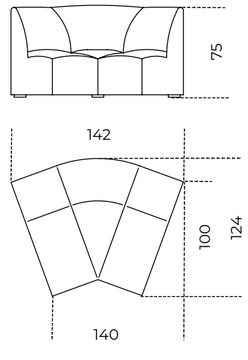

CA90

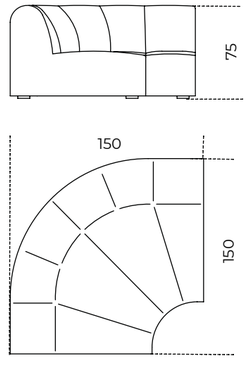

› INDEX

Composizioni
Compositions

PRODUCT INFORMATION

Composizione 1 / Composition 1

276 x 131 x 75h
108¾" x 51¾" x 29¾"h

Composta da
Composed by
n.1 TA-L
n.1 TA-R

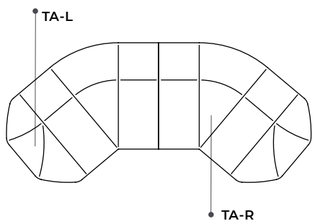

Composizione 2 / Composition 2

396 x 131 x 75h
156" x 51¾" x 29¾"h

Composta da
Composed by
n.1 TA-L
n.1 C-3
n.1 TA-R

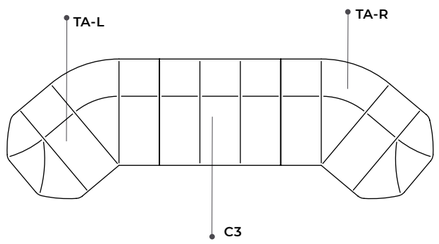

Composizione 3 / Composition 3

600 x 215 x 75h
236¼" x 84¾" x 29¾"h

Composta da
Composed by
n.1 T3-L
n.1 CA-1
n.1 C-3
n.1 CA-1
n.1 T3-R

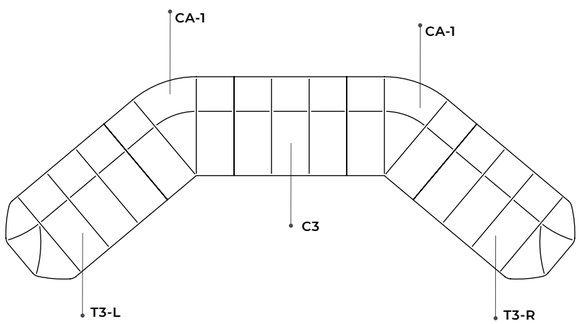

Composizione 4 / Composition 4

436,5 x 232,5 x 75h
172" x 91¾" x 29¾"h

Composta da
Composed by
n.1 T1-L
n.3 CA-1
n.1 T2-R

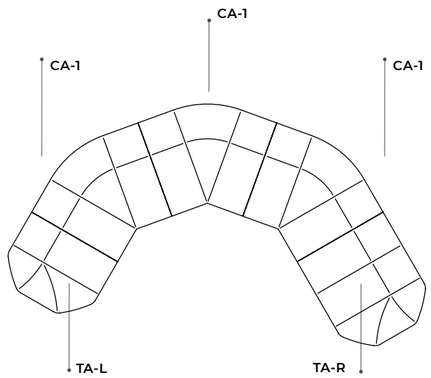

Composizioni
Compositions

PRODUCT INFORMATION

Composizione 5 / Composition 5

420 x 165 x 75h
165½" x 65" x 29¾"h

Composta da
Composed by
n.1 T3-L
n.1 C2
n.1 TCL-R
n. 1 side table

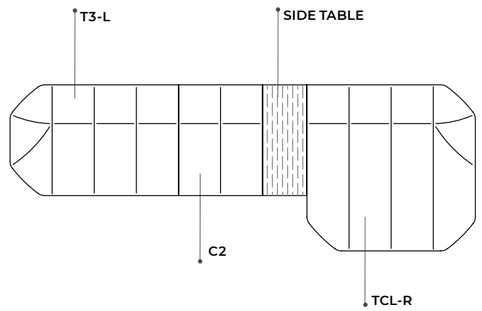

Composizione 6 / Composition 6

635 x 280 x 75h
250¼" x 110¼ x 29¾"h

Composta da
Composed by
n.1 T2-L
n.1 C2
n.2 CA
n. 1 C3
n.1 TCL-R
n. 1 side table

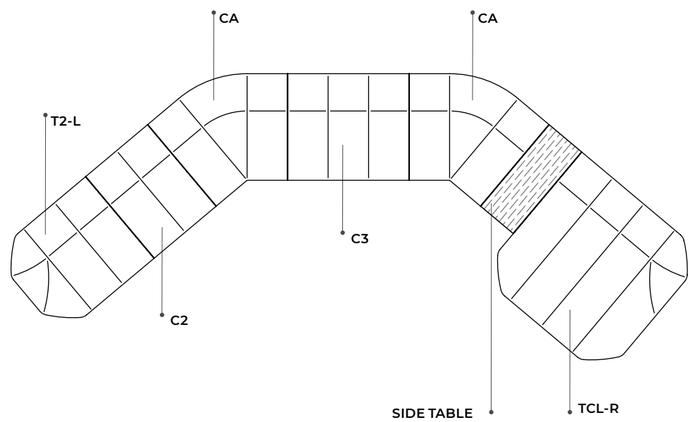

Composizione 7 / Composition 7

520 x 305 x 75h
204¾" x 120¼" x 29¾"h

Composta da
Composed by
n.1 T1-L
n.1 C3
n.1 CA
n. 1 C2
n.1 TCL-R
n. 1 side table

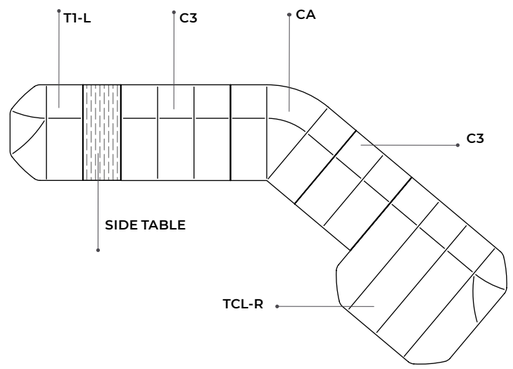

Composizione 8 / Composition 8

523 x 370 x 75h
206" x 145¾" x 29¾"h

Composta da
Composed by
n.1 T3-L
n.4 CA
n.1 T3-R
n. 3 small table

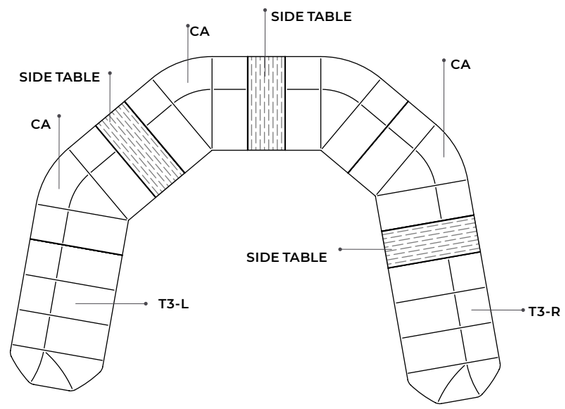

Cloud Poltrona | Massimo Castagna , 2016

PRODUCT INFORMATION

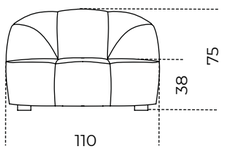

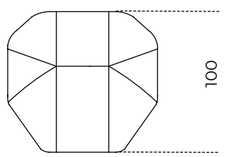

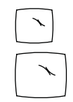

Cuscino decorativo
Decorative cushion
40 x 40
15¾" x 15¾"h
60 x 60
23¾" x 23¾"h

Elissa | Dainelli Studio , 2020

PRODUCT INFORMATION

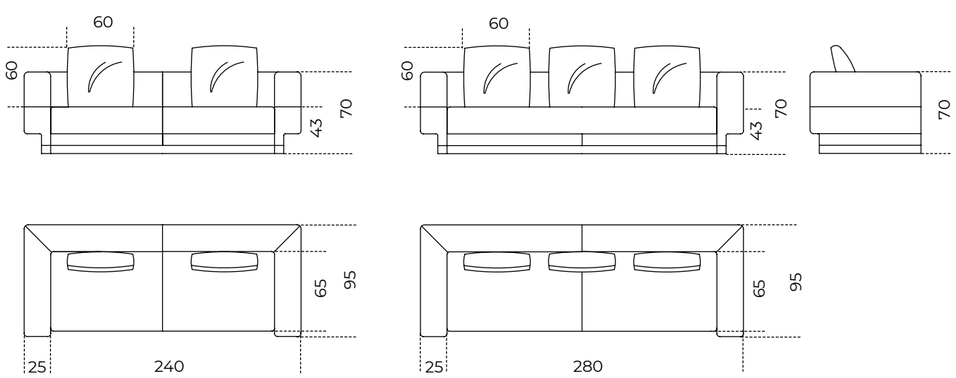

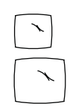

Cuscino decorativo
Decorative cushion
40 x 40
15¾" x 15¾"
60 x 60
23¾" x 23¾"

Elissa Sectional | Dainelli Studio, 2021

PRODUCT INFORMATION

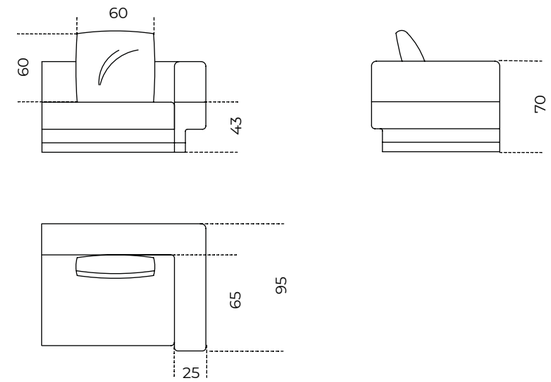

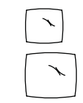

Cuscino decorativo
Decorative cushion
40 x 40
15¾" x 15¾"
60 x 60
23¾" x 23¾"

Moduli
Modules

ELS-T120L/T120R

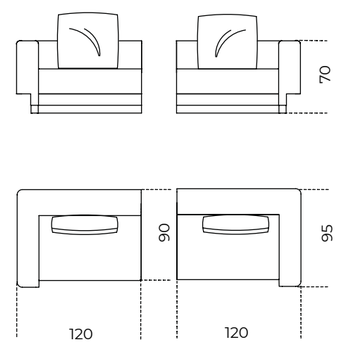

ELS-T140L/T140R

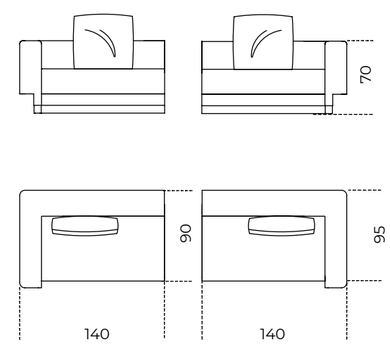

ELS-A140L/A140R

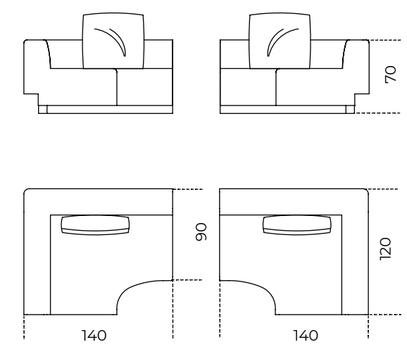

ELS-T220L/T220R

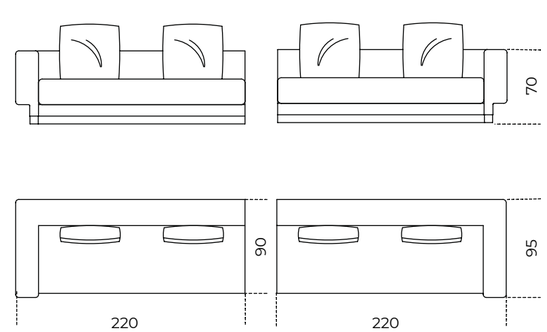

ELS-T260L/T260R

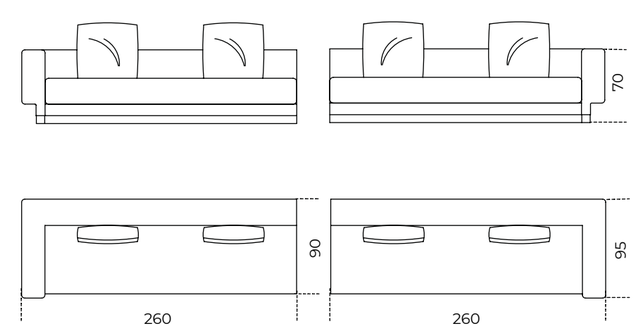

› INDEX

Moduli
Modules

PRODUCT INFORMATION

ELS-TA225L/TA225R

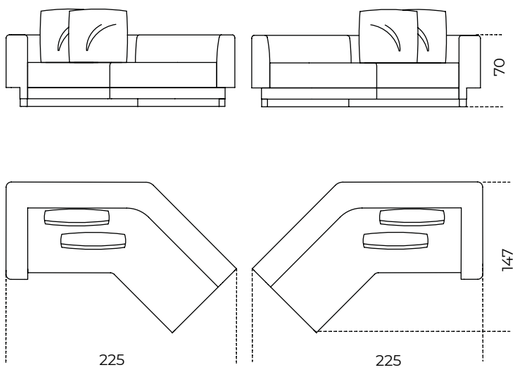

ELS-TA240L/TA240R

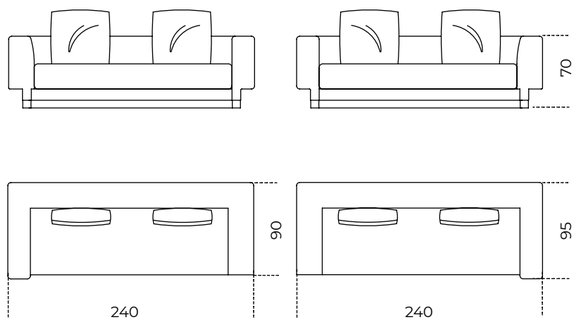

ELS-TA280L/TA280R

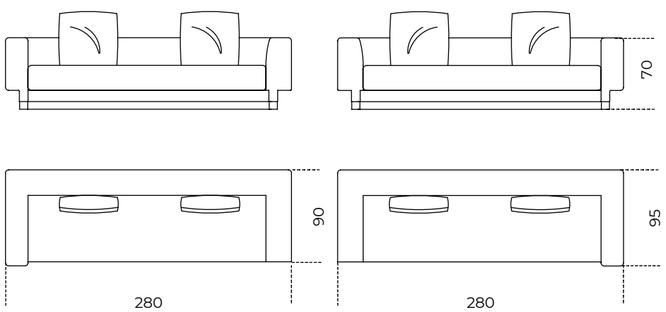

ELS-CA200

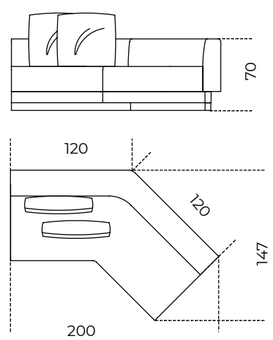

ELS-C100

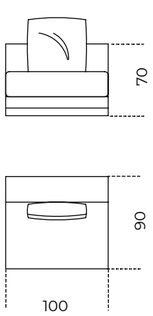

ELS-C120

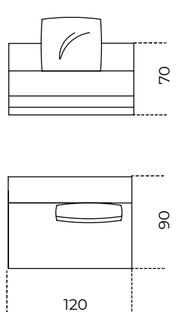

ELS-C200

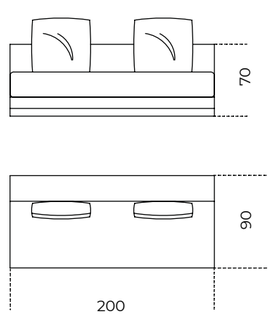

ELS-C240

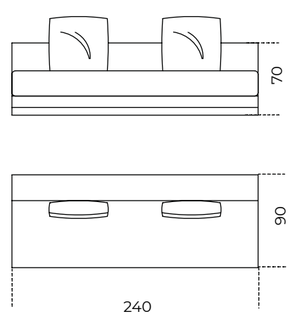

Composizioni
Compositions

PRODUCT INFORMATION

Composizione 1 / Composition 1

400 x 96 x 69h
157½" x 38" x 27¼"h

Composta da
Composed by
n.1 ELS-T140L
n.1 ELS-C120
n.1 ELS-T140R

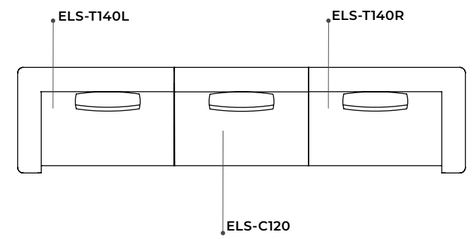

Composizione 2 / Composition 2

280 x 260 x 69h
110¼" x 102½" x 27¼"h

Composta da
Composed by
n.1 ELS-T140L
n.1 ELS-A140L
n.1 ELS-T140R

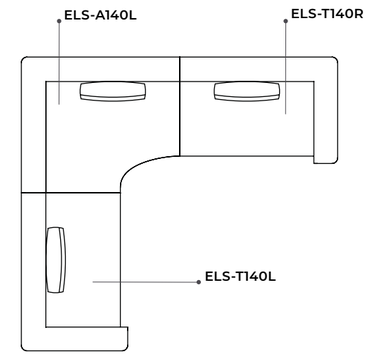

Composizione 3 / Composition 3

360 x 280 x 69h
141¾" x 110¼" x 27¼"h

Composta da
Composed by
n.1 ELS-T140L
n.1 ELS-A140R
n.1 ELS-C120
n.1 ELS-T120R

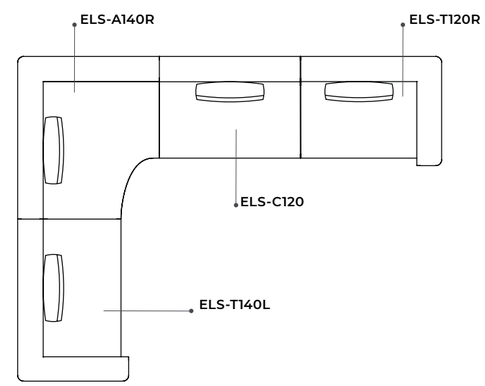

Composizione 4 / Composition 4

356 x 164 x 69h
140¼" x 64¾" x 27¼"h

Composta da
Composed by
n.1 ELS-T140L
n.1 ELS-TA225R

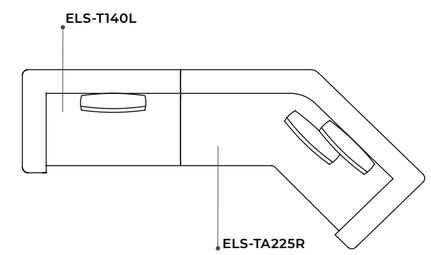

Composizione 5 / Composition 5

475 x 185 x 69h
187¼" x 73" x 27¼"h

Composta da
Composed by
n.1 ELS-T140L
n.1 ELS-CA200
n.1 ELST140R

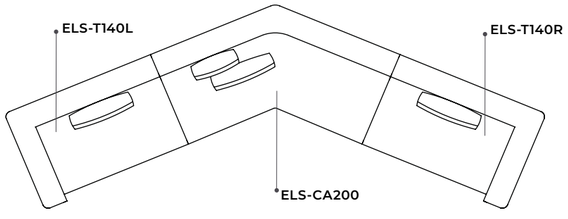

Composizione 6 / Composition 6

430 x 164 x 69h
169½"x 64¾" x 27¼"h

Composta da
Composed by
n.1 ELS-TA225L
n.1 ELS-TA225R

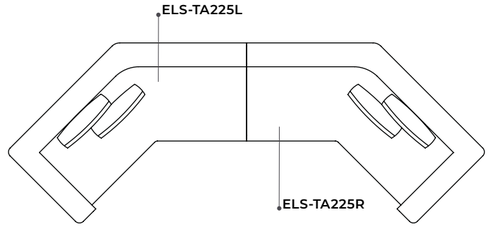

Composizione 7 / Composition 7

230 x 280 x 69h
90¾" x 110¼" x 27¼"h

Composta da
Composed by
n. 1 ELS-T140L
n.1 ELS-TA280R

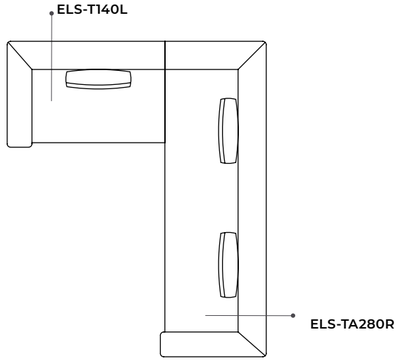

Composizione 8 / Composition 8

350 x 240 x 69h
138" x 94½" x 27¼"h

Composta da
Composed by
n.1 ELS-T260L
n.1 ELS-TA240R

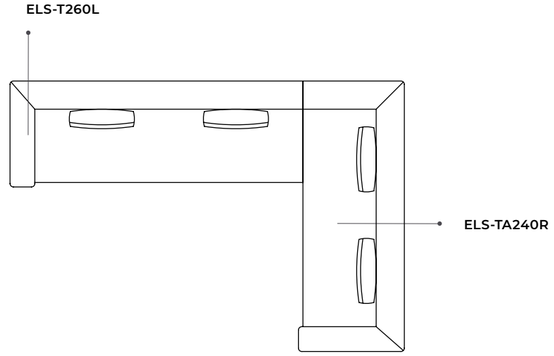

Composizione 9 / Composition 9

420 x 280 x 69h
165½" x 110¼" x 27¼"h

Composta da
Composed by
n. 1 ELS-TA280L
n. 1 ELS-C240
n. 1 ELS-TA280R

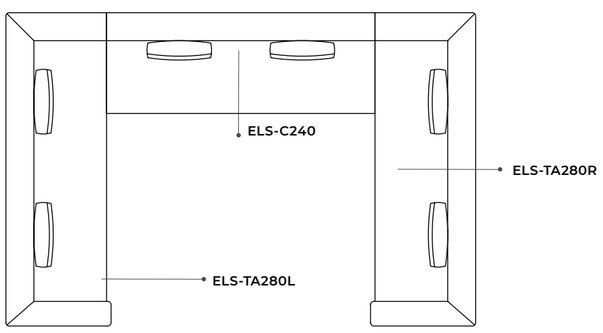

Evolis | Martina e Massimo Castagna , 2025

PRODUCT INFORMATION

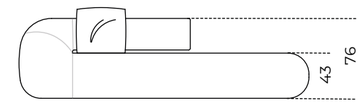

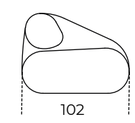

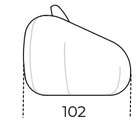

Cuscino schienale
Backrest cushion
50 x 50
19¾" x 19¾"

EVO 123 SMALL L/R

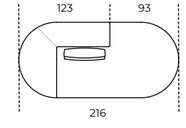

EVO 143 SMALL L/R

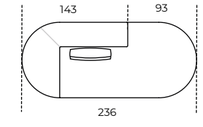

EVO 163 SMALL L/R

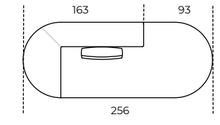

EVO 123 MEDIUM L/R

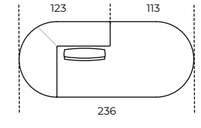

EVO 143 MEDIUM L/R

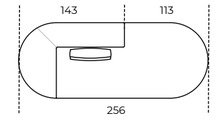

EVO 163 MEDIUM L/R

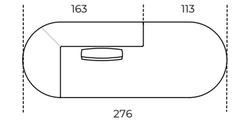

Evolis Next | Martina e Massimo Castagna , 2025

PRODUCT INFORMATION

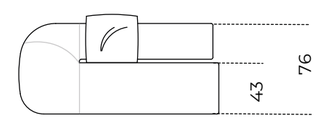

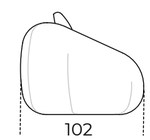

Cuscino schienale
Backrest cushion
50 x 50
19¾" x 19¾"

Moduli terminali / Terminal modules

EVO-T128 L/R

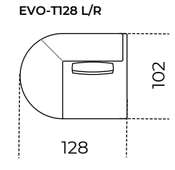

EVO-T148 L/R

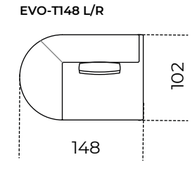

EVO-T168 L/R

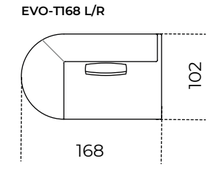

Composizioni
Compositions

Composizione 1 / Composition 1

256 x 102 x 76h
101" x 40¼" x 30"h

Composta da
Composed by
n. 1 EVO-T128 L
n. 1 EVO-T128 R

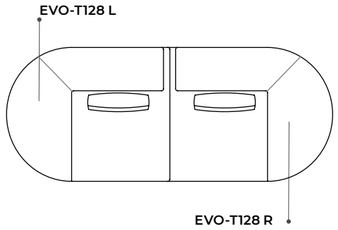

Composizione 2 / Composition 2

276 x 102 x 76h
108¾" x 40¼" x 30"h

Composta da
Composed by
n.1 EVO-T128 L
n. 1 EVO-T148 R

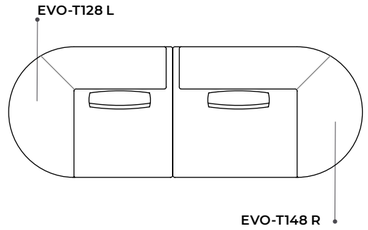

Composizione 3 / Composition 3

296 x 102 x 76h
116¾" x 40¼" x 30"h

Composta da
Composed by
n. 1 EVO-T128 L
n. 1 EVO-T168 R

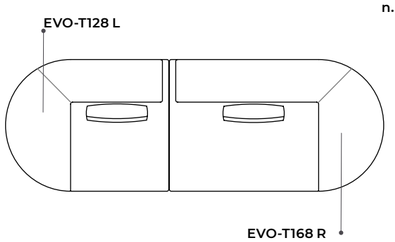

Composizione 4 / Composition 4

296 x 102 x 76h
116¾" x 40¼" x 30"h

Composta da
Composed by
n. 1 EVO-T148 L
n. 1 EVO-T148 R

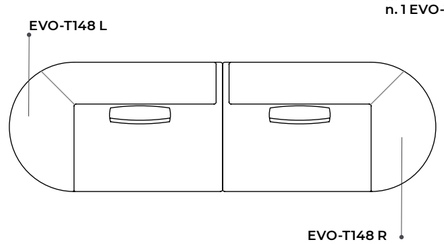

Composizione 5 / Composition 5

316 x 102 x 76h
124½" x 40¼" x 30"h

Composta da
Composed by
n. 1 EVO-T148 L
n. 1 EVO-T168 R

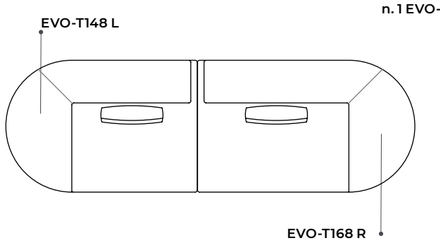

Composizione 6 / Composition 6

336 x 102 x 76h
132½" x 40¼" x 30"h

Composta da
Composed by
n. 1 EVO-T168 L
n. 1 EVO-T168 R

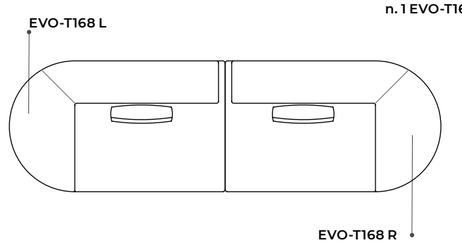

Fiona | Massimo Castagna, 2018

PRODUCT INFORMATION

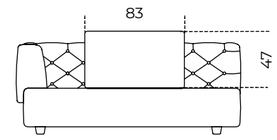

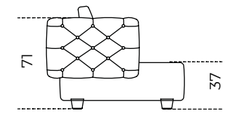

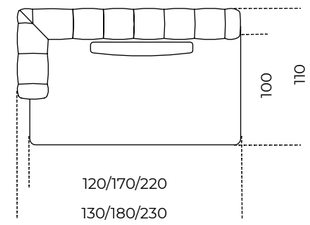

Cuscino decorativo
Decorative cushion
40 x 40
15¾" x 15¾"
60 x 60
23¾" x 23¾"

Moduli
Modules

AL/AR

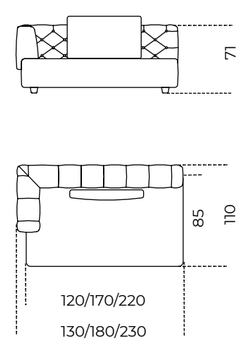

BL/BR

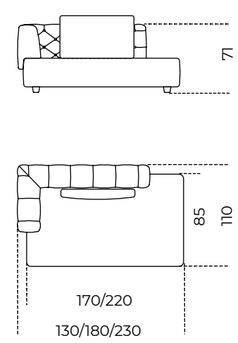

CL/CR

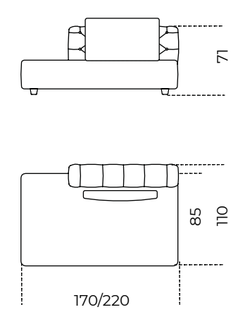

D

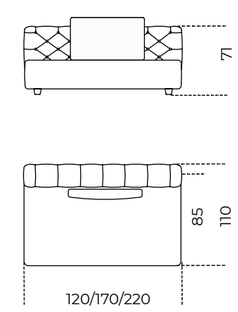

EL/ER

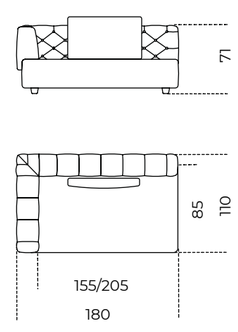

FL/FR

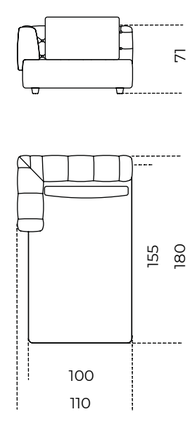

G

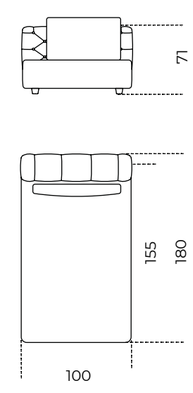

› INDEX

Fiona Soft | Massimo Castagna, 2019

PRODUCT INFORMATION

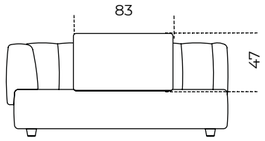

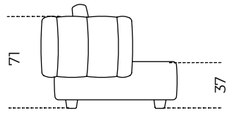

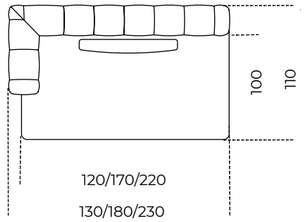

Cuscino decorativo
Decorative cushion
40 x 40
15¾" x 15¾"
60 x 60
23¾" x 23¾"

Moduli
Modules

AL/AR

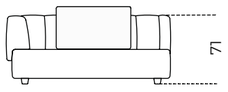

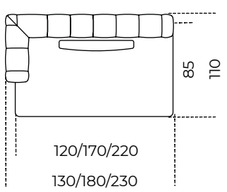

BL/BR

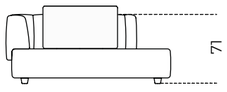

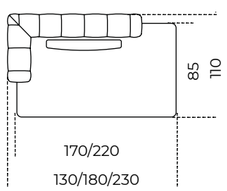

CL/CR

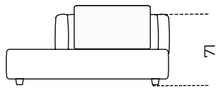

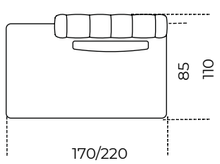

D

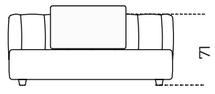

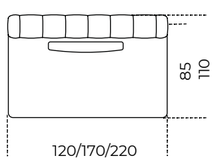

EL/ER

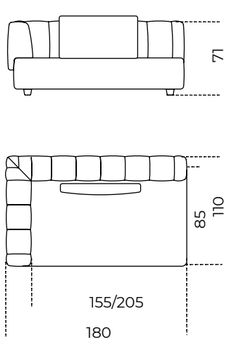

FL/FR

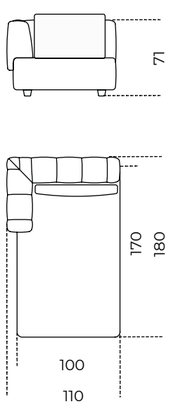

G

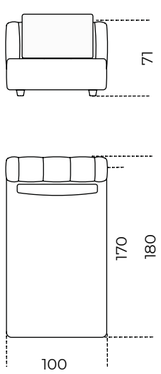

First | Massimo Castagna , 2014

PRODUCT INFORMATION

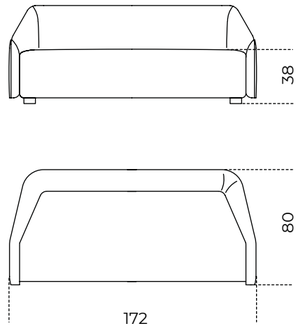

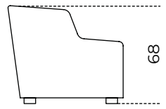

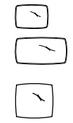

Cuscino decorativo
Decorative cushion
35 x 25
14" x 10
56 x 28
22¼" x 11¼"
40 x 40
15¾" x 15¾"

First Modulare | Massimo Castagna , 2015

PRODUCT INFORMATION

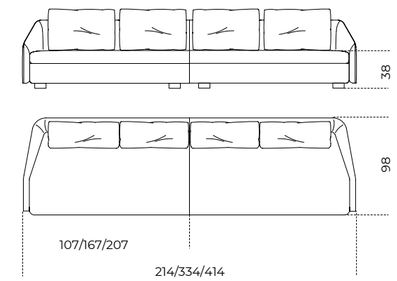

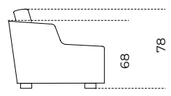

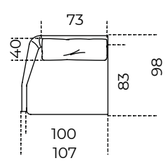

107 x 98 x 68h
42¼" x 38¾" x 27"h

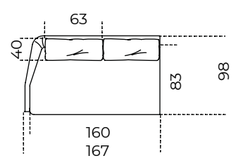

167 x 98 x 68h
65¾" x 38¾" x 27"h

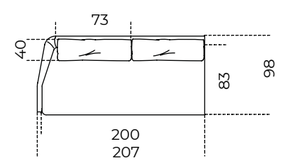

207 x 98 x 68h
81½" x 38¾" x 27"h

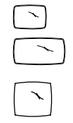

Cuscino decorativo
Decorative cushion
35 x 25
14" x 10
56 x 28
22¼" x 11¼"
40 x 40
15¾" x 15¾"

First Poltrona & Pouf | Massimo Castagna , 2015

PRODUCT INFORMATION

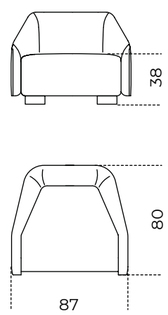

Poltrona
Armchair

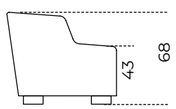

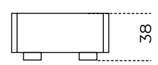

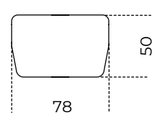

Pouf
Pouffe

Cuscino decorativo
Decorative cushion
35 x 25
14" x 10

H2O Lounge | Studiopepe , 2025

PRODUCT INFORMATION

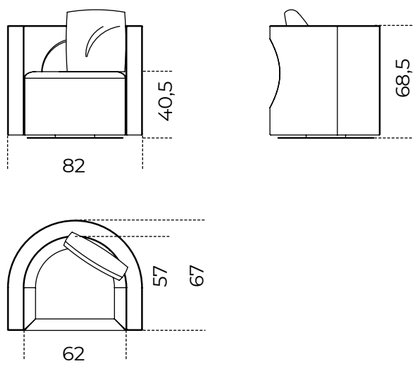

Lilas Mosaïque | Dainelli Studio, 2022

PRODUCT INFORMATION

Schienale
Backrest

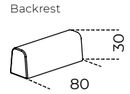

Cuscino schienale
Backrest cushion

Moduli
Modules

Tavolino S (50 x 25 x 22h)
Side table S (19¾" x 10" x 8¾"h)

Tavolino M (50 x 35 x 22h)
Side table M (19¾" x 14" x 8¾"h)

LM-95X95

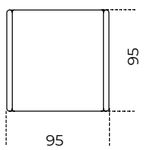

LM-R-95X95

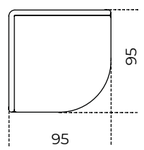

LM-143X143

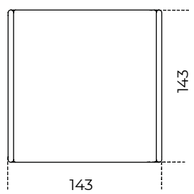

LM-R-143X143

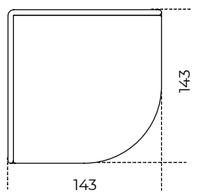

LM-HR-143X100

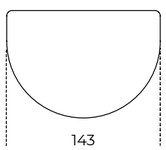

LM-190X95

LM-275X95

Posizione cuciture per versione in pelle/pelle scamosciata
Stitching position for leather/suede version

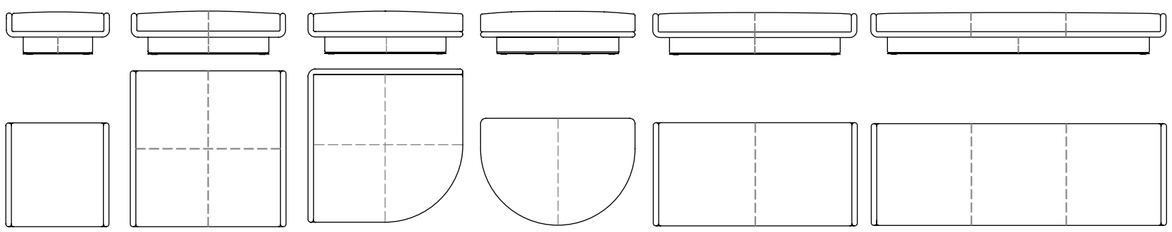

Composizioni
Compositions

PRODUCT INFORMATION

Composizione 1 / Composition 1

333 x 370 x 40h
131¼" x 145¾" x 15¾"h

Composta da
Composed by

n.1 LM-95X95
n.1 LM-275X95
n.1 LM-143X143
n.1 LM-190X95
n.4 Backrest
n.5 Cushion 55X55
n.1 Side table M 50X35X22
n.1 Side table S 50X25X22

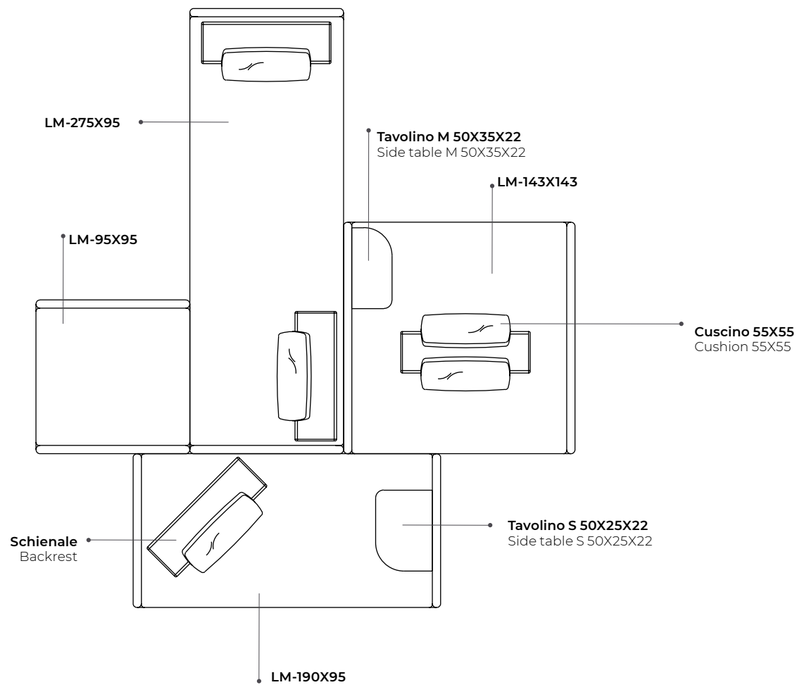

Composizione 2 / Composition 2

333 x 286 x 40h
131¼" x 112¾" x 15¾"h

Composta da
Composed by

n.1 LM-95X95
n.2 LM-143X143
n.1 LM-190X95
n.3 Backrest
n.3 Cushion 55X55
n.1 Side table M 50X35X22
n.2 Side table S 50X25X22

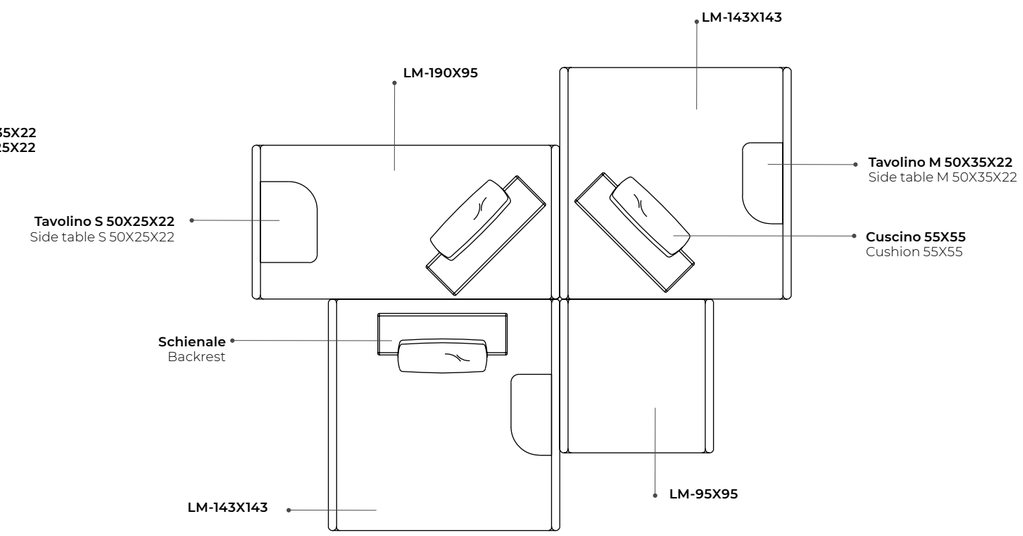

› INDEX

Lilas | Dainelli Studio , 2021

PRODUCT INFORMATION

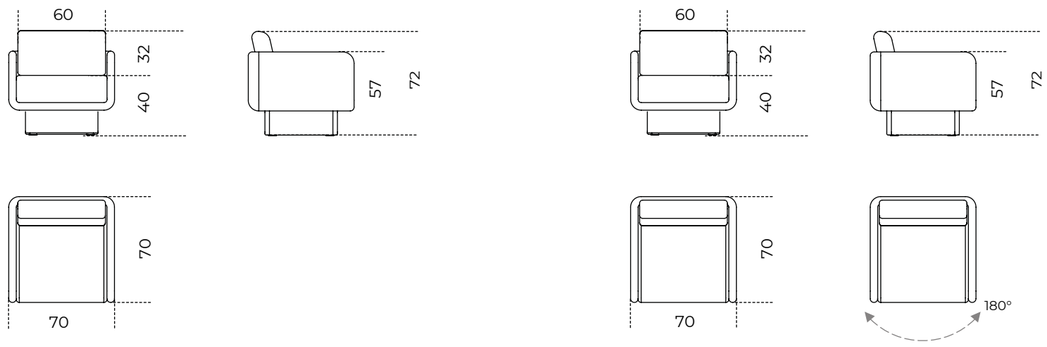

Versione girevole

Livre | Federica Biasi , 2020

PRODUCT INFORMATION

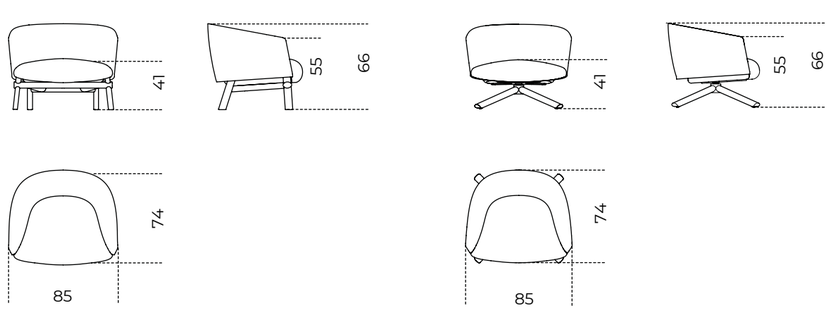

Versione girevole
Swivel version

Olivia | Martina e Massimo Castagna , 2025

PRODUCT INFORMATION

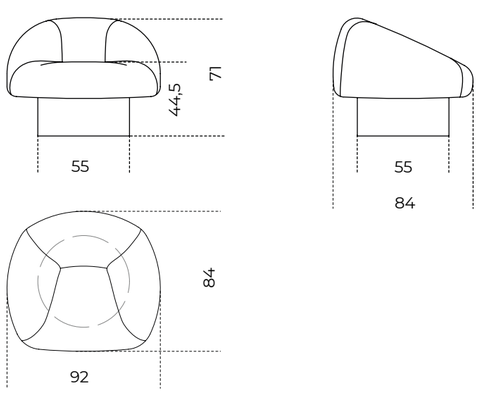

Sophie | Federica Biasi , 2018

PRODUCT INFORMATION

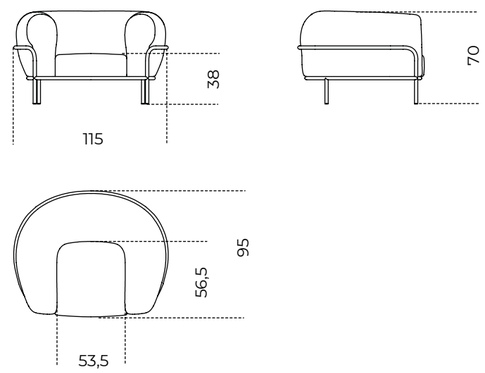

Stami Lounge | Studiopepe , 2023

PRODUCT INFORMATION

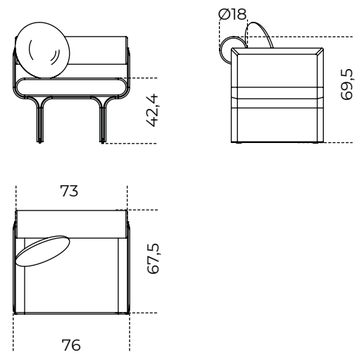

Stami Loveseat | Studiopepe , 2024

PRODUCT INFORMATION

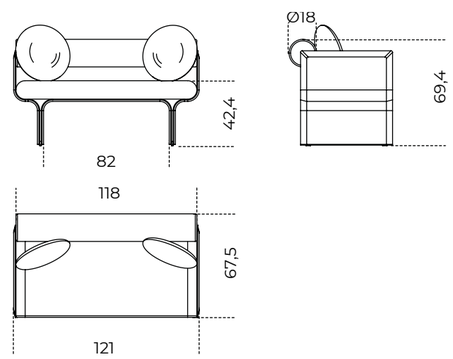

› INDEX

Stami Sofa | Studiopepe , 2024

PRODUCT INFORMATION

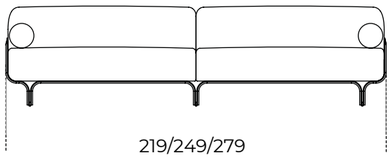

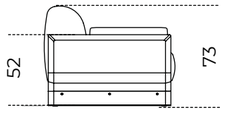

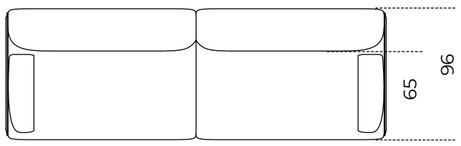

Versione VIS A VIS
VIS a VIS version

VIS L

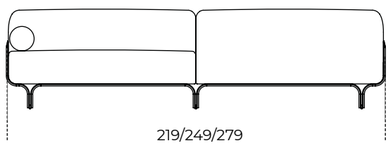

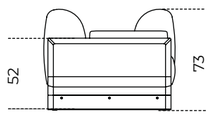

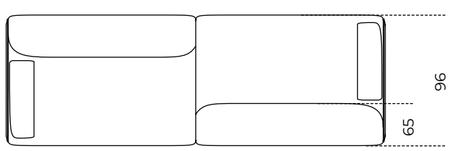

VIS R

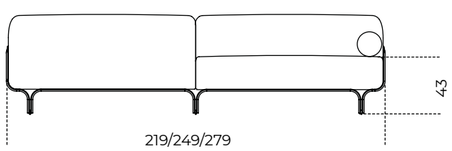

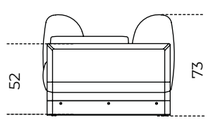

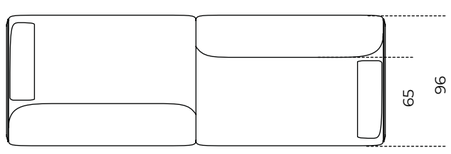

Stami Sofa Plus | Studiopepe , 2024

PRODUCT INFORMATION

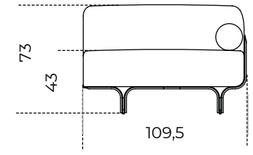

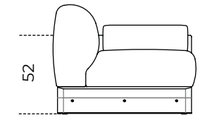

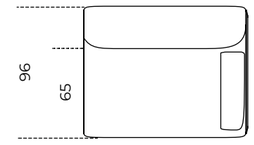

Cuscino decorativo
Decorative cushion
40 x 40
15¾" x 15¾"
60 x 60
23¾" x 23¾"

Moduli
Modules

Terminali
Terminal

SPLUS-T110-L

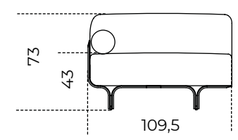

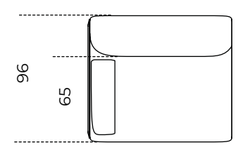

SPLUS-T125-L

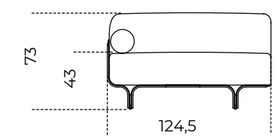

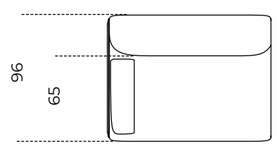

SPLUS-T140-L

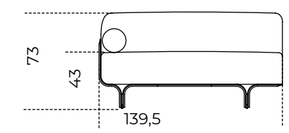

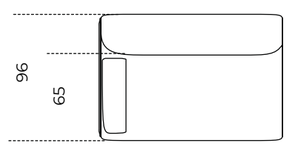

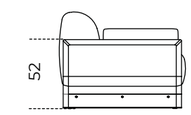

SPLUS-T110-R

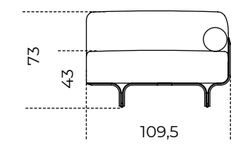

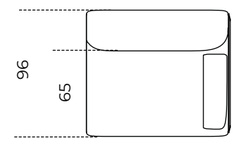

SPLUS-T125-R

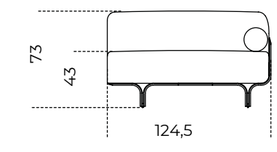

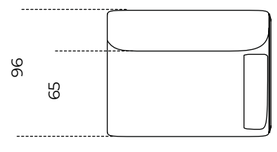

SPLUS-T140-R

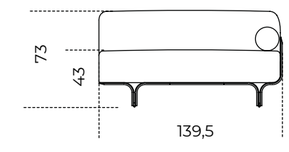

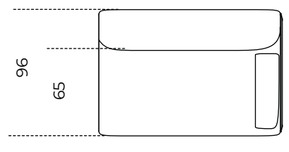

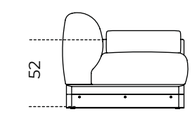

Centrali
Central

PRODUCT INFORMATION

SPLUS-C108

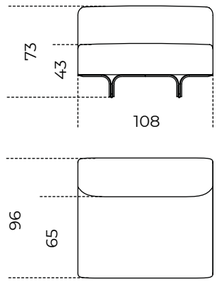

SPLUS-C123

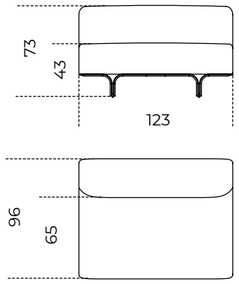

SPLUS-C138

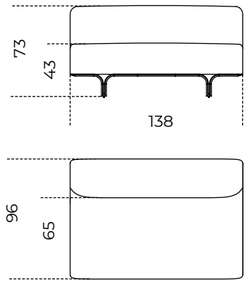

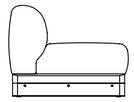

Pouf
Pouffe

SPLUS-POUF108

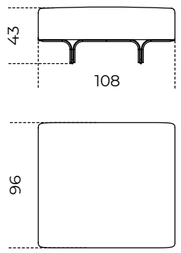

SPLUS-POUF123

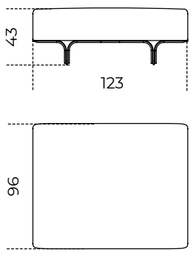

SPLUS-POUF138

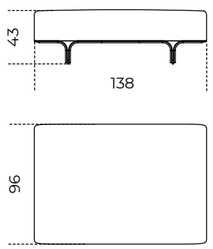

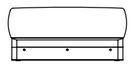

Angolare
Angular

SPLUS-A137

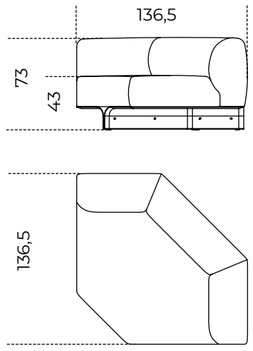

Composizioni
Compositions

PRODUCT INFORMATION

Composizione 1 / Composition 1

400 x 96 x 73h
157½" x 38" x 28¾"h

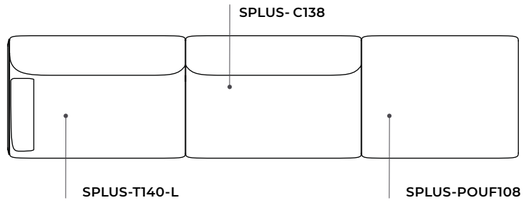

Composta da
Composed by

n.1 SPLUS-T140-L
n.1 SPLUS- C138
n.1 SPLUS-POUF108

Composizione 2 / Composition 2

415,5 x 357 x 73h
163½" x 140½" x 28¾"h

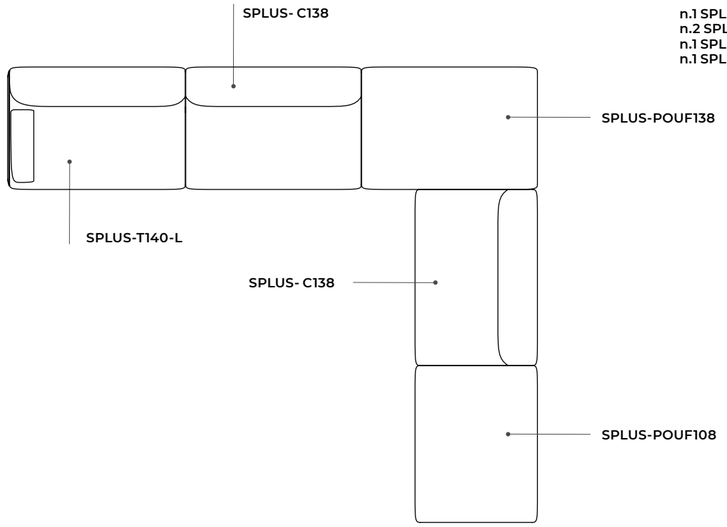

Composta da
Composed by

n.1 SPLUS-T140-L
n.2 SPLUS- C138
n.1 SPLUS-POUF138
n.1 SPLUS-POUF108

Composizione 2 / Composition 2

413,5 x 397,5 x 73h
162¾" x 156½" x 28¾"h

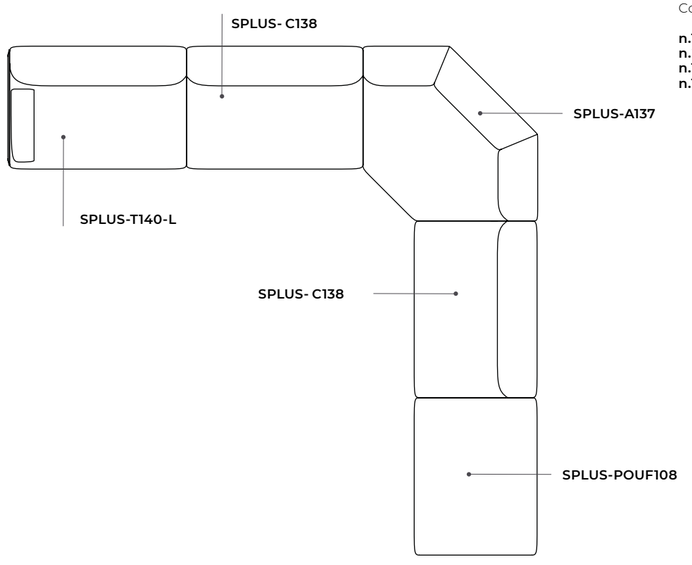

Composta da
Composed by

n.1 SPLUS-T140-L
n.2 SPLUS- C138
n.1 SPLUS-A137
n.1 SPLUS-POUF108

› INDEX

Tavolini | Coffee tables

▲ **1968**
Piano marmo lucido naturale Verde Alpi / Base in ottone brunito a mano e frassino tinto nero a poro aperto
Natural polished Verde Alpi marble top / Hand burnished brass and black open pore stained ash base

1968

Studio G&R / 2019

Tavolino con piano in marmo lucido naturale Verde Alpi, Calacatta Vagli o Nero Marquinia. Struttura in ottone brunito a mano e parti in frassino tinto nero a poro aperto.

NOTE TECNICHE SUI MATERIALI

MARMO | Il marmo è un materiale naturale di origine sedimentaria che può presentare particolarità come venature, lievi irregolarità superficiali, colorazioni differenti e cristallizzazioni. Queste peculiarità sono da attribuirsi alla naturalezza del materiale e non sono da considerarsi difetti ma caratteristiche tipiche del marmo. Ogni prodotto risulterà unico, esclusivo e non replicabile.
I nostri marmi vengono trattati con un prodotto idrorepellente che permette una maggiore protezione della superficie stessa, aumentando l'impermeabilità. Questo trattamento non esclude la vulnerabilità del marmo alle sostanze acide.

OTTONE BRUNITO A MANO | L'ottone brunito a mano è ottenuto da un processo di ossidazione naturale eseguito manualmente. Il risultato di questa lavorazione è un prodotto che può presentare macchie e variazioni di colore che non sono da considerarsi imperfezioni ma caratteristiche che conferiscono ad ogni pezzo una particolare unicità, rendendolo esclusivo.

! Sconsigliato posizionamento su tappeto.

Coffee table with natural polished Verde Alpi, Calacatta Vagli or Nero Marquinia marble top. Hand burnished brass structure with black open pore stained ash parts. Not recommended for positioning on carpet.

TECHNICAL INFORMATION ON THE MATERIALS

MARBLE | The marble is a natural material of sedimentary origin that can present particularities such as veins, slight surface irregularities, different colors and crystallizations. These peculiarities are to be attributed to the naturalness of the material and are not to be considered defects but typical characteristics of marble. Each product will be unique, exclusive and non-replicable.
Our marbles are treated with water-repellent products which affords greater protection to the surface of the marble, improving its impermeability.
This treatment doesn't exclude the vulnerability of the marble to acid substances.

HAND BURNISHED BRASS | The hand burnished brass is the consequence of hand-made process of natural oxidation. The result of this processing is a product that may show marks and colour variations. These differences are inevitable and should not be considered imperfections but evidence of the hand-crafted process. They enhance the beauty and distinctiveness of a unique piece.

! Not recommended for positioning on carpet.

Cm	**Inches**
Ø49 x 45	Ø19½" x 17¾"
Ø49 x 50	Ø19½" x 19¾"

TECHNICAL DRAWINGS

PIANO/TOP

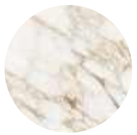

Marmo lucido naturale Calacatta Vagli
Natural polished Calacatta Vagli marble

Marmo lucido naturale Verde Alpi
Natural polished Verde Alpi marble

Marmo lucido naturale Nero Marquinia
Natural polished Nero Marquinia marble

STRUTTURA/STRUCTURE

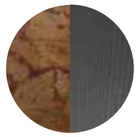

Ottone brunito a mano/ Frassino tinto nero a poro aperto
Hand burnished brass/ Black open pore stained ash

› INDEX

Arch

David / Nicolas / 2025

Tavolino accostabile realizzato con pannelli di alluminio alveolare lucido. Montato su ruote.

! Possibilità di pellicola di protezione antigraffio applicata sul piano.

Side table made of glossy honeycomb aluminum panels. Mounted on castors.

! Option to add scratch protection film to the top.

Cm	**Inches**
80 x 36,8 x 25	31½" x 14½" x 10"
80 x 36,8 x 30	31½" x 14½" x 12"
80 x 36,8 x 35	31½" x 14½" x 14"
80 x 36,8 x 40	31½" x 14½" x 15¾"

TECHNICAL DRAWINGS

STRUTTURA/STRUCTURE

Alluminio alveolare lucido
Glossy honeycomb aluminum

› INDEX

/ ARCH

DESCRIZIONE
DESCRIPTION

Connubio tra forza, essenzialità e rispetto per l'ambiente.
I tavolini Arch, disegnati dal duo creativo david/nicolas, fondono perfettamente l'ispirazione anni '70 con la moderna adattabilità.

Un pezzo scultoreo composto da tavolini modulari ad altezze diverse, che possono fungere da centro stanza o essere separati in singoli elementi per un uso dinamico.
Con il loro design radiante e la loro versatilità funzionale, Arch sono una dichiarazione di artigianato.

A union of strength, simplicity, and respect for the environment.
The Arch tables, designed by the creative duo david/nicolas, perfectly blend 1970s inspiration with modern adaptability.

A sculptural piece composed of modular tables at different heights, they can serve as a centerpiece or be separated into individual elements for dynamic use.
With their radiant design and functional versatility, Arch stands as a true statement of craftsmanship.

Innovazione Sostenibile
Sustainable Innovation

L'alluminio lavorato in pannelli si sposa perfettamente con l'architettura e il design d'interni, grazie alle sue caratteristiche e prestazioni: riciclabilità, resistenza, leggerezza, incombustibilità e strutturalità.

I pannelli rientrano infatti nella categoria dei materiali "ecologici" poiché l'alluminio è riciclabile pressoché all'infini o.

Aluminium panelling is perfectly suited to architecture and interior design, due to its features and performance: recyclability, resistance, lightness, non-flammabili y and structure.

These panels are effectively considered "eco-friendly" as aluminium is recyclable infini e times.

Riflessi Eleganti
Elegant Reflections

Un materiale altamente performante sia da un punto di vista funzionale che estetico, in grado di creare superfici lumi ose e brillanti, che rifle tono l'immagine circostante e ne riprendono i colori e le forme.

Un delicato richiamo all'allure degli anni '70, con un tocco di contemporaneità.

A highly performing material from both a functional and aesthetic point of view, capable of creating shiny and glowing surfaces that refle t the surrounding images and capture their forms and colours.

A fi e reference to the 70's glamour, with a touch of contemporaneity.

DESIGN BY DAVID/NICOLAS

/ ARCH

Bordi e spigoli levigati
Smoothed edges and corners

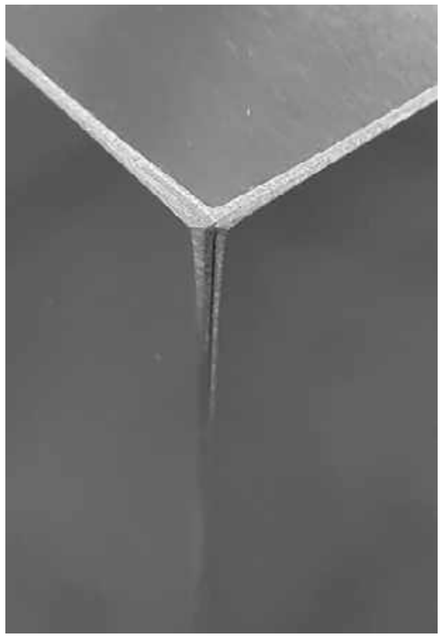

Il processo manuale di pulizia e finitu a prevede una levigatura dei bordi, che può mettere in evidenza il 'bianco' dello spessore della lastra in alluminio, dando come risultato spigoli visivamente smussati.

The manual cleaning and finishi g process includes sanding of the edges, which may expose the 'white' core of the aluminum sheet, resulting in visually rounded or softened corners.

Puntini e piccoli graffi superficiali
Small dots and surface scratches

La brillantatura chimica dell'alluminio è un processo che ne migliora la brillantezza e la rifle tività speculare, tramite l'immersione del metallo in apposite vasche contenenti una soluzione acida.

Tuttavia, è possibile che nella soluzione siano presenti piccole impurità o particelle di polvere, che possono depositarsi sulla superficie dell alluminio, lasciando lievi segni.

The Chemical brightening of aluminum is a process that enhances its shine and mirror-like refle tivity by immersing the metal in specific tan s containing an acidic solution.

However, small impurities or dust particles may be present in the solution, which can settle on the aluminum surface, leaving minor marks.

Increspature
Undulations

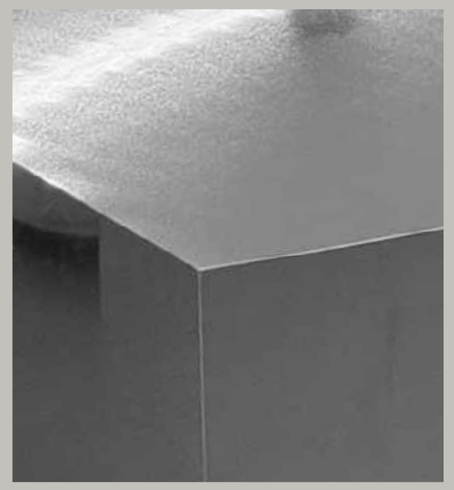

Sulla superficie del pia o possono comparire leggere ondulazioni, dovute alla struttura alveolare dei pannelli.

Si tratta esclusivamente di un effetto estetico, visibile solo in particolari condizioni di luce riflessa e non percepibile al tatto.

Slight undulations may appear on the surface of the panel, caused by the honeycomb structure of the panels.

This is purely an aesthetic effect, visible only under certain lighting conditions, and cannot be felt to the touch.

DESIGN BY **DAVID/NICOLAS**

▲ **CHANTAL**
Piano e struttura in alluminio spazzolato a mano laccato opaco "Bordeaux Etruria"
"Bordeaux Etruria" hand brushed aluminium opaque lacquered top and structure

Chantal

Studio G&R / 2013

Tavolino con piano e struttura in alluminio spazzolato a mano anodizzato nero. Disponibile versione in alluminio spazzolato a mano laccato opaco nei colori "Bianco Camargue", "Sabbia del Nilo, "Rosa Jaipur", "Rosso Persia", "Bordeaux Etruria", "Verde Provenza", "Blu Pacifico", "Grigio Londra", "Nero Giza".

Coffee table with top and structure in black hand brushed anodized aluminium. Also available version in hand brushed aluminium opaque lacquered in the colours "Bianco Camargue", "Sabbia del Nilo, "Rosa Jaipur", "Rosso Persia", "Bordeaux Etruria", "Verde Provenza", "Blu Pacifico", "Grigio Londra", "Nero Giza".

Cm	Inches
40 x 40 x 50	15¾" x 15¾" x 19¾"
40 x 40 x 45	15¾" x 15¾" x 17¾"
60 x 60x 45	23¾" x 23¾" x 17¾"
60 x 60 x 30	23¾" x 23¾" x 12"
60 x 60 x 25	23¾" x 23¾" x 10"

TECHNICAL DRAWINGS

PIANO E STRUTTURA/TOP AND STRUCTURE

Alluminio spazzolato nero
Black brushed aluminium

Alluminio spazzolato laccato opaco "Bianco Camargue"
"Bianco Camargue" aluminium opaque lacquered

Alluminio spazzolato laccato opaco "Sabbia del Nilo"
"Sabbia del Nilo" aluminium opaque lacquered

Alluminio spazzolato laccato opaco "Rosa Jaipur"
"Rosa Jaipur" aluminium opaque lacquered

Alluminio spazzolato laccato opaco "Rosso Persia"
"Rosso Persia" aluminium opaque lacquered

Alluminio spazzolato laccato opaco "Bordeaux Etruria"
"Bordeaux Etruria" aluminium opaque lacquered

Alluminio spazzolato laccato opaco "Verde Provenza"
"Verde Provenza" aluminium opaque lacquered

Alluminio spazzolato laccato opaco "Blu Pacifico"
"Blu Pacifico" aluminium opaque lacquered

Alluminio spazzolato laccato opaco "Grigio Londra"
"Grigio Londra" aluminium opaque lacquered

Alluminio spazzolato laccato opaco "Nero Giza"
"Nero Giza" aluminium opaque lacquered

› INDEX

▲ **CLEMO**
Ceppo di Gré® spazzolato
Brushed Ceppo di Gré®

Clemo

Massimo Castagna / 2021

Tavolino in Ceppo di Gré® spazzolato, con dettagli in metallo brunito a mano "dark". Disponibile anche in marmo Calacatta Vagli lucido naturale, Bianco Carrara Gioia lucido naturale, Fior di Pesco spazzolato oppure Travertino Romano spazzolato naturale (non resinato).

Coffee table in brushed Ceppo di Gré® with "dark" hand burnished metal details. Also available in natural polished Calacatta Vagli , natural polished Bianco Carrara Gioia marble, Fior di Pesco brushed marble or natural brushed Travertino Romano (not treated with resin).

NOTE TECNICHE SUI MATERIALI

CEPPO DI GRÉ® - MARMO | Il marmo è un materiale naturale di origine sedimentaria che può presentare particolarità come venature, lievi irregolarità superficiali, colorazioni differenti e cristallizzazioni. Queste peculiarità sono da attribuirsi alla naturalezza del materiale e non sono da considerarsi difetti ma caratteristiche tipiche del marmo. Ogni prodotto risulterà unico, esclusivo e non replicabile.
I nostri marmi vengono trattati con un prodotto idrorepellente che permette una maggiore protezione della superficie stessa, aumentando l'impermeabilità.
Questo trattamento non esclude la vulnerabilità del marmo alle sostanze acide.

TECHNICAL INFORMATION ON THE MATERIALS

CEPPO DI GRÉ® **-** MARBLE | The marble is a natural material of sedimentary origin that can present particularities such as veins, slight surface irregularities, different colors and crystallizations. These peculiarities are to be attributed to the naturalness of the material and are not to be considered defects but typical characteristics of marble.
Each product will be unique, exclusive and non-replicable.
Our marbles are treated with water-repellent products which affords greater protection to the surface of the marble, improving its impermeability.
This treatment doesn't exclude the vulnerability of the marble to acid substances.

Cm	**Inches**
Ø 49 x 40	19½" x 15¾"
Ø 90 x 31,5	35½" x 12½"
Ø 120 x 28	47¼" x 11¼"

TECHNICAL DRAWINGS

STRUTTURA/STRUCUTURE

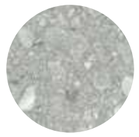

Ceppo di Gré® spazzolato
Brushed Ceppo di Gré®

Marmo lucido naturale Bianco Carrara Gioia
Natural polished Bianco Carrara Gioia marble

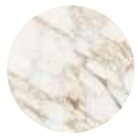

Marmo lucido naturale Calacatta Vagli
Natural polished Calacatta Vagli marble

Marmo spazzolato Fior di Pesco
Fior di Pesco brushed marble

Travertino Romano spazzolato naturale
Natural brushed Travertino Romano

DETTAGLI/DETAILS

Metallo brunito a mano "dark"
"Dark" hand burnished metal

› INDEX

▲ **CLEMO**
Marmo lucido naturale Bianco Carrara Gioia
Natural polished Bianco Carrara Gioia marble

▲ **CLEMO**
Travertino romani spazzolato naturale
Natural brushed Travertino Romano

▲ **CLEMO**
Marmo lucido naturale Calacatta Vagli
Natural polished Calacatta Vagli marble

▲ **CLEMO**
Travertino romani spazzolato naturale
Natural brushed Travertino Romano

› INDEX

Connection

Massimo Castagna / 2013

Tavolino in cristallo extralight. Struttura in ottone brunito a mano. L'ottone risulta naturalmente macchiato e disomogeneo. Questa lavorazione artigianale conferisce ad ogni pezzo una particolare unicità, rendendolo esclusivo.

Coffee table with extralight glass. Structure in hand burnished brass. The hand burnished brass finish looks naturally spotted and irregular. Due to this craftmade processing, each product is unique and exclusive.

NOTE TECNICHE SUI MATERIALI

OTTONE BRUNITO A MANO | L'ottone brunito a mano è ottenuto da un processo di ossidazione naturale eseguito manualmente. Il risultato di questa lavorazione è un prodotto che può presentare macchie e variazioni di colore che non sono da considerarsi imperfezioni ma caratteristiche che conferiscono ad ogni pezzo una particolare unicità, rendendolo esclusivo.

! **Non realizzabile su misura.**
Cristallo temperato solo per spessore 12mm.

TECHNICAL INFORMATION ON THE MATERIALS

HAND BURNISHED BRASS | The hand burnished brass is the consequence of hand-made process of natural oxidation. The result of this processing is a product that may show marks and colour variations. These differences are inevitable and should not be considered imperfections but distinctive features due to this craftmade processing, each product is unique and exclusive.

! Not available in custom size.
Tempered glass only for thickness 12mm.

Cm	**Inches**
Spessore 10mm	Thickness 10mm
Ø50 x 46,5	Ø19¾" x 18½"
Ø70 x 39,5	Ø27¾" x 15¾"
Double 107 x 70 x 46,5	42½" x 27¾" x 18½"
Spessore 12mm	Thickness 12mm
Ø100 x 32	Ø39½" x 12¾"
Ø130 x 32	Ø51¼" x 12¾"
100 x 100 x 32	39½" x 39½" x 12¾"
130 x 130 x 32	51¼" x 51¼" x 12¾"
140 x 70 x 32	55¼" x 27¾" x 12¾"
180 x 76 x 32	71" x 30" x 12¾"

TECHNICAL DRAWINGS

PIANO/TOP

Cristallo extralight
Extralight glass

STRUTTURA/STRUCTURE

Ottone brunito a mano
Hand burnished brass

› INDEX

▲ **COOKIES**
Piano in marmo lucido naturale Bianco Satuario e Nero Marquinia
Natural polished Bianco Statuario and Nero Marquinia inlaid marble top

Cookies

Pietro Russo / 2017

Tavolino con piano in marmo lucido naturale Bianco Statuario e Nero Marquinia intarsiato. Disponibile anche con piano in legno intarsiato con motivo "Tweed" oppure in Acero Frisé grigio scuro. Struttura in alluminio spazzolato a mano e anodizzato nero ed ottone lucido. Disponibile versione con piano in marmo lucido naturale Calacatta Vagli e struttura in metallo verniciato bronzo patinato.

Coffee table with natural polished Bianco Statuario and Nero Marquinia marble inlaid top. Also available with inlaid wooden top with "Tweed" pattern or in Maple Frisé dark grey. Black hand brushed anodized aluminium and bright brass structure. Also available version with natural polished Calacatta Vagli marble top and patinated bronze lacquered metal structure.

NOTE TECNICHE SUI MATERIALI

MARMO | Il marmo è un materiale naturale di origine sedimentaria che può presentare particolarità come venature, lievi irregolarità superficiali, colorazioni differenti e cristallizzazioni. Queste peculiarità sono da attribuirsi alla naturalezza del materiale e non sono da considerarsi difetti ma caratteristiche tipiche del marmo. Ogni prodotto risulterà unico, esclusivo e non replicabile.
I nostri marmi vengono trattati con un prodotto idrorepellente che permette una maggiore protezione della superficie stessa, aumentando l'impermeabilità.
Questo trattamento non esclude la vulnerabilità del marmo alle sostanze acide.

INTARSIO | L'intarsio è una tecnica di lavorazione artigianale utilizzata per ottenere un particolare disegno e si realizza accostando elementi di materiali differenti (come legno e alluminio) oppure dello stesso materiale. Questa lavorazione rende il prodotto unico ed esclusivo. Le eventuali variazioni cromatiche, di venatura del legno o di dimensione dei listelli sono da considerarsi caratteristiche del materiale stesso e non possono essere controllate.

TECHNICAL INFORMATION ON THE MATERIALS

MARBLE | The marble is a natural material of sedimentary origin that can present particularities such as veins, slight surface irregularities, different colors and crystallizations. These peculiarities are to be attributed to the naturalness of the material and are not to be considered defects but typical characteristics of marble. Each product will be unique, exclusive and non-replicable.
Our marbles are treated with water-repellent products which affords greater protection to the surface of the marble, improving its impermeability.
This treatment doesn't exclude the vulnerability of the marble to acid substances.

INLAY | Inlay is an artisanal technique used to obtain a particular design and is made by combining elements of different materials (such as wood and aluminium) or of the same material. This process makes the product unique and exclusive. Any changes in colour, wood grain or strip size are to be considered as characteristics of the material itself and cannot be controlled.

Versione in marmo
Marble version

	Cm	Inches
S	70 x 42 x 40	27¾" x 16¾" x 15¾"
M	105 x 62 x 28	41½" x 24½" x 11¼"
L	120 x 72 x 23	47½" x 28½" x 9¼"

Versione in legno
Wooden version

	Cm	Inches
S	70 x 42 x 40	27¾" x 16¾" x 15¾"
M	105 x 62 x 28	41½" x 24½" x 11¼"
L	120 x 72 x 23	47½" x 28½" x 9¼"
XL	144 x 86 x 35	56¾" x 34" x 14"

TECHNICAL DRAWINGS

VERSIONI DISPONIBILI/AVAILABLE VERSIONS

PIANO/TOP

Marmo Bianco Statuario/ Nero Marquinia lucido naturale
Bianco Statuario/ Nero Marquinia marble natural polished

STRUTTURA/STRUTTURE

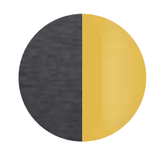

Alluminio spazzolato nero/ Ottone lucido
Black brushed aluminium/ Bright brass

PIANO/TOP

Legno intarsiato con motivo "Tweed
Inlaid wood with "Tweed" pattern

STRUTTURA/STRUTTURE

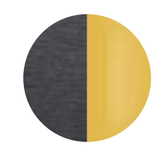

Alluminio spazzolato nero/ Ottone lucido
Black brushed aluminium/ Bright brass

PIANO/TOP

Legno Acero Frisé grigio scuro
Maple Frisé dark grey wood

STRUTTURA/STRUTTURE

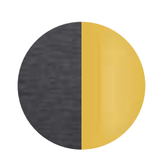

Alluminio spazzolato nero/ Ottone lucido
Black brushed aluminium/ Bright brass

PIANO/TOP

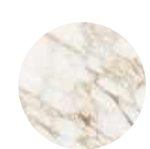

Marmo lucido naturale Calacatta Vagli
Natural polished Calacatta Vagli marble

STRUTTURA/STRUTTURE

Metallo verniciato bronzo patinato
Patinated bronze lacquered metal

› INDEX

Cookies Circle

Pietro Russo / 2019

Tavolino con piano in marmo lucido naturale Verde Alpi, Calacatta Vagli, Bianco Statuario, Nero Marquinia o Travertino Romano spazzolato naturale (non resinato). Struttura in alluminio spazzolato a mano anodizzato nero ed ottone lucido oppure in metallo verniciato bronzo patinato.
Disponibile anche versione con piano in legno intarsiato nella finitura Noce "Colore" Frisé oppure Acero Frisé grigio scuro e struttura in alluminio spazzolato a mano anodizzato nero ed ottone lucido.

Coffee table with natural polished Verde Alpi, Calacatta Vagli, Bianco Statuario, Nero Marquinia marble to or natural brushed Travertino Romano (not treated with resin). Black hand brushed anodized aluminium and bright brass structure or patinated bronze lacquered metal structure.
Also available with inlaid wooden top in the finish "Colore" Frisé Walnut or in Maple Frisé dark grey. Black hand brushed anodized aluminium and bright brass structure.

NOTE TECNICHE SUI MATERIALI

MARMO | Il marmo è un materiale naturale di origine sedimentaria che può presentare particolarità come venature, lievi irregolarità superficiali, colorazioni differenti e cristallizzazioni. Queste peculiarità sono da attribuirsi alla naturalezza del materiale e non sono da considerarsi difetti ma caratteristiche tipiche del marmo. Ogni prodotto risulterà unico, esclusivo e non replicabile.
I nostri marmi vengono trattati con un prodotto idrorepellente che permette una maggiore protezione della superficie stessa, aumentando l'impermeabilità. Questo trattamento non esclude la vulnerabilità del marmo alle sostanze acide.

INTARSIO | L'intarsio è una tecnica di lavorazione artigianale utilizzata per ottenere un particolare disegno e si realizza accostando elementi di materiali differenti (come legno e alluminio) oppure dello stesso materiale. Questa lavorazione rende il prodotto unico ed esclusivo. Le eventuali variazioni cromatiche e di venatura del legno sono da considerarsi caratteristiche del materiale stesso e non possono essere controllate.

TECHNICAL INFORMATION ON THE MATERIALS

MARBLE | The marble is a natural material of sedimentary origin that can present particularities such as veins, slight surface irregularities, different colors and crystallizations. These peculiarities are to be attributed to the naturalness of the material and are not to be considered defects but typical characteristics of marble. Each product will be unique, exclusive and non-replicable.
Our marbles are treated with water-repellent products which affords greater protection to the surface of the marble, improving its impermeability.
This treatment doesn't exclude the vulnerability of the marble to acid substances.

INLAY | Inlay is an artisanal technique used to obtain a particular design and is made by combining elements of different materials (such as wood and aluminium) or of the same material. This process makes the product unique and exclusive. Any colour and grain variations of the wood are to be considered as characteristics of the material itself and cannot be controlled.

▲ **COOKIES CIRCLE**
Piano in marmo lucido naturale Calacatta Vagli /
Struttura in alluminio spazzolato nero e ottone lucido
Natural polished Calacatta Vagli marble top /
Black brushed aluminium and bright brass

▲ **COOKIES CIRCLE**
Piano in marmo lucudo naturale Verde Alpi / Struttura in alluminio spazzolato nero e ottone lucido
Natural polished Verde Alpi marble top / Black brushed aluminium and bright brass

	Cm	Inches
S	Ø49 x 35	Ø19½" x 14"
L	Ø49 x 45	Ø19½" x 17¾"

TECHNICAL DRAWINGS

PIANO/TOP
Marmo lucido naturale Verde Alpi
Natural polished Verde Alpi marble

STRUTTURA/STRUCTURE
Alluminio spazzolato nero/ Ottone lucido
Black brushed aluminium/ Bright brass

PIANO/TOP
Marmo lucido naturale Verde Alpi
Natural polished Verde Alpi marble

STRUTTURA/STRUCTURE
Metallo verniciato bronzo patinato
Patinated bronze lacquered metal

PIANO/TOP
Marmo lucido naturale Calacatta Vagli
Natural polished Calacatta Vagli marble

STRUTTURA/STRUCTURE
Alluminio spazzolato nero/ Ottone lucido
Black brushed aluminium/ Bright brass

PIANO/TOP
Marmo lucido naturale Calacatta Vagli
Natural polished Calacatta Vagli marble

STRUTTURA/STRUCTURE
Metallo verniciato bronzo patinato
Patinated bronze lacquered metal

PIANO/TOP
Marmo lucido naturale Bianco Statuario
Natural polished Bianco Statuario marble

STRUTTURA/STRUCTURE
Alluminio spazzolato nero/ Ottone lucido
Black brushed aluminium/ Bright brass

PIANO/TOP
Marmo lucido naturale Bianco Statuario
Natural polished Bianco Statuario marble

STRUTTURA/STRUCTURE
Metallo verniciato bronzo patinato
Patinated bronze lacquered metal

PIANO/TOP
Marmo lucido naturale Nero Marquinia
Natural polished Nero Marquinia marble

STRUTTURA/STRUCTURE
Alluminio spazzolato nero/ Ottone lucido
Black brushed aluminium/ Bright brass

PIANO/TOP
Marmo lucido naturale Bianco Statuario
Natural polished Bianco Statuario marble

STRUTTURA/STRUCTURE
Metallo verniciato bronzo patinato
Patinated bronze lacquered metal

PIANO/TOP
Travertino Romano spazzolato naturale
Natural brushed Travertino Romano

STRUTTURA/STRUCTURE
Alluminio spazzolato nero/ Ottone lucido
Black brushed aluminium/ Bright brass

PIANO/TOP
Travertino Romano spazzolato naturale
Natural brushed Travertino Romano

STRUTTURA/STRUCTURE
Metallo verniciato bronzo patinato
Patinated bronze lacquered metal

PIANO/TOP
Legno Noce "Colore" Frisé
"Colore" Frisé Walnut wood

STRUTTURA/STRUCTURE
Alluminio spazzolato nero/ Ottone lucido
Black brushed aluminium/ Bright brass

PIANO/TOP
Legno Acero Frisé grigio scuro
Maple Frisé dark grey wood

STRUTTURA/STRUCTURE
Alluminio spazzolato nero/ Ottone lucido
Black brushed aluminium/ Bright brass

› INDEX

▲ **DAMA**
Piano in marmo Calacatta Vagli / Struttura in legno tinto nero a poro aperto
Calacatta Vagli marble top / Black open pore stained solid wood structure

Dama

Studio G&R / 2015

Tavolino in legno massello tinto nero a poro aperto. Piano in specchio "grigio Italia". Disponibile anche in specchio "Antique 1" oppure marmo lucido naturale Calacatta Vagli o marmo Verde Alpi.

! Il legno massello è molto sensibile alla luce, il posizionamento vicino a sorgenti di luce naturale ne compromette la colorazione e la stabilità. Un'elevata variazione della temperatura e umidità dell'aria può provocare la comparsa di microfratture e leggere variazioni.

NOTE TECNICHE SUI MATERIALI

MARMO | Il marmo è un materiale naturale di origine sedimentaria che può presentare particolarità come venature, lievi irregolarità superficiali, colorazioni differenti e cristallizzazioni. Queste peculiarità sono da attribuirsi alla naturalezza del materiale e non sono da considerarsi difetti ma caratteristiche tipiche del marmo. Ogni prodotto risulterà unico, esclusivo e non replicabile.
I nostri marmi vengono trattati con un prodotto idrorepellente che permette una maggiore protezione della superficie stessa, aumentando l'impermeabilità.
Questo trattamento non esclude la vulnerabilità del marmo alle sostanze acide.

Coffee table in black open pore stained solid wood. Smoked "grigio Italia" mirrored top. Also available in "Antique 1" mirror, natural polished Calacatta Vagli or Verde Alpi marble.

! Solid wood is very light-sensitive, placing it near natural light sources may compromise its colour and stability. Considerable differences in air temperature and humidity may cause microfractures and slight variations.

TECHNICAL INFORMATION ON THE MATERIALS

MARBLE | The marble is a natural material of sedimentary origin that can present particularities such as veins, slight surface irregularities, different colors and crystallizations. These peculiarities are to be attributed to the naturalness of the material and are not to be considered defects but typical characteristics of marble. Each product will be unique, exclusive and non-replicable.
Our marbles are treated with water-repellent products which affords greater protection to the surface of the marble, improving its impermeability.
This treatment doesn't exclude the vulnerability of the marble to acid substances.

Piano in specchio
Mirrored top

	Cm	Inches
S	Ø41 x 45	Ø16¼" x 17¾"
L	Ø38 x 55	Ø15" x 21¾"

Piano in marmo
Marble top

	Cm	Inches
S	Ø41 x 46	Ø41 x 46
L	Ø38 x 56	Ø38 x 56

TECHNICAL DRAWINGS

STRUTTURA /STRUCTURE

Legno tinto nero a poro aperto
Black open pore stained wood

PIANO/TOP

Specchio "grigio Italia"
"Grigio Italia" smoked mirror

Specchio Antique 1
Antique 1 mirror

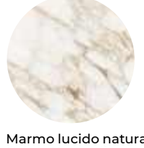

Marmo lucido naturale Calacatta Vagli
Natural polished Calacatta Vagli marble

Marmo lucido naturale Verde Alpi
Natural polished Verde Alpi marble

› INDEX

Drummers

Masismo Castagna / 2023

Tavolino in poliuretano rigido rivestito in calce spatolata nel color "burro".

Coffee table in rigid polyurethane covered with spatulated lime in the "burro" color.

Cm	**Inches**
Ø31 x 45	Ø12¼" x 17¾"
60,3 x 60,7 x 27	23¾" x 24" x 10¾"
88,3 x 88,2 x 20	35" x 34¾" x 8"

TECHNICAL DRAWINGS

STRUTTURA /STRUCTURE

Calce spatolata color "burro"
Spatulated lime in the "burro" color.

› INDEX

▲ **FANTE**
Piano in specchio Antique 1 / Struttura in legno tinto nero a poro aperto
"Antique 1" mirrored top / Black open pore stained solid wood structure

Fante

Studio G&R / 2015

Tavolino in legno massello tinto nero a poro aperto. Piano in specchio "grigio Italia". Disponibile anche in specchio "Antique 1" oppure marmo lucido naturale Calacatta Vagli o marmo Verde Alpi.

! Sconsigliato posizionamento su tappeto.

Il legno massello è molto sensibile alla luce, il posizionamento vicino a sorgenti di luce naturale ne compromette la colorazione e la stabilità. Un'elevata variazione della temperatura e umidità dell'aria può provocare la comparsa di microfratture e leggere variazioni.

NOTE TECNICHE SUI MATERIALI

MARMO | Il marmo è un materiale naturale di origine sedimentaria che può presentare particolarità come venature, lievi irregolarità superficiali, colorazioni differenti e cristallizzazioni. Queste peculiarità sono da attribuirsi alla naturalezza del materiale e non sono da considerarsi difetti ma caratteristiche tipiche del marmo. Ogni prodotto risulterà unico, esclusivo e non replicabile.
I nostri marmi vengono trattati con un prodotto idrorepellente che permette una maggiore protezione della superficie stessa, aumentando l'impermeabilità.
Questo trattamento non esclude la vulnerabilità del marmo alle sostanze acide.

Coffee table in black open pore stained solid wood. Smoked "grigio Italia" mirrored top. Also available in "Antique 1" mirror, natural polished Calacatta Vagli or Verde Alpi marble.

! Not recommended for positioning on carpet.

Solid wood is very light-sensitive, placing it near natural light sources may compromise its colour and stability. Considerable differences in air temperature and humidity may cause microfractures and slight variations.

TECHNICAL INFORMATION ON THE MATERIALS

MARBLE | The marble is a natural material of sedimentary origin that can present particularities such as veins, slight surface irregularities, different colors and crystallizations. These peculiarities are to be attributed to the naturalness of the material and are not to be considered defects but typical characteristics of marble. Each product will be unique, exclusive and non-replicable.
Our marbles are treated with water-repellent products which affords greater protection to the surface of the marble, improving its impermeability.
This treatment doesn't exclude the vulnerability of the marble to acid substances.

Piano in specchio
Mirrored top

	Cm	Inches
S	Ø46 x 50	Ø18¼" x 19¾"
L	Ø38 x 63	Ø15" x 25"

Piano in marmo
Marble top

	Cm	Inches
S	Ø46 x 51	Ø18¼" x 20¼"
L	Ø38 x 64	Ø15" x 25¼"

TECHNICAL DRAWINGS

STRUTTURA/STRUCTURE

Legno tinto nero a poro aperto
Black open pore stained wood

PIANO/TOP

Specchio "grigio Italia"
"Grigio Italia" smoked mirror

Specchio Antique 1
Antique 1 mirror

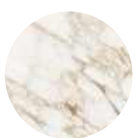

Marmo lucido naturale Calacatta Vagli
Natural polished Calacatta Vagli marble

Marmo lucido naturale Verde Alpi
Natural polished Verde Alpi marble

› INDEX

▲ **FARADAY**
Piano superiore in cristallo trasparente / Piano inferiore in cristallo retroverniciato nero satinato / Struttura in acciaio inox lucido
Transparent glass top/ Black satin glass bottom / Bright stainless steel structure

Faraday

Mårten Claesson, Ola Rune, Eero Koivisto / 2007

Tavolino con piano superiore in cristallo trasparente temperato 8mm e piano inferiore in cristallo trasparente temperato 8mm o retroverniciato nei colori del campionario nella versione brillante o satinata. Struttura in acciaio inox lucido. Su richiesta struttura in ottone satinato.

Coffee table with 8mm transparent tempered glass top and 8mm transparent or painted tempered glass bottom as per samples in the bright or satin version. Bright stainless steel structure. On request, satin brass structure.

	Cm	Inches
F01	125 x 125 x 27	49¼" x 49¼" x 10¾"
F02	50 x 125 x 27	19¾" x 49¼" x 10¾"
F02	77 x 125 x 27	30½" x 49¼" x 10¾"
F03	80 x 80 x 27	31½" x 31½" x 10¾"
F03	100 x 100 x 27	39½" x 39½" x 10¾"
F03	125 x 125 x 27	49¼" x 49¼" x 10¾"

TECHNICAL DRAWINGS

STRUTTURA/STRUCTURE

Acciaio inox lucido
Bright stainless steel

Ottone satinato
Satin brass

PIANO SUPERIORE/TOP

Cristallo trasparente
Transparent glass

PIANO INFERIORE/BOTTOM

Cristallo brillante/satinato nei colori del campionario
Glass bright/satin version as per samples

› INDEX

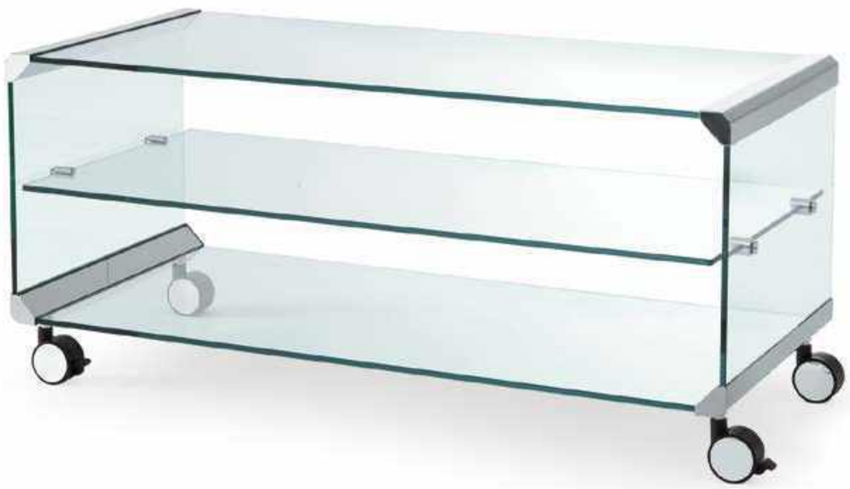

▲ **GEORGE 1**
Cristallo trasparente temperato / Parti metalliche in acciaio inox lucido
Transparent tempered glass / Bright stainless steel metal parts

George 1

Pierangelo Gallotti / 1975

Mobile carrello in cristallo trasparente, extralight o "grigio Italia" temperato 8mm. Disponibile con o senza mensola. Parti metalliche in acciaio inox lucido. A richiesta acciaio inox satinato, ottone lucido, satinato o laccato bianco o nero goffrato. Disponibile versione senza ruote (altezza finita: 34cm).

! Nella versione acciaio inox lucido le ruote sono nere con copriruota cromato. Nelle altre versioni disponibili le ruote sono completamente nere.

Coffee table on castors in 8mm transparent, extralight or smoked "grigio Italia" tempered glass. Available with or without shelf. Bright stainless steel metal parts. Satin stainless steel, bright, satin or embossed white or black lacquered brass metal parts on request. Available version without castors (total height: 34cm).

! In the bright stainless steel version the castors are black with chrome castors cover. In the other available versions the castors are completely black.

Cm	**Inches**
45 x 40 x 48*	17¾" x 15¾" x 19"*
68 x 40 x 48*	27" x 15¾" x 19"*
80 x 40 x 48*	31½" x 15¾" x 19" *
45 x 40 x 48	17¾" x 15¾" x 19"
68 x 40 x 48	27½" x 15¾" x 19"
80 x 40 x 48	31½" x 15¾" x 19"
100 x 45 x 45	39½" x 17¾" x 17¾"
120 x 45 x 45	47¼" x 17¾" x 17¾"
130 x 45 x 45	51¼" x 17¾" x 17¾"
130 x 54 x 45	51¼" x 21½" x 17¾"

* senza mensola

* without shelf

TECHNICAL DRAWINGS

PIANO/TOP

Cristallo trasparente
Transparent glass

Cristallo "grigio Italia"
Smoked "grigio Italia" glass

Cristallo extralight
Extralight glass

PARTI METALLICHE/METAL PARTS

Acciaio inox lucido
Bright stainless steel

Acciaio inox satinato
Satin stainless steel

Ottone lucido
Bright brass

Ottone satinato
Satin brass

Laccato bianco goffrato
Embossed white lacquered

Laccato nero goffrato
Embossed black lacquered

› INDEX

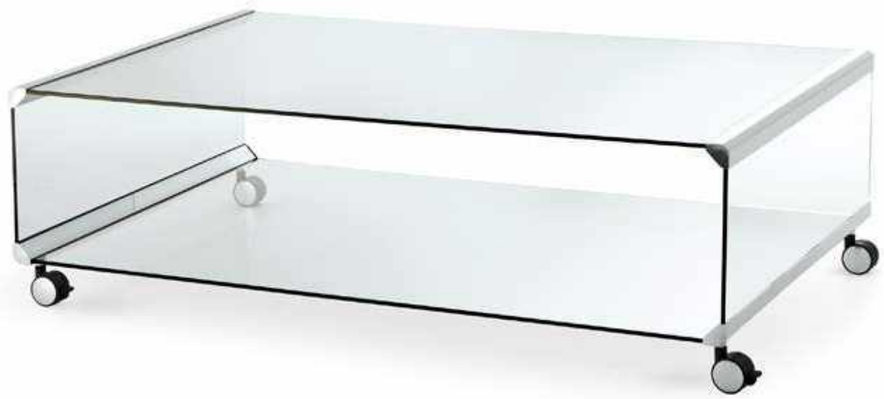

▲ **GEORGE 2**
Cristallo trasparente temperato / Parti metalliche in acciaio inox lucido
Transparent tempered glass / Bright stainless steel metal parts

George 2

Pierangelo Gallotti / 1975

Tavolino con ruote in cristallo trasparente, extralight o "grigio Italia" temperato 8mm. Parti metalliche in acciaio inox lucido. A richiesta acciaio inox satinato, ottone lucido, satinato o laccato bianco o nero goffrato. Disponibile versione senza ruote (altezza finita: 34cm).

! Nella versione acciaio inox lucido le ruote sono nere con copriruota cromato. Nelle altre versioni disponibili le ruote sono completamente nere.

Coffee table on castors in 8mm transparent, extralight or smoked "grigio Italia" tempered glass. Bright stainless steel metal parts. Satin stainless steel, bright, satin or embossed white or black lacquered brass metal parts on request. Available version without castors (total height: 34cm).

! In the bright stainless steel version the castors are black with chrome castors cover. In the other available versions the castors are completely black.

Cm	**Inches**
80 x 80 x 42	31½" x 31½" x 16¾"
100 x 54 x 42	39½" x 21½" x 16¾"
130 x 54 x 42	51¼" x 21½" x 16¾"
140 x 80 x 42	55¼" x 31½" x 16¾"

TECHNICAL DRAWINGS

PIANO/TOP

Cristallo trasparente
Transparent glass

Cristallo "grigio Italia"
Smoked "grigio Italia" glass

Cristallo extralight
Extralight glass

PARTI METALLICHE/METAL PARTS

Acciaio inox lucido
Bright stainless steel

Acciaio inox satinato
Satin stainless steel

Ottone lucido
Bright brass

Ottone satinato
Satin brass

Laccato bianco goffrato
Embossed white lacquered

Laccato nero goffrato
Embossed black lacquered

› INDEX

Golden Moon

Massimo Castagna / 2015

Tavolino con piano in cristallo extralight temperato 12mm oppure retroverniciato nei colori del campionario, nella versione brillante o satinata.
Disponibile anche con piano in cristallo "grigio Italia" 12mm.
Piatto in ottone lucido.
Struttura in ottone brunito a mano.
L'ottone risulta naturalmente macchiato e disomogeneo. Questa lavorazione artigianale conferisce ad ogni pezzo una particolare unicità, rendendolo esclusivo.
Su richiesta versione senza piatto in ottone lucido.

! La ciotola è in ottone lucido naturale non protetto, per mantenere nel tempo la lucentezza del piatto in ottone, si consiglia di utilizzare prodotti specifici.

NOTE TECNICHE SUI MATERIALI

OTTONE BRUNITO A MANO | L'ottone brunito a mano è ottenuto da un processo di ossidazione naturale eseguito manualmente. Il risultato di questa lavorazione è un prodotto che può presentare macchie e variazioni di colore che non sono da considerarsi imperfezioni ma caratteristiche che conferiscono ad ogni pezzo una particolare unicità, rendendolo esclusivo.

Coffee table with 12mm extralight tempered glass top or painted glass as per samples in the bright or satin version.
Also available with 12mm smoked "grigio Italia" glass top.
Bright brass plate.
Structure in hand burnished brass.
The hand burnished brass finish looks naturally spotted and irregular. Due to this craftmade processing, each product is unique and exclusive. On request, version without bright brass plate.

! The plate is in bright natural brass not protected, in order to maintain the brightness of the brass plate, we suggest to use specific product.

TECHNICAL INFORMATION ON THE MATERIALS

HAND BURNISHED BRASS | The hand burnished brass is the consequence of hand-made process of natural oxidation. The result of this processing is a product that may show marks and colour variations. These differences are inevitable and should not be considered imperfections but distinctive features due to this craftmade processing, each product is unique and exclusive.

Cm	**Inches**
100 x 60 x 35	39½" x 23¾" x 14"
100 x 100 x 35	39½" x 39½" x 14"
130 x 70 x 35	51¼" x 27¾" x 14"

TECHNICAL DRAWINGS

PIANO/TOP

Cristallo extralight
Extralight glass

Cristallo brillante/satinato nei colori del campionario
Glass bright/satin version as per samples

Cristallo "grigio Italia"
"Grigio Italia" glass

PIATTO/PLATE

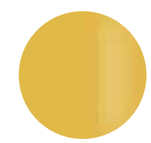

Ottone lucido
Bright brass

STRUTTURA/STRUCTURE

Ottone brunito a mano
Hand burnished brass

› INDEX

▲ **GONG**
Piano in legno bisellato "Autumn Weave"
"Autumn Weave" wooden bevelled top

Gong

Studio G&R / 2017

Tavolino in legno bisellato e decorato con lavorazione manuale ed esclusiva, disponibile nella versione "Autumn Weave" su base foglia oro oppure "Carbon Black" su base foglia rame.
Zoccolo in legno rivestito foglia oro.
Disponibile anche versione "Winter Weave" su base foglia argento con zoccolo in legno rivestito in foglia argento.

Wooden coffee table bevelled and decorated by hand with an exclusive treatment, available in "Autumn Weave" version on gold leaf base or "Carbon Black" version on copper leaf base.
Wooden plinth covered by gold leaf.
Also available version "Winter Weave" on silver leaf base with wooden plinth covered by silver leaf.

NOTE TECNICHE SUI MATERIALI

FINITURE ARTIGIANALI | Le finiture manuali ed esclusive risultato del processo di ossidazione di foglia argento, oro e rame possono presentare macchie e striature, oltre a differenze cromatiche. Tali disomogeneità sono caratteristiche che non devono essere considerate difetti ma elementi distintivi, tipici dell'ossidazione manuale, che esaltano la bellezza e la peculiarità del pezzo unico.

TECHNICAL INFORMATION ON THE MATERIALS

ARTISANAL FINISHES | Artisanal and exclusive finishes that are obtained from the oxidation of silver, gold and copper leaves may show marks and spots, as well as variations in colour. These differences are inevitable and should not be considered imperfections but evidence of the hand-crafted process.
They enhance the beauty and distinctiveness of a unique piece.

	Cm	Inches
S	Ø45 x 40	17¾" x 15¾"
M	Ø70 x 31	27¾" x 12¼"
L	Ø90 x 23	35½" x 9¼"

TECHNICAL DRAWINGS

PIANO/TOP

"Autumn Weave"

"Carbon black"

ZOCCOLO/PLINTH

Foglia oro
Gold leaf

PIANO/TOP

"Winter Weave"

ZOCCOLO/PLINTH

Foglia argento
Silver leaf

› INDEX

Haumea

Massimo Castagna / 2015

Tavolino con piano in cristallo temperato extralight 10mm.
Su richiesta piano in cristallo temperato "grigio Italia" 10mm.
Base in frassino tinto nero a poro aperto, "Pure" bianco a poro aperto o laccato ruggine. Cilindro centrale in metallo ottonato lucido, brunito a mano, ramato, cromato nero, laccato bianco o nichelato lucido.
Ciotola disponibile in ottone lucido, ottone cromato nero, ottone nichelato lucido o ottone laccato bianco. Disponibile nelle combinazioni sotto elencate.
Per versione XS e S: sconsigliato posizionamento su tappeto.

NOTE TECNICHE SUI MATERIALI

OTTONE BRUNITO A MANO | L'ottone brunito a mano è ottenuto da un processo di ossidazione naturale eseguito manualmente. Il risultato di questa lavorazione è un prodotto che può presentare macchie e variazioni di colore che non sono da considerarsi imperfezioni ma caratteristiche che conferiscono ad ogni pezzo una particolare unicità, rendendolo esclusivo.

! **Per versione XS e S: sconsigliato posizionamento su tappeto.**

Coffee table with 10mm extralight tempered glass top. 10mm tempered smoked "grigio Italia" glass, on request.
Black or "Pure" white open pore stained ash or rust lacquered wooden base. Central cylinder in bright brass-plated, hand burnished, copper-plated, black chromed, white lacquered or bright nickel-plated metal.
Bowl available in bright brass, black chromed brass, bright nickel-plated brass or white lacquered brass. Available in the combinations as per our list below.
For XS and S versions: not recommended for positioning on carpet.

TECHNICAL INFORMATION ON THE MATERIALS

HAND BURNISHED BRASS | The hand burnished brass is the consequence of hand-made process of natural oxidation. The result of this processing is a product that may show marks and colour variations. These differences are inevitable and should not be considered imperfections but evidence of the hand-crafted process. They enhance the beauty and distinctiveness of a unique piece.

! For XS and S versions: not recommended for positioning on carpet.

	Cm	Inches
XS	Ø50 x 48	Ø19¾" x 19"
S	Ø50 x 56	Ø19¾" x 22¼"
M	Ø80 x 40	Ø31½" x 15¾"
L	Ø120 x 33	Ø47¼" x 13"

TECHNICAL DRAWINGS

COMBINAZIONI
COMBINATIONS

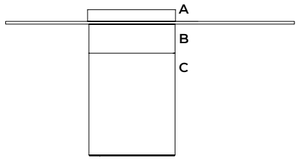

	A	B	C	PIANO/TOP
COMB. 1	**Ottone lucido** Bright brass	**Ottone brunito** Burnished brass	**Frassino tinto nero a poro aperto** Black open pore stained ash	**Cristallo extralight** Extralight glass
COMB. 2	**Ottone lucido** Bright brass	**Ottone lucido** Bright brass	**Ruggine** Rust	**Cristallo extralight** Extralight glass
COMB. 3	**Ottone cromato nero** Black chromed brass	**Ottone cromato nero** Black chromed brass	**Frassino tinto nero a poro aperto** Black open pore stained ash	**Cristallo extralight** Extralight glass
COMB. 4	**Ottone cromato nero** Black chromed brass	**Ottone ramato** Coppered brass	**Ruggine** Rust	**Cristallo extralight** Extralight glass
COMB. 5	**Ottone cromato nero** Black chromed brass	**Ottone brunito** Burnished brass	**Ruggine** Rust	**Cristallo extralight** Extralight glass
COMB. 6	**Ottone cromato nero** Black chromed brass	**Ottone brunito** Burnished brass	**Frassino tinto nero a poro aperto** Black open pore stained ash	**Cristallo extralight** Extralight glass
COMB. 7	**Ottone nichelato lucido** Bright nickel-plated brass	**Metallo nichelato lucido** Bright nickel-plated metal	**Frassino tinto "Pure" bianco a poro aperto** "Pure" white open pore stained ash	**Cristallo extralight** Extralight glass
COMB. 8	**Ottone laccato bianco opaco** Mat white lacquered brass	**Metallo laccato bianco lucido** Glossy white lacquered metal	**Frassino tinto "Pure" bianco a poro aperto** "Pure" white open pore stained ash	**Cristallo extralight** Extralight glass

› INDEX

▲ **HAUMEA**
Combinazione 1: Piano in cristallo trasparente temperato / Base in frassino tinto nero a poro aperto / Ottone brunito / Vassoio in ottone lucido
Combination 1: Transparent tempered glass top / Black open pore stained ash base / Burnished brass / Bright brass tray

▲ **HAUMEA**
Combinazione 7: Piano in cristallo trasparente temperato / Base in frassino tinto bianco poro aperto / Metallo nichelato lucido / Vassoio in ottone nichelato lucido
Combination 7: Transparent tempered glass top / White open pore stained ash base / Bright nickel-plated metal / Bright nickel-plated bras

▲ **HAUMEA**
Combinazione 8: Piano in cristallo trasparente temperato / Base in frassino tinto bianco poro aperto / Metallo laccato bianco lucido / Vassoio in ottone laccato bianco opaco
Combination 8: Transparent tempered glass top / White open pore stained ash base / Glossy white lacquered metal/ Mat white lacquered brass

▲ **HIDE&SEEK MINI**
Struttura in legno laccato opaco "Sabbia del Nilo"
"Sabbia del Nilo" opaque lacquered wood structure

Hide&Seek Mini

Pietro Russo / 2024

Tavolino con struttura, cilindro girevole e ripiano in legno laccato lucido o opaco. Colori disponibili: "Bianco Camargue", "Sabbia del Nilo, "Rosa Jaipur", "Rosso Persia", "Bordeaux Etruria", "Verde Provenza", "Blu Pacifico", "Grigio Londra", "Nero Giza".

Coffee table with structure, rotating half-cylinder and shelf in glossy or opaque lacquered wood. Available colours: "Bianco Camargue", "Sabbia del Nilo, "Rosa Jaipur", "Rosso Persia", "Bordeaux Etruria", "Verde Provenza", "Blu Pacifico", "Grigio Londra", "Nero Giza".

Cm
Ø47 x 44,5h

Inches
18¾" x 17¾"

TECHNICAL DRAWINGS

STRUTTURA/STRUCTURE

Legno laccato lucido "Bianco Camargue"
"Bianco Camargue" glossy lacquered wood

Legno laccato opaco "Bianco Camargue"
"Bianco Camargue" opaque lacquered wood

Legno laccato lucido "Sabbia del Nilo"
"Sabbia del Nilo" glossy lacquered wood

Legno laccato opaco "Sabbia del Nilo"
"Sabbia del Nilo" opaque lacquered wood

Legno laccato lucido "Rosa Jaipur"
"Rosa Jaipur" glossy lacquered wood

Legno laccato opaco "Rosa Jaipur"
"Rosa Jaipur" opaque lacquered wood

Legno laccato lucido "Rosso Persia"
"Rosso Persia" glossy lacquered wood

Legno laccato opaco "Rosso Persia"
"Rosso Persia" opaque lacquered wood

Legno laccato lucido "Bordeaux Etruria"
"Bordeaux Etruria" glossy lacquered wood

Legno laccato opaco "Bordeaux Etruria"
"Bordeaux Etruria" opaque lacquered wood

Legno laccato lucido "Verde Provenza"
"Verde Provenza" glossy lacquered wood

Legno laccato opaco "Verde Provenza"
"Verde Provenza" opaque lacquered wood

Legno laccato lucido "Blu Pacifico"
"Blu Pacifico" glossy lacquered wood

Legno laccato opaco "Blu Pacifico"
"Blu Pacifico" opaque lacquered wood

Legno laccato lucido "grigio Londra"
"Grigio Londra" glossy lacquered wood

Legno laccato opaco "grigio Londra"
"Grigio Londra" opaque lacquered wood

Legno laccato lucido "Nero Giza"
"Nero Giza" glossy lacquered wood

Legno laccato opaco "Nero Giza"
"Nero Giza" opaque lacquered wood

› INDEX

Mirage

Studio G&R / 2025

Tavolino con piano in acciaio inox lucido e gambe realizzate a mano con doghe di cristallo extralight 8mm fuse e disposte in differenti altezze e con dimensioni differenti.
Parti metalliche in acciaio inox lucido.
Trattandosi di prodotti realizzati artigianalmente, le misure potrebbero subire variazioni dovute alla fusione del cristallo.

Coffee table with bright stainless steel top and legs handmade with 8mm extralight glass slats fused and arranged at different heights and with different sizes.
Metal parts in bright stainless steel.
As these are handcrafted products, the measurements may vary due to the fusion of the glass.

NOTE TECNICHE SUI MATERIALI

CRISTALLO | Le finiture esclusive risultato della lavorazione manuale realizzata sul cristallo possono presentare striature e differenze cromatiche.
Queste caratteristiche non devono essere considerate difetti ma elementi distintivi del processo artigianale che esaltano la bellezza e la peculiarità del pezzo unico.

TECHNICAL INFORMATION ON THE MATERIALS

GLASS | Exclusive finishes, resulting from the craftsmanship on the glass, may show streaks and chromatic differences. These characteristics should not be considered imperfections but distinctive evidence of the hand-made process that enhance the beauty and peculiarity of the unique piece.

Cm	**Inches**
46,5 x 46,5 x 52,5	18½" x 18½" x 20¾"
100 x 100 x 42,5	39½" x 39½" x 16¾"
120 x 120 x 42,5	47¼" x 47¼" x 16¾"
140 x 140 x 42,5	55¼" x 55¼" x 16¾"

TECHNICAL DRAWINGS

PIANO / TOP

Acciaio inox lucido
Bright stainless steel

GAMBE / LEGS

Doghe di cristallo extralight
Extralight glass slats

PARTI METALLICHE/METAL PARTS

Acciaio inox lucido
Bright stainless steel

› INDEX

▲ **MONETE**
Versione A: Metallo brunito a mano
Version A: hand burnished brass

Monete

Massimo Castagna / 2021

Tavolino in metallo brunito a mano. Il metallo risulta naturalmente macchiato e disomogeneo. Questa lavorazione artigianale conferisce ad ogni pezzo una particolare unicità, rendendolo esclusivo.
Disponibile anche versione in metallo laccato opaco nei colori "oxide red" (RAL 3009) o "black green" (RAL 6012).

Coffee table in hand burnished metal. The metal looks naturally spotted and irregular. Due to this craftmade processing, each product is unique and exclusive.
Also available mat lacquered metal version in the colours "oxide red" (RAL 3009) or "black green" (RAL 6012).

NOTE TECNICHE SUI MATERIALI

METALLO BRUNITO A MANO | La finitura artigianale metallo brunito a mano è ottenuta manualmente da un processo di acidatura in grado di conferire particolari effetti cromatici dalle diverse tonalità che variano dal marrone scuro al grigio. Una volta fermato il processo di acidatura, il tavolino viene coperto con una vernice protettiva.

TECHNICAL INFORMATION ON THE MATERIALS

HAND BURNISHED METAL | The handcrafted finish hand burnished metal is the consequence of hand-made process of acid etching which gives particular chromatic effects of different tonalities that goes from dark brown to grey. Once the etching process has stopped the coffee table is covered by protective varnish.

	Cm	Inches
A	47 x 48 x 52	18¾" x 19" x 20½"
B	52 x 55 x 47	20½" x 21¾" x 18¾"

TECHNICAL DRAWINGS

STRUTTURA/STRUCTURE

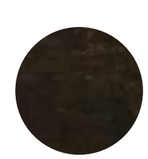

Metallo brunito a mano
Hand burnished metal

Metallo laccato opaco "oxide red" (RAL 3009)
Mat lacquered metal "oxide red" (RAL 3009)

Metallo laccato opaco "black green" (RAL 6012)
Mat lacquered metal "black green" (RAL 6012)

› INDEX

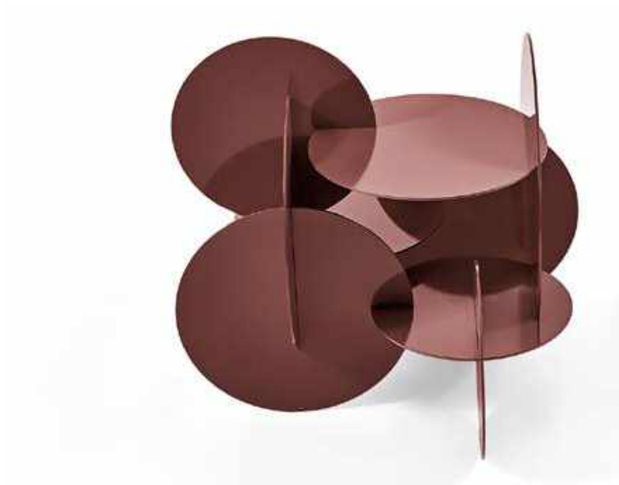

▲ **MONETE**
Metallo laccato lucido "oxide red" (RAL 3009)
Glossy lacquered metal"oxide red" (RAL 3009)

▲ **MONETE**
Metallo laccato lucido "black green" (RAL 6012)
Glossy lacquered metal "black green" (RAL 6012)

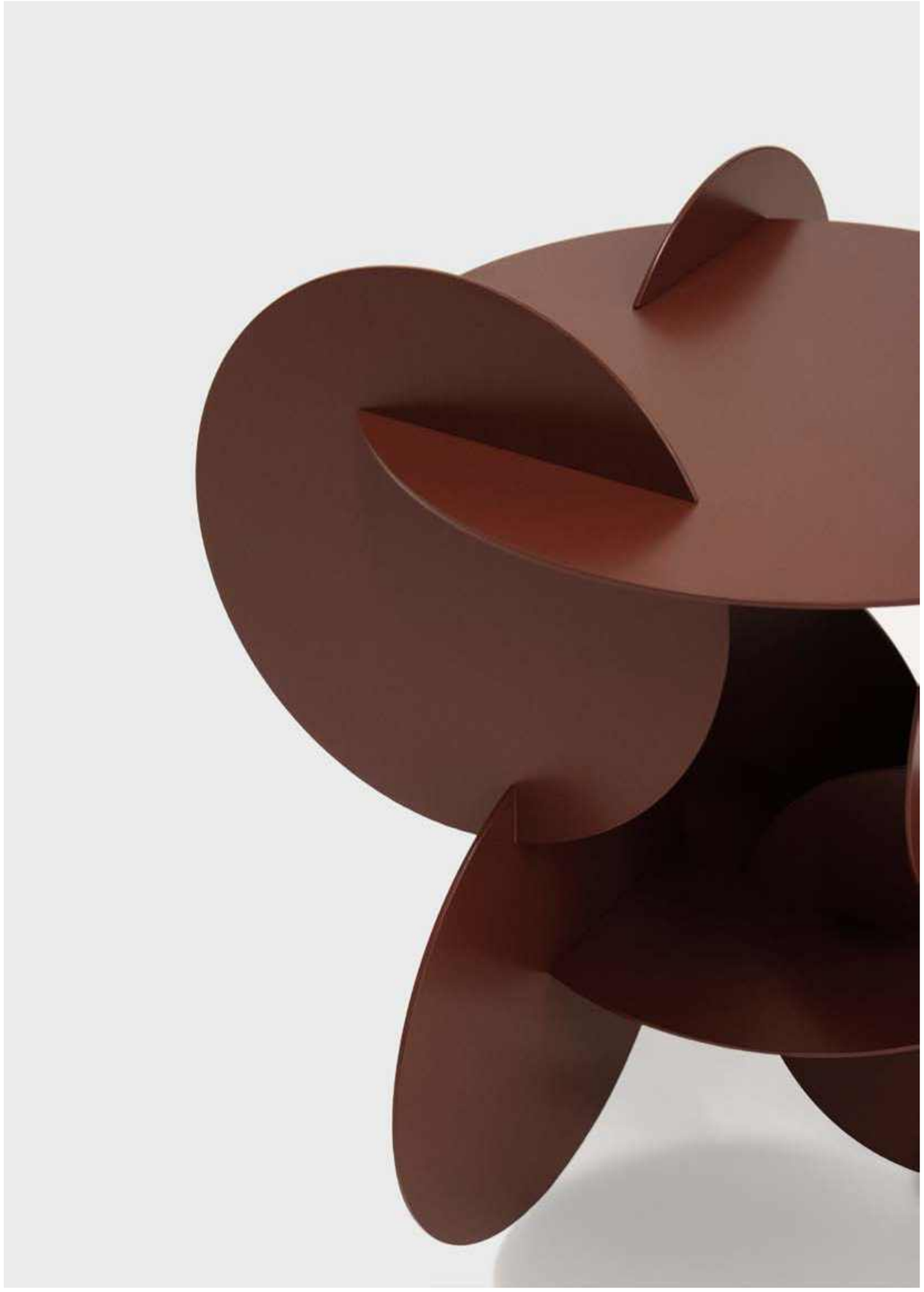

› INDEX

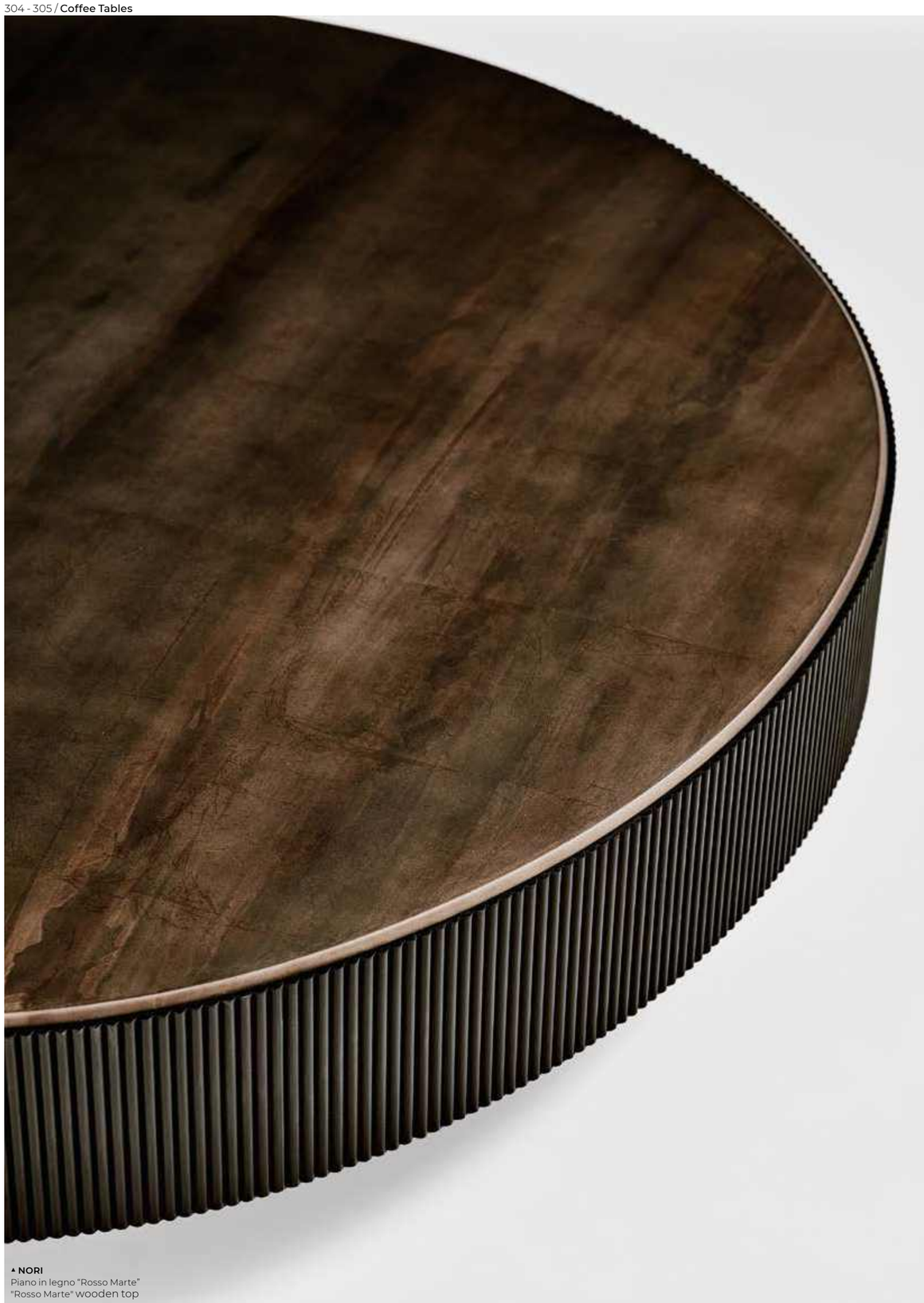

▲ **NORI**
Piano in legno "Rosso Marte"
"Rosso Marte" wooden top

Nori

Studio G&R / 2018

**Tavolino in legno massello tinto nero, rivestito con fascia zigrinata a mano.
Piano in pelle Fard nei colori del campionario.
Disponibile versione con piano in marmo nelle finiture lucido naturale Calacatta Vagli, Verde Alpi, spazzolato Fior di Pesco oppure versione con piano in legno "Rosso Marte" oppure verniciato nella finitura esclusiva bronzo antico e piombo oppure verniciato con finitura esclusiva spazzolata "Cashmere" gold grey o anthracite.
Zoccolo in ottone brunito a mano oppure ottone brunito scuro, da definire al momento dell'ordine.**

Coffee table in black stained solid wood, covered by hand-knurled border part.
Fard leather top available as per sample.
Also available version with marble top in natural polished Calacatta Vagli, Verde Alpi or brushed Fior di Pesco or with wooden top "Rosso Marte" or painted with the exclusive antique bronze and lead finish or with the exclusive "Cashmere" brushed finish in the colours gold grey or anthracite.
Hand burnished or dark burnished brass plinth, to be specified when ordering.

NOTE TECNICHE SUI MATERIALI

PELLE FARD | Tutto il vissuto del manto resta completamente visibile e si manifesta in venature, graffi, possibili variazioni cromatiche, naturali arricciature, che conferiscono a questa pelle una preziosità unica.

**MARMO | Il marmo è un materiale naturale di origine sedimentaria che può presentare particolarità come venature, lievi irregolarità superficiali, colorazioni differenti e cristallizzazioni. Queste peculiarità sono da attribuirsi alla naturalezza del materiale e non sono da considerarsi difetti ma caratteristiche tipiche del marmo.
Ogni prodotto risulterà unico, esclusivo e non replicabile.
I nostri marmi vengono trattati con un prodotto idrorepellente che permette una maggiore protezione della superficie stessa, aumentando l'impermeabilità.
Questo trattamento non esclude la vulnerabilità del marmo alle sostanze acide.**

**FINITURE ESCLUSIVE | Le finiture esclusive risultato della lavorazione manuale possono presentare striature e differenze cromatiche.
Queste caratteristiche non devono essere considerate difetti ma elementi distintivi del processo artigianale che esaltano la bellezza e la peculiarità del pezzo unico.**

OTTONE BRUNITO A MANO | L'ottone brunito a mano è ottenuto da un processo di ossidazione naturale eseguito manualmente. Il risultato di questa lavorazione è un prodotto che può presentare macchie e variazioni di colore che non sono da considerarsi imperfezioni ma caratteristiche che conferiscono ad ogni pezzo una particolare unicità, rendendolo esclusivo.

TECHNICAL INFORMATION ON THE MATERIALS

FARD LEATHER | The layer's past is fully visible and is expressed in the grain, possible colour variations, and natural crimping, which give this leather a unique precious feel.

MARBLE | The marble is a natural material of sedimentary origin that can present particularities such as veins, slight surface irregularities, different colors and crystallizations. These peculiarities are to be attributed to the naturalness of the material and are not to be considered defects but typical characteristics of marble.
Each product will be unique, exclusive and non-replicable.
Our marbles are treated with water-repellent products which affords greater protection to the surface of the marble, improving its impermeability.
This treatment doesn't exclude the vulnerability of the marble to acid substances.

EXCLUSIVE FINISHES | Exclusive finishes, resulting from the craftsmanship, may show streaks and chromatic differences. These characteristics should not be considered imperfections but distinctive evidence of the hand-made process that enhance the beauty and peculiarity of the unique piece.

HAND BURNISHED BRASS | The hand burnished brass is the consequence of hand-made process of natural oxidation. The result of this processing is a product that may show marks and colour variations. These differences are inevitable and should not be considered imperfections but distinctive features due to this craftmade processing, each product is unique and exclusive.

	Cm	Inches
S	50,5 x 53 x 38,5	20" x 21" x 15¼"
M	68 x 71 x 33,5	27" x 28" x 13¼"
L	87 x 91 x 28,5	34½" x 36" x 11¼"
XL	101 x 106 x 23,5	40" x 41¾" x 9½"

TECHNICAL DRAWINGS

PIANO/TOP

**Pelle fard
nei colori del campionario**
Fard leather as per samples

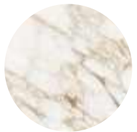

**Marmo lucido naturale
Calacatta Vagli**
Natural polished
Calacatta Vagli marble

**Marmo lucido naturale
Verde Alpi**
Natural polished
Verde Alpi marble

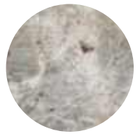

**Marmo spazzolato
Fior di Pesco**
Brushed Fior di Pesco
marble

STRUTTURA/STRUCTURE

**Legno tinto nero a poro aperto
rivestito con fascia zigrinata**
Black open pore stained wood
covered by hand-knurled border part

**Legno verniciato
"Rosso Marte"**
Wood painted
"Rosso Marte"

**Legno verniciato
Bronzo antico / Piombo**
Wood painted
Antique bronze / Lead

**Legno spazzolato
"Cashmere" Gold Grey**
"Cashmere" Gold Grey
brushed wood

**Legno spazzolato
"Cashmere" Anthracite**
"Cashmere" Anthracite
brushed wood

ZOCCOLO/PLINTH

Ottone brunito a mano
Hand burnished brass

Ottone brunito scuro
Dark burnished brass

› INDEX

▲ **NOX**
Piani in cristallo trasparente / Struttura in acciaio inox lucido / Parti in legno rovere tinto wengè
Transparent glass top / Stainless steel structure / Wengé stained wooden parts

Nox

Ricardo Bello Dias / 2009

Tavolino in cristallo temperato 8mm. Piano superiore in cristallo trasparente.
Piano inferiore in cristallo retroverniciato nei colori del campionario nella versione brillante o satinata.
Struttura in acciaio inox o in metallo laccato color brunito con parti in legno in rovere sbiancato, tinto wengé, tinto tabacco o laccato nero a poro aperto.

Coffee table in 8mm tempered glass. Transparent glass top.
Painted glass bottom as per samples in the bright or satin version.
Stainless steel or burnished lacquered metal structure with whitened oak, wengé stained, tobacco stained or black open pore lacquered wooden parts.

Cm	Inches
80 x 60 x 30	31½” x 23¾” x 12”
80 x 80 x 30	31½” x 31½” x 12”
100 x 60 x 30	39½” x 23¾” x 12”
100 x 80 x 30	39½” x 31½” x 12”
100 x 100 x 30	39½” x 39½” x 12”
60 x 60 x 50	23¾” x 23¾” x 19¾”
80 x 60 x 50	31½” x 23¾” x 19¾”
80 x 80 x 50	31½” x 31½” x 19¾”
120 x 120 x 30	47¼” x 47¼” x 12”
80 x 140 x 30	31½” x 55¼” x 12”
60 x 160 x 30	23¾” x 63” x 12”

TECHNICAL DRAWINGS

PIANO SUPERIORE/TOP

Cristallo trasparente
Transparent glass

PIANO INFERIORE/BOTTOM

Cristallo brillante/satinato nei colori del campionario
Glass bright/satin version as per samples

STRUTTURA/STRUCTURE

Acciaio inox
Stainless steel

Metallo laccato color brunito
Burnished lacquered metal

PARTI IN LEGNO/WOODEN PARTS

Rovere sbiancato
Whitened oak

Rovere tinto wengé
Wengé stained oak

Rovere tinto tabacco
Tobacco stained oak

Rovere laccato nero a poro aperto
Black open pore lacquered oak

› INDEX

▲ **OTO MINI**
Piano in cristallo bisellato e retroverniciato blu-grigio brillante / Struttura in metallo blu-grigio lucido
Bevelled and bright blue-grey painted glass top / Blue-grey bright lacquered metal structure

Oto Mini

Oscar e Gabriele Buratti / 2015

Tavolino con piano in cristallo bisellato (25mm) e retroverniciato nei colori nero, blu grigio e liquirizia nella versione brillante o satinata. Struttura in metallo verniciato lucido.
Disponibile anche nella versione con piano in cristallo e struttura in metallo verniciati bronzo patinato.

NOTE TECNICHE SUI MATERIALI

CRISTALLO | Le finiture esclusive risultato della lavorazione manuale realizzata sul cristallo possono presentare striature e differenze cromatiche.
Queste caratteristiche non devono essere considerate difetti ma elementi distintivi del processo artigianale che esaltano la bellezza e la peculiarità del pezzo unico.

Coffee table with bevelled (25mm) and painted glass top in the colours black, blue grey and liquorice in the bright or satin version. Bright lacquered metal structure.
Also available version with patinated bronze painted glass top and metal structure.

TECHNICAL INFORMATION ON THE MATERIALS

GLASS | Exclusive finishes, resulting from the craftsmanship on the glass, may show streaks and chromatic differences. These characteristics should not be considered imperfections but distinctive evidence of the hand-made process that enhance the beauty and peculiarity of the unique piece

Cm	**Inches**
Spessore 10mm	Thickness 10mm
Ø45 x 50	Ø17¾" x 19¾"
Spessore 15mm	Thickness 15mm
Ø90 x 32	Ø35½" x 12¾"
Ø90 x 42	Ø35½" x 16¾"
Ø100 x 32	Ø39½" x 12¾"
Ø100 x 42	Ø39½" x 16¾"
Ø120 x 32	Ø47¼" x 12¾"
Ø120 x 42	Ø47¼" x 16¾"
Ø130 x 32	Ø51¼" x 12¾"
Ø130 x 42	Ø51¼" x 16¾"

TECHNICAL DRAWINGS

PIANO E STRUTTURA/TOP AND STRUCTURE

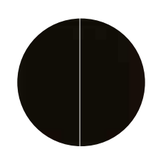

Cristallo retroverniciato nero brillante/satinato
Bright/satin black painted glass

Metallo verniciato nero lucido
Bright black lacquered metal

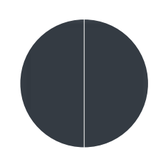

Cristallo retroverniciato blu grigio brillante/satinato
Bright/satin blue grey painted glass

Metallo verniciato blu grigio lucido
Bright blue grey lacquered metal

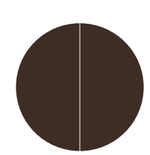

Cristallo retroverniciato liquirizia brillante/satinato
Bright/satin liquorice painted glass

Metallo verniciato liquirizia lucido
Bright liquorice lacquered metal

Cristallo verniciato bronzo patinato
Patinated bronze painted glass

Metallo verniciato bronzo patinato
Patinated bronze lacquered metal

› INDEX

▲ **PRISM LOW**
Travertino Romano spazzolato naturale
Natural Brushed Travertino Romano marble

Prism Low

david/nicolas / 2020

Tavolino in Travertino Romano spazzolato naturale (non resinato), in marmo Verde Alpi lucido naturale o in marmo Nero Marquinia levigato opaco.

Coffee table in Travertino Romano (not treated with resin), natural polish Verde Alpi marble or in honed mat Nero Marquinia marble.

NOTE TECNICHE SUI MATERIALI

TRAVERTINO/MARMO | Il marmo è un materiale naturale di origine sedimentaria che può presentare particolarità come venature, lievi irregolarità superficiali, colorazioni differenti e cristallizzazioni. Queste peculiarità sono da attribuirsi alla naturalezza del materiale e non sono da considerarsi difetti ma caratteristiche tipiche del marmo. Ogni prodotto risulterà unico, esclusivo e non replicabile.
I nostri marmi (escluso il Travertino Romano) vengono trattati con un prodotto idrorepellente che permette una maggiore protezione della superficie stessa, aumentando l'impermeabilità. Questo trattamento non esclude la vulnerabilità del marmo alle sostanze acide.

TECHNICAL INFORMATION ON THE MATERIALS

TRAVERTINO/MARBLE | The marble is a natural material of sedimentary origin that can present particularities such as veins, slight surface irregularities, different colors and crystallizations. These peculiarities are to be attributed to the naturalness of the material and are not to be considered defects but typical characteristics of marble. Each product will be unique, exclusive and non-replicable.
Our marbles (excluded Travertino Romano) are treated with water-repellent products which affords greater protection to the surface of the marble, improving its impermeability.
This treatment doesn't exclude the vulnerability of the marble to acid substances.

Cm **Marmo**	**Inches** **Marble**
40 x 40 x 40	15¾" x 15¾" x 15¾"
40 x 40 x 47	15¾" x 15¾" x 18¾"
65 x 64 x 31	25¾" x 25¼" x 12¼"
93 x 91 x 23	36¾" x 36" x 9¼"

TECHNICAL DRAWINGS

STRUTTURA/STRUCTURE

Marmo Verde Alpi lucido naturale
Natural polish
Verde Alpi marble

Travertino Romano spazzolato naturale
Natural brushed
Travertino Romano

› INDEX

▲ **RAJ 1**
Piano in cristallo extralight temperato / Struttura in acciaio inox lucido
Transparent tempered glass top / Bright stainless steel base

Raj 1

Ricardo Bello Dias / 2006

Tavolino con piano in cristallo temperato trasparente o extralight 12mm. Struttura in acciaio inox lucido (profilo 40x20x2mm). Giunto centrale in alluminio cromato. Disponibile con piano in cristallo 12mm temperato "grigio Italia" e struttura in metallo laccato color brunito.

Coffee table with 12mm tempered transparent or extralight glass top.
Bright stainless steel base (40x20x2mm).
Chromed aluminium central part.
Also available with 12mm tempered smoked "grigio Italia" glass top and burnished lacquered metal structure.

Cm	**Inches**
Ø100 x 27	Ø39½" x 10¾"
Ø100 x 37	Ø39½" x 14¾"
Ø120 x 27	Ø47¼" x 10¾"
Ø120 x 37	Ø47¼" x 14¾"
Ø140 x 27	Ø55¼" x 10¾"
Ø140 x 37	Ø55¼" x 14¾"

TECHNICAL DRAWINGS

PIANO/TOP

Cristallo trasparente
Transparent glass

Cristallo extralight
Extralight glass

Cristallo "grigio Italia"
"Grigio Italia" glass

STRUTTURA/STRUCTURE

Acciaio inox lucido
Bright stainless steel

Metallo laccato color brunito
Burnished lacquered metal

› INDEX

▲ **RAJ 2**
Piano in cristallo extralight temperato / Struttura in acciaio inox lucido
Transparent tempered glass top / Bright stainless steel base

Raj 2

Ricardo Bello Dias / 2006

Tavolino con piano in cristallo trasparente o extralight 10mm.
Struttura in acciaio inox lucido (profilo 20x20x1,5mm).
Giunto centrale in alluminio cromato.
Disponibile con piano in cristallo "grigio Italia" 10mm e struttura in metallo laccato color brunito.

Coffee table with 10mm transparent or extralight glass top.
Bright stainless steel base (20x20x1,5 mm).
Chromed aluminium central part.
Also available with 10mm smoked "grigio Italia" glass top and burnished lacquered metal structure.

	Cm	Inches
S	Ø40 x 40	Ø15¾" x 15¾"
M	Ø45 x 45	Ø17¾" x 17¾"
L	Ø50 x 50	Ø19¾" x 19¾"
XL	Ø70 x 33	Ø27¾" x 13"
XXL	Ø80 x 23	Ø31½" x 9¼"

TECHNICAL DRAWINGS

PIANO/TOP

Cristallo trasparente
Transparent glass

Cristallo extralight
Extralight glass

Cristallo "grigio Italia"
"Grigio Italia" glass

STRUTTURA/STRUCTURE

Acciaio inox lucido
Bright stainless steel

Metallo laccato color brunito
Burnished lacquered metal

› INDEX

▲ **RAJ 3**
Piano in cristallo extralight temperato / Struttura in acciaio inox lucido
Transparent tempered glass top / Bright stainless steel base

Raj 3

Ricardo Bello Dias / 2011

Tavolino con piano in cristallo temperato trasparente o extralight 8mm.
Struttura in acciaio inox lucido (profilo 20x20x1,5 mm).
Giunto centrale in alluminio cromato.
Disponibile con piano in cristallo temperato "grigio Italia" 8mm e struttura in metallo laccato color brunito.

Coffee table with 8mm tempered transparent or extralight glass top.
Bright stainless steel base (20x20x1,5mm).
Chromed aluminium central part.
Also available with 8mm tempered smoked "grigio Italia" glass top and burnished lacquered metal structure.

	Cm	Inches
S	69 x 44 x 40	27¼" x 17½" x 15¾"
M	86 x 56 x 33	34" x 22¼" x 13"
L	108 x 70 x 23	43¾" x 27¾" x 9¼"

TECHNICAL DRAWINGS

PIANO/TOP

Cristallo trasparente
Transparent glass

Cristallo extralight
Extralight glass

Cristallo "grigio Italia"
"Grigio Italia" glass

STRUTTURA/STRUCTURE

Acciaio inox lucido
Bright stainless steel

Metallo laccato color brunito
Burnished lacquered metal

› INDEX

▲ **RAJ 6**
Piano in cristallo "grigio Italia" temperato / Struttura in metallo laccato color brunito
"Grigio Italia" tempered glass top / Burnished lacquered metal structure

Raj 6

Ricardo Bello Dias / 2013

Tavolino con piano in cristallo temperato "grigio Italia" 10mm e struttura in metallo laccato color brunito.
Disponibile con piano in cristallo temperato trasparente o extralight 10mm e struttura in acciaio inox lucido.

Coffee table with 10mm smoked "grigio Italia" tempered glass top and burnished lacquered metal structure.
Also available with 10mm tempered transparent or extralight glass top and structure in bright stainless steel.

Cm	**Inches**
120 x 70 x 23	47¼" x 27¾" x 9¼"
140 x 70 x 23	55¼" x 27¾" x 9¼"
160 x 70 x 23	63" x 27¾" x 9¼"
120 x 70 x 33	47¼" x 27¾" x 13"
140 x 70 x 33	55¼" x 27¾" x 13"
160 x 70 x 33	63" x 27¾" x 13"
140 x 40 x 40	55¼" x 15¾" x 15¾"
160 x 40 x 40	63" x 15¾" x 15¾"
180 x 40 x 40	71" x 15¾" x 15¾"

TECHNICAL DRAWINGS

PIANO/TOP

Cristallo "grigio Italia"
"Grigio Italia" glass

Cristallo trasparente
Transparent glass

Cristallo extralight
Extralight glass

STRUTTURA/STRUCTURE

Metallo laccato color brunito
Burnished lacquered metal

Acciaio inox lucido
Bright stainless steel

› INDEX

▲ **RE-VERRE**
Melange "terre"

Re—verre

Federica Biasi / 2023

Tavolino monomaterico in vetro riciclato disponibile nella finitura “melange terre” (arancio "terre cuite", marrone "noisette" e marrone "chocolat") con basamento marrone "chocolat" o "melange lunaire" (bianco "blanc", beige "sable" e grigio "roche") con basamento grigio "roche".

Trattandosi di una lavorazione artigianale e manuale le misure sono indicative e la superficie potrebbe essere porosa e non essere completamente planare.

NOTE TECNICHE SUI MATERIALI

FINITURE ARTIGIANALI | Le finiture manuali ed esclusive, risultato del processo di ossidazione di foglia argento, oro e rame, possono presentare macchie e striature, oltre a differenze cromatiche. Tali disomogeneità sono caratteristiche che non devono essere considerate difetti ma elementi distintivi, tipici dell’ossidazione manuale, che esaltano la bellezza e la peculiarità del pezzo unico.

Coffee table in recycled glass available in the following finishes:
"melange terre" ("terre cuite" orange, "noisette" brown and "chocolat" brown) with "chocolat" brown base or "mélange lunaire" ("blanc" white, "sable" beige and "roche" grey) with "roche" grey base.

Since this is an artisanal and manual process, the measurements are indicative and the surface may be porous and not completely flat.

TECHNICAL INFORMATION ON THE MATERIALS

ARTISANAL FINISHES | Artisanal and exclusive finishes that are obtained from the oxidation of silver, gold and copper leaves may show marks and spots, as well as variations in colour. These differences are inevitable and should not be considered imperfections but evidence of the hand-crafted process.
They enhance the beauty and distinctiveness of a unique piece.

Cm	**Inches**
Ø50 x 50	Ø19¾" x 19¾"
Ø60 x 47	Ø23¾" x 18¾"
Ø90 x 37	Ø35½" x 14¾"
Ø120 x 27	Ø47¼" x 10¾"

TECHNICAL DRAWINGS

STRUTTURA/STRUCTURE

Vetro reciclato “melange terre”
“Melange terre” recycled glass

Arancione "terre cuite"
"Terre cuite" orange

Marrone "noisette"
"Noisette" brown

Marrone "chocolat"
"Chocolat" brown

Vetro reciclato “melange lunaire”
“Melange lunaire” recycled glass

Bianco "blanc"
"Blanc" white

Beige "sable"
"Sable" beige

Grigio "roche"
"Roche" grey

› INDEX

▲ **RE-VERRE**
Melange "lunaire"

▲ **SELCE**
Struttura in marmo "Ceppo dei Volpi" e Travertino Romano spazzolato naturale
"Ceppo dei Volpi" and natural brushed Travertino Romano

Selce

Studiopepe / 2023

Tavolino in pietra. Disponibile nella finitura "Ceppo dei Volpi", "Ceppo Antico" o Travertino Romano spazzolato naturale (non resinato).
Versione destra o sinistra (A e C) da specificare al momento dell'ordine.
Disponibile anche in Travertino Silver spazzolato naturale (non resinato) o Arabescato Orobico Rosso satinato.

Coffee table in stone. Available in "Ceppo dei Volpi", "Ceppo Antico" or natural brushed Travertino Romano (not treated with resin).
Right or left version (A and C) to be specified when ordering.
Also available in natural brushed Travertino Silver (not treated with resin) or satin Arabescato Orobico Rosso marble.

NOTE TECNICHE SUI MATERIALI

MARMO | Il marmo è un materiale naturale di origine sedimentaria che può presentare particolarità come venature, lievi irregolarità superficiali, colorazioni differenti e cristallizzazioni. Queste peculiarità sono da attribuirsi alla naturalezza del materiale e non sono da considerarsi difetti ma caratteristiche tipiche del marmo.
Ogni prodotto risulterà unico, esclusivo e non replicabile.
I nostri marmi vengono trattati con un prodotto idrorepellente che permette una maggiore protezione della superficie stessa, aumentando l'impermeabilità.
Questo trattamento non esclude la vulnerabilità del marmo alle sostanze acide.

TECHNICAL INFORMATION ON THE MATERIALS

MARBLE | The marble is a natural material of sedimentary origin that can present particularities such as veins, slight surface irregularities, different colors and crystallizations. These peculiarities are to be attributed to the naturalness of the material and are not to be considered defects but typical characteristics of marble.
Each product will be unique, exclusive and non-replicable.
Our marbles are treated with water-repellent products which affords greater protection to the surface of the marble, improving its impermeability.
This treatment doesn't exclude the vulnerability of the marble to acid substances.

	Cm	Inches
A	85 x 68 x 36,4	33½" x 27" x 14½"
B	Ø50 x 50,4	Ø19¾" x 20¼"
C	136 x 70 x 30,8	53¾" x 27¾" x 12"

TECHNICAL DRAWINGS

STRUTTURA/STRUCTURE

"Ceppo dei Volpi"
"Ceppo de Volpi"

"Ceppo Antico"
"Ceppo Antico"

Travertino Romano spazzolato naturale (non resinato)
Natural brushed Travertino Romano (not treated with resin)

Travertino Silver spazzolato naturale (non resinato)
Natural brushed Travertino Silver (not treated with resin)

Marmo Arabescato Orobico Rosso satinato
Arabescato Orobico Rosso satin marble

› INDEX

▲ **SELCE**
Struttura in "Ceppo Antico"
"Ceppo Antico" structure

▲ **SELCE**
Struttura in marmo Travertino Silver (non resinato)
Travertino Silver (not treated with resin) marble structure

▲ **SELCE**
Struttura in marmo Arabescato Orobico Rosso satinato
Arabescato Orobico Rosso satin marble structure

› INDEX

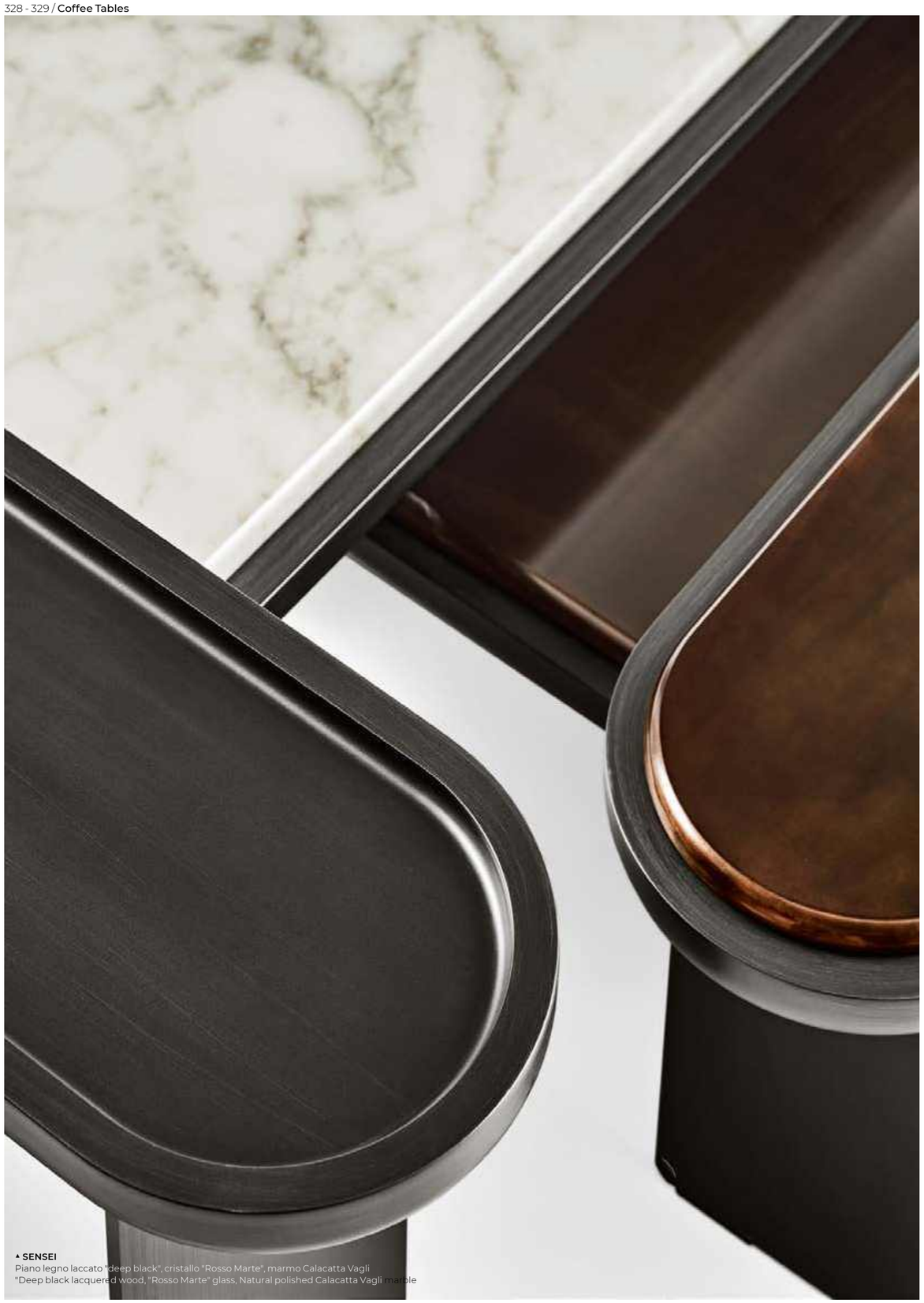

▲ **SENSEI**
Piano legno laccato "deep black", cristallo "Rosso Marte", marmo Calacatta Vagli
"Deep black lacquered wood, "Rosso Marte" glass, Natural polished Calacatta Vagli marble

Sensei

Tollgard + Castellani / 2022

Tavolino con struttura in metallo e piano in legno laccato "deep black".
Disponibile anche versione con struttura in metallo e piano in legno laccato opaco "Sabbia del Nilo".
In appoggio sul top in legno, piano in cristallo 12mm molato a mezzo toro rivestito in foglia rame "Rosso Marte", foglia oro oppure foglia alluminio "Saturno Siderale" applicata con lavorazione manuale ed esclusiva.
Disponibile anche verniciato nella finitura esclusiva bronzo antico o piombo oppure retroverniciato brillante nei colori del campionario. Disponibile versione con piano in marmo 20mm Calacatta Vagli lucido naturale, Ceppo diGré® spazzolato, Dover White satinato, Arabescato Orobico Rosso satinato, Bianco Carrara Gioia satinato oppure Stardust Grey lucido naturale.

Il tavolino "A" viene realizzato esclusivamente con piano in legno ribassato.

Coffee table with "deep black" lacquered metal structure and wooden top. Also available version with "Sabbia del Nilo" opaque lacquered metal structure and wooden top.
Resting on the wooden top, 12mm glass top with half bull-nose grinding covered by copper leaf "Rosso Marte", gold leaf or aluminium leaf "Saturno Siderale" applied by hand with an exclusive treatment.
Also available painted with the exclusive antique bronze and lead finish or ainted as per samples in the bright version.
Available version with 20mm natural polished Calacatta Vagli marble, brushed Ceppo di Gré®, satin Dover White, satin Arabescato Orobico Rosso, satin Bianco Carrara Gioia or natural polished Stardust Grey.

The coffee table A is made exclusively with recessed wooden top.

NOTE TECNICHE SUI MATERIALI

FINITURE ARTIGIANALI | Le finiture manuali ed esclusive, risultato del processo di ossidazione di foglia argento, oro e rame, possono presentare macchie e striature, oltre a differenze cromatiche. Tali disomogeneità sono caratteristiche che non devono essere considerate difetti ma elementi distintivi, tipici dell'ossidazione manuale, che esaltano la bellezza e la peculiarità del pezzo unico.

MARMO | Il marmo è un materiale naturale di origine sedimentaria che può presentare particolarità come venature, lievi irregolarità superficiali, colorazioni differenti e cristallizzazioni. Queste peculiarità sono da attribuirsi alla naturalezza del materiale e non sono da considerarsi difetti ma caratteristiche tipiche del marmo. Ogni prodotto risulterà unico, esclusivo e non replicabile.
I nostri marmi vengono trattati con un prodotto idrorepellente che permette una maggiore protezione della superficie stessa, aumentando l'impermeabilità.
Questo trattamento non esclude la vulnerabilità del marmo alle sostanze acide.

TECHNICAL INFORMATION ON THE MATERIALS

ARTISANAL FINISHES | Artisanal and exclusive finishes that are obtained from the oxidation of silver, gold and copper leaves may show marks and spots, as well as variations in colour. These differences are inevitable and should not be considered imperfections but evidence of the hand-crafted process.
They enhance the beauty and distinctiveness of a unique piece.

MARBLE | The marble is a natural material of sedimentary origin that can present particularities such as veins, slight surface irregularities, different colors and crystallizations. These peculiarities are to be attributed to the naturalness of the material and are not to be considered defects but typical characteristics of marble. Each product will be unique, exclusive and non-replicable.
Our marbles are treated with water-repellent products which affords greater protection to the surface of the marble, improving its impermeability.
This treatment doesn't exclude the vulnerability of the marble to acid substances.

Cm

Piano in legno
A | 130 x 25 x 43

Piano in cristallo	**Piano in marmo**
B | 160 x 25 x 34,5	B | 160 x 25 x 35
C | 180 x 45 x 34,5	C | 180 x 45 x 35
D | 140 x 85 x 24,5	D | 140 x 85 x 25
E | Ø45 x 42,1	E | Ø45 x 42,9
F | Ø100 x 24,1	F | Ø100 x 24,9
G | Ø100 x 34,6	G | Ø100 x 35,4

Inches

Wooden top
A | 51¼" x 10" x 17"

Glass top	**Marble top**
B | 63" x 10" x 13¾"	B | 63" x 10" x 14"
C | 71" x 17¾" x 13¾"	C | 71" x 17¾" x 14"
D | 55¼" x 33½" x 9¾"	D | 55¼" x 33½" x 10"
E | 17¾" x 16¾"	E | Ø17¾" x 17"
F | 39½" x 9½"	F | Ø39½" x 10"
G | 39½" x 13¾"	G | Ø39½" x 10"

TECHNICAL DRAWINGS

PIANO/TOP

Legno laccato "deep black"
"deep black" lacquered wood

Legno laccato opaco "Sabbia del Nilo"
deep black" lacquered wood

Cristallo rivestito foglia rame "Rosso Marte"
Glass cover by copper leaf "Rosso Marte

Cristallo rivestito foglia oro
Glass cover by Gold Leaf

Cristallo rivestito foglia alluminio "Saturno Siderale"
Glass cover by aluminium leaf "Saturno Siderale"

Cristallo verniciato Bronzo antico
Antique bronze painted glass

Cristallo verniciato Piombo
Lead painted glass

Cristallo brillante nei colori del campionario
Bright glass version as per samples

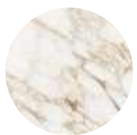
Marmo lucido naturale Calacatta Vagli
Natural polished Calacatta Vagli marble

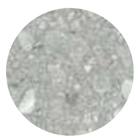
Ceppo di Gré® spazzolato
Brushed Ceppo di Gré®

Marmo satinato Dover white
Satin Dover white marble

Marmo Arabescato Orobico Rosso satinato
Arabescato Orobico Rosso satin marble

Marmo spazzolato Bianco Carrara Gioia
Brushed Bianco Carrara Gioia marble

Marmo lucido naturale Stardust Grey
Natural polished Stardust Grey

STRUTTURA/STRUCTURE

Metallo laccato "deep black"
"deep black" lacquered metal

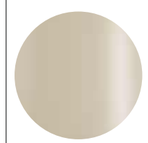
Metallo laccato opaco "Sabbia del Nilo"
"Sabbia del Nilo" opaque lacquered metal

› INDEX

▲ **SENSEI**
Piano marmo Dover white/Struttura laccato opaco "Sabbia del Nilo"
Dover white marbele top/"Sabbia del Nilo" opaque lacquered structure

◀ **SENSEI**
Piano cristallo "Rosso Marte", struttura "deep black"
"Rosso Marte" galss top, "deep black" structure

▲ **SENSEI**
Piano marmo Dover white, struttura "deep black"
Dover white marble top, "deep black" structure

▼ **SENSEI**
Struttura e piano laccato opaco "Sabbia del Nilo"
"Sabbia del Nilo" opaque lacquerded top and structure

◀ **SENSEI**
Piano in foglia alluminio "Saturno Siderale"
Struttura laccato opaco "Sabbia del Nilo"
Alluminium leaf "Saturno Siderale" top
Opaque lacquered "Sabbia del Nilo" structure

▲ **SENSEI**
Top in marmo Arabescato Orobico Rosso /Struttura laccato opaco "Sabbia del Nilo"
Arabescato Orobico Rosso marble top/Opaque lacquered "Sabbia del Nilo" structure

▲ **SIR T 32**
Piano in cristallo trasparente temperato / Struttura in ottone satinato
Transparent tempered glass top / Satin brass metal structure

Sir T 32/Sir T32 C

Pierangelo Gallotti / 1971

Tavolino con piano in cristallo trasparente, extralight o "grigio Italia" temperato 10mm. Struttura in ottone cromato. A richiesta ottone lucido o satinato.

Coffee table with 10mm transparent, extralight or smoked "grigio Italia" tempered glass top. Chromed brass structure. Bright or satin brass metal parts, on request.

Cm	**Inches**
80 x 80 x 33	31½" x 31½" x 13"
100 x 100 x 33	39½" x 39½" x 13"
120 x 60 x 33	47¼" x 23¾" x 13"
120 x 120 x 33	47¼" x 47¼" x 13"
140 x 60 x 33	55¼" x 23¾" x 13"
140 x 80 x 33	55¼" x 31½" x 13"
Sir T/32C	**Sir T/32C**
40 x 45 x 51	15¾" x 17¾" x 20¼"

TECHNICAL DRAWINGS

PIANO/TOP

Cristallo trasparente
Transparent glass

Cristallo extralight
Extralight glass

Cristallo "grigio Italia"
"Grigio Italia" glass

STRUTTURA/STRUCTURE

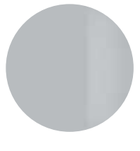

Ottone cromato
Chrome

Ottone lucido
Bright brass

Ottone satinato
Satin brass

› INDEX

▲ **T 33**
Piano in cristallo trasparente temperato / Parti metalliche in acciaio inox lucido
Transparent tempered glass top / Bright stainless steel metal parts

T 33

Pierangelo Gallotti / 1982

**Tavolino con piano in cristallo temperato trasparente 10 mm.
Disponibile anche in cristallo temperato extralight o "grigio Italia" 10mm. Parti metalliche in acciaio inox lucido.
A richiesta acciaio inox satinato, ottone lucido, satinato o laccato bianco o nero goffrato.**

Coffee table with 10mm transparent tempered glass top.
Also available with 10mm extralight or smoked "grigio Italia" tempered glass.
Bright stainless steel metal parts. Satin stainless steel or bright, satin brass or embossed white or black lacquered metal parts on request.

Cm	**Inches**
58 x 30 x 30	23" x 12" x 12"
63 x 30 x 36	25" x 12" x 14¼"
80 x 80 x 42	31½" x 31½" x 16¾"
100 x 60 x 42	39½" x 23¾" x 16¾"
100 x 100 x 18	39½" x 39½" x 7¼"
100 x 100 x 42	39½" x 39½" x 16¾"
120 x 60 x 42	47¼" x 23¾" x 16¾"
120 x 80 x 42	47¼" x 31½" x 16¾"
140 x 80 x 42	55¼" x 31½" x 16¾"

TECHNICAL DRAWINGS

PIANO/TOP

Cristallo trasparente
Transparent glass

Cristallo "grigio Italia"
Smoked "grigio Italia" glass

Cristallo extralight
Extralight glass

PARTI METALLICHE/METAL PARTS

Acciaio inox lucido
Bright stainless steel

Acciaio inox satinato
Satin stainless steel

Ottone lucido
Bright brass

Ottone satinato
Satin brass

Laccato bianco goffrato
Embossed white lacquered

Laccato nero goffrato
Embossed black lacquered

› INDEX

▲ **T 35 R**
Piano in cristallo trasparente temperato / Parti metalliche in acciaio inox lucido
Transparent tempered glass top / Bright stainless steel metal parts

T 35 R

Pierangelo Gallotti / 1975

Serie di 3 tavolini in cristallo trasparente temperato 8mm.
Disponibile anche in cristallo temperato extralight o "grigio Italia" 8mm.
Parti metalliche in acciaio inox lucido.
A richiesta acciaio inox satinato, ottone lucido, satinato o laccato bianco o nero goffrato.

Set of three coffee tables in 8mm transparent tempered glass.
Also available in 8mm extralight or smoked "grigio Italia" tempered glass.
Bright stainless steel metal parts. Satin stainless steel or bright, satin brass or embossed white or black lacquered metal parts on request.

Cm	**Inches**
35 x 40 x 39	14" x 15¾" x 15½"
80 x 40 x 42	31½" x 15¾" x 16¾"
Set 80 x 40 x 42	**Set** 31½" x 15¾" x 16¾"
45 x 50 x 39	17¾" x 19¾" x 15½"
100 x 50 x 42	39½" x 19¾" x 16¾"
Set 100 x 50 x 42	**Set** 39½" x 19¾" x 16¾"

TECHNICAL DRAWINGS

PIANO/TOP

Cristallo trasparente
Transparent glass

Cristallo "grigio Italia"
Smoked "grigio Italia" glass

Cristallo extralight
Extralight glass

PARTI METALLICHE/METAL PARTS

Acciaio inox lucido
Bright stainless steel

Acciaio inox satinato
Satin stainless steel

Ottone lucido
Bright brass

Ottone satinato
Satin brass

Laccato bianco goffrato
Embossed white lacquered

Laccato nero goffrato
Embossed black lacquered

› INDEX

▲ **T 35 TRIO**
Piano in cristallo trasparente temperato / Parti metalliche in acciaio inox lucido
Transparent tempered glass top / Bright stainless steel metal parts

T 35 Trio

Pierangelo Gallotti / 1975

Serie di 3 tavolini in cristallo trasparente temperato 8mm.
Disponibile anche in cristallo temperato extralight o "grigio Italia" 8mm.
Parti metalliche in acciaio inox lucido.
A richiesta acciaio inox satinato, ottone brillante, satinato o laccato bianco o nero goffrato.

Set of three coffee tables in 8mm transparent tempered glass.
Also available in 8mm extralight or smoked "grigio Italia" tempered glass.
Bright stainless steel metal parts.
Satin stainless steel, bright, satin brass or embossed white or black lacquered metal parts on request.

Cm	**Inches**
38 x 40 x 36	15" x 15¾" x 14¼"
43 x 40 x 39	17" x 15¾" x 15½"
48 x 40 x 42	19" x 15¾" x 16¾"
Set 48 x 40 x 42	**Set** 19" x 15¾" x 16¾"

TECHNICAL DRAWINGS

PIANO/TOP

Cristallo trasparente
Transparent glass

Cristallo "grigio Italia"
Smoked "grigio Italia" glass

Cristallo extralight
Extralight glass

PARTI METALLICHE/METAL PARTS

Acciaio inox lucido
Bright stainless steel

Acciaio inox satinato
Satin stainless steel

Ottone lucido
Bright brass

Ottone satinato
Satin brass

Laccato bianco goffrato
Embossed white lacquered

Laccato nero goffrato
Embossed black lacquered

› INDEX

▲ **TETRIS**
Piano in cristallo temperato stopsol bronzo / Piano in cristallo retroverniciato nero brillante
Bronze Stopsol tempered glass top / Bright black painted tempered glass top

Tetris

Massimo Castagna / 2014

Tavolino in cristallo temperato 6mm stopsol bronzo, extralight o retroverniciato nero brillante. Struttura in ottone brunito a mano.
L'ottone risulta naturalmente macchiato e disomogeneo.
Questa lavorazione artigianale conferisce ad ogni pezzo una particolare unicità, rendendolo esclusivo. Non realizzabile su misura.

Coffee table in 6mm bronze stopsol, extralight or bright black painted tempered glass.
Structure in hand burnished brass.
The hand burnished brass finish looks naturally spotted and irregular.
Due to this craftmade processing, each product is unique and exclusive. Not available in custom size.

NOTE TECNICHE SUI MATERIALI

OTTONE BRUNITO A MANO | L'ottone brunito a mano è ottenuto da un processo di ossidazione naturale eseguito manualmente. Il risultato di questa lavorazione è un prodotto che può presentare macchie e variazioni di colore che non sono da considerarsi imperfezioni ma caratteristiche che conferiscono ad ogni pezzo una particolare unicità, rendendolo esclusivo.

TECHNICAL INFORMATION ON THE MATERIALS

HAND BURNISHED BRASS | The hand burnished brass is the consequence of hand-made process of natural oxidation. The result of this processing is a product that may show marks and colour variations. These differences are inevitable and should not be considered imperfections but distinctive features due to this craftmade processing, each product is unique and exclusive.

Cm	**Inches**
35 x 35 x 25	14" x 14" x 10"
35 x 35 x 35	14" x 14" x 14"
35 x 35 x 40	14" x 14" x 15¾"
35 x 45 x 40	14" x 17¾" x 15¾"
70 x 35 x 35	27¾" x 14" x 14"
70 x 70 x 30	27¾" x 27¾" x 12"

TECHNICAL DRAWINGS

PIANO/TOP

Cristallo stopsol bronzo
Bronze stopsol glass

Cristallo extralight
Extralight glass

Cristallo retroverniciato nero brillante
Bright black painted tempered glass.

STRUTTURA/STRUCTURE

Ottone brunito a mano
Hand burnished brass

› INDEX

▲ **TWELVE**
Piano in marmo Calacatta Vagli / Ciotola in ottone lucido / Struttura in ottone brunito a mano
Calacatta Vagli marble top / Bright black painted tempered glass top / Hand burnished brass structure

Twelve

Massimo Castagna / 2016

Tavolino con piano in marmo lucido naturale Calacatta Vagli oppure con ciotola in ottone lucido. Struttura in ottone brunito a mano.

Coffee table with natural polished Calacatta Vagli marble top or with bright brass plate. Hand burnished brass structure.

NOTE TECNICHE SUI MATERIALI

MARMO | Il marmo è un materiale naturale di origine sedimentaria che può presentare particolarità come venature, lievi irregolarità superficiali, colorazioni differenti e cristallizzazioni. Queste peculiarità sono da attribuirsi alla naturalezza del materiale e non sono da considerarsi difetti ma caratteristiche tipiche del marmo. Ogni prodotto risulterà unico, esclusivo e non replicabile.
I nostri marmi vengono trattati con un prodotto idrorepellente che permette una maggiore protezione della superficie stessa, aumentando l'impermeabilità. Questo trattamento non esclude la vulnerabilità del marmo alle sostanze acide.

OTTONE BRUNITO A MANO | L'ottone brunito a mano è ottenuto da un processo di ossidazione naturale eseguito manualmente. Il risultato di questa lavorazione è un prodotto che può presentare macchie e variazioni di colore che non sono da considerarsi imperfezioni ma caratteristiche che conferiscono ad ogni pezzo una particolare unicità, rendendolo esclusivo.

TECHNICAL INFORMATION ON THE MATERIALS

MARBLE | The marble is a natural material of sedimentary origin that can present particularities such as veins, slight surface irregularities, different colors and crystallizations. These peculiarities are to be attributed to the naturalness of the material and are not to be considered defects but typical characteristics of marble. Each product will be unique, exclusive and non-replicable.
Our marbles are treated with water-repellent products which affords greater protection to the surface of the marble, improving its impermeability.
This treatment doesn't exclude the vulnerability of the marble to acid substances.

HAND BURNISHED BRASS | The hand burnished brass is the consequence of hand-made process of natural oxidation. The result of this processing is a product that may show marks and colour variations. These differences are inevitable and should not be considered imperfections but evidence of the hand-crafted process. They enhance the beauty and distinctiveness of a unique piece.

	Cm	Inches
S	Ø 19 x 48	Ø 7½" x 19"
M	Ø 26 x 36	Ø 10¼" x 14¼"
L	Ø 49 x 42	Ø 19½" x 16¾"
XL	80 x 80 x 25	31½" x 31½" x 10"
XXL	Ø 120 x 35	Ø 47¼" x 14"
	Ciotola ottone lucido	**Bright brass plate**
S	Ø 19 x 50	Ø 7½" x 19¾"
M	Ø 26 x 39	Ø 10¼" x 15½"
L	Ø 49 x 47	Ø 19½" x 18¾"

TECHNICAL DRAWINGS

PIANO/TOP

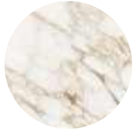

Marmo lucido naturale Calacatta Vagli
Natural polished Calacatta Vagli marble

CIOTOLA/PLATE

Ottone lucido
Bright brass

STRUTTURA/STRUCTURE

Ottone brunito a mano
Hand burnished brass

› INDEX

▲ **ZEN BLACK LOW**
Piano in marmo lucido naturale Verde Alpi / Base in alluminio spazzolato anodizzato nero e metallo laccato nero
Natural polished Verde Alpi marble top / Black hand brushed anodised aluminium base with black metal details

Zen Black Low

Massimo Castagna / 2020

Tavolino con piano in frassino spazzolato tinto nero a poro aperto, in cristallo temperato decorato a mano nella finitura Craquelé, in marmo lucido naturale Verde Alpi e Bianco Carrara Gioia, in marmo Nero Marquinia levigato opaco o in marmo Fior di Pesco spazzolato. Base in alluminio spazzolato a mano e anodizzato nero con dettagli in metallo laccato nero.

Disponibile fino ad esaurimento scorte.

NOTE TECNICHE SUI MATERIALI

CRISTALLO | Le finiture esclusive risultato della lavorazione manuale realizzata sul cristallo possono presentare striature e differenze cromatiche.
Queste caratteristiche non devono essere considerate difetti ma elementi distintivi del processo artigianale che esaltano la bellezza e la peculiarità del pezzo unico.

MARMO | Il marmo è un materiale naturale di origine sedimentaria che può presentare particolarità come venature, lievi irregolarità superficiali, colorazioni differenti e cristallizzazioni. Queste peculiarità sono da attribuirsi alla naturalezza del materiale e non sono da considerarsi difetti ma caratteristiche tipiche del marmo.
Ogni prodotto risulterà unico, esclusivo e non replicabile.
I nostri marmi vengono trattati con un prodotto idrorepellente che permette una maggiore protezione della superficie stessa, aumentando l'impermeabilità.
Questo trattamento non esclude la vulnerabilità del marmo alle sostanze acide.

Coffee table with black brushed open pore stained ash top. Also available with tempered hand decorated Craquelé glass top or in natural polished Verde Alpi or Bianco Carrara Gioia, in honed mat Nero Marquinia or brushed Fior di Pesco marble. Black hand brushed anodised aluminium base with black lacquered metal details.

Available while stock lasts.

TECHNICAL INFORMATION ON THE MATERIALS

GLASS | Exclusive finishes, resulting from the craftsmanship on the glass, may show streaks and chromatic differences. These characteristics should not be considered imperfections but distinctive evidence of the hand-made process that enhance the beauty and peculiarity of the unique piece.

MARBLE | The marble is a natural material of sedimentary origin that can present particularities such as veins, slight surface irregularities, different colors and crystallizations. These peculiarities are to be attributed to the naturalness of the material and are not to be considered defects but typical characteristics of marble.
Each product will be unique, exclusive and non-replicable.
Our marbles are treated with water-repellent products which affords greater protection to the surface of the marble, improving its impermeability.
This treatment doesn't exclude the vulnerability of the marble to acid substances.

Cm	**Inches**
Ø 100 x 47	Ø 39½" x 18¾"
Ø 120 x 47	Ø 47½" x 18¾"

TECHNICAL DRAWINGS

PIANO/TOP

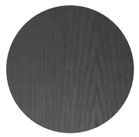

Frassino spazzolato tinto nero a poro aperto
Black open pore brushed stained ash

Cristallo Craquelé
Craquelé glass

Marmo lucido naturale Bianco Carrara Gioia
Natural polished
Bianco Carrara Gioia marble

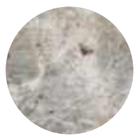

Marmo spazzolato Fior di Pesco
Brushed Fior di Pesco marble

Marmo levigato opaco Nero Marquinia
Honed mat
Nero Marquinia marble

Marmo lucido naturale Verde Alpi
Natural polished
Verde Alpi marble

BASE/BASE

Alluminio spazzolato e anodizzato nero/ Metallo laccato nero
Hand brushed anodised aluminium /
Black metal details

› INDEX

▲ **ZEN LOW**
Piano in frassino spazzolato tinto nero a poro aperto / Piano in cristallo decorato a mano Craquelé
Black open pore brushed stained ash top / Hand-decorated Craquelé glass top

Zen Low

Massimo Castagna / 2018

Tavolino con piano in frassino spazzolato tinto nero a poro aperto. Disponibile anche con piano in cristallo temperato decorato a mano nella finitura Craquelé. Base in alluminio spazzolato a mano e anodizzato nero con dettagli ottonati lucidi.

Disponibile fino ad esaurimento scorte.

NOTE TECNICHE SUI MATERIALI

CRISTALLO | Le finiture esclusive risultato della lavorazione manuale realizzata sul cristallo possono presentare striature e differenze cromatiche.
Queste caratteristiche non devono essere considerate difetti ma elementi distintivi del processo artigianale che esaltano la bellezza e la peculiarità del pezzo unico.

Coffee table with black open pore brushed stained ash top. Also available with tempered hand decorated Craquelé glass top. Black hand brushed anodised aluminium base with bright brass plated details.

Available while stock lasts.

TECHNICAL INFORMATION ON THE MATERIALS

GLASS | Exclusive finishes, resulting from the craftsmanship on the glass, may show streaks and chromatic differences. These characteristics should not be considered imperfections but distinctive evidence of the hand-made process that enhance the beauty and peculiarity of the unique piece.

	Cm	Inches
A	Ø 100 x 47	Ø 39½" x 18¾"
B-C-D	90 x 90 x 47	35½" x 35½" x 18¾"
E	105 x 50 x 47	41½" x 19¾" x 18¾"

TECHNICAL DRAWINGS

PIANO/TOP

Frassino spazzolato tinto nero a poro aperto
Black open pore brushed stained ash

Cristallo Craquelé
Craquelé glass

BASE/BASE

Alluminio spazzolato nero / Metallo ottonato lucido
Black brushed aluminium / Bright brassed metal

› INDEX

Technical — module

GENERAL INDICATION

● **finitura possibile**
finishing possible

	CRISTALLO / GLASS												MARMO - PIETRE /MARBLE-STONES												LEGNO/WOOD															METALLO/METAL																TESSUTO / FABRICS			
	Bronzo patinato / Patinate bronze	**Craquelé**	**Extralight**	**"Grigio Italia" /** "Grigio Italia" smoked	**Vetro riciclato "Melange Terre" /** Recycled glass "Melange Terre"	**Retroverniciato brillante /** Bright painted	**Retroverniciato satinato /** Satin painted	**"Rosso Marte"**	**Specchio/** Mirror **Antique 1**	**Specchio/** Mirror **"Grigio Italia"**	**Stopsol bronzo /** Bronze stopsol	**Trasparente /** Transparent	**Arabescato Orobico Rosso**	**Bianco Statuario**	**Bianco Carrara Gioia**	**Calacatta Vagli**	**Ceppo di Grè®**	**"Ceppo Antico"**	**"Ceppo dei Volpi"**	**Dover white**	**Fior di Pesco**	**Nero Marquinia**	**Verde Alpi**	**Travertino Silver**	**Travertino Naturale**	**Acero Frisé grigio scuro/** Marble Frisé dark grey	**Bronzo antico / piombo /** Antique bronze / Lead	**"Cashmere" gold grey / anthracite**	**Intarsio motivo "Tweed"/** Inlaid wood "Tweed" pattern	**Laccato lucido/opaco /** Glossy /opaque lacquered	**Noce "Colore" Frisé /** "Colore" Frisè Walnut	**Noce "Colore" Frisé/alluminio /** "Colore" Frisè Walnut/ aluminium	**Palissandro India/alluminio /** India rosewood aluminium	**"Rosso Marte"**	**Rovere sbiancato /** Whitened oak	**Rovere tinto tabacco/** Tobacco stained oak	**Rovere tinto wengè /** Wengè stained oak	**Ruggine /** Rust	**Tinto bianco a poro aperto /** White open pore	**Tinto nero a poro aperto /** Black open pore	**"Autumn weave"**	**"Winter weave"**	**"Carbon black"**	**"Deep Black"**	**Acciaio inox lucido /** Bright stainless steel	**Acciaio inox satinato /** Satin stainless steel	**Alluminio spazzolato /** Brushed aluminium	**"Deep Black"**	**Laccato bianco/nero goffrato /** Embossed white/black lacquered	**Metallo brunito a mano /** Hand burnishedmetal	**Metallo brunito a mano "dark" /** "Dark" hand burnished metal	**Metallo laccato color brunito /** Burnished lacquered metal	**Metallo laccato bianco /** White metal lacquered	**Metallo laccato nero /** Black metal lacquered	**Metallo laccato lucido /**Bright metal lacquered	**Metallo nichelato lucido /** Bright nickel-plated metal	**Metallo ottonato lucido /** Bright brassed metal	**Metallo verniciato lucido /** Bright lacquered metal	**Metallo verniciato bronzo patinato /** Patinated bronze lacquereded	**Ottone brunito a mano /** Hand burnished brass	**Ottone cromato /** Chromed brass	**Ottone cromato nero /** Black chromed brass	**Ottone lucido /** Bright brass	**Ottone nichelato lucido /** Bright nickel-plated brass	**Ottone ramato /** Coppered brass	**Ottone satinato /** Satin brass	**Pelle fard/** Fard leather	**Calce spatolata color " burro"/** Spatulated "burro" color	**Alluminio alveolare lucido/** glossy honeycomb aluminium
1968																●						●	●																			●																				●
Arch																																																														
Chantal																																																														
Clemo															●	●	●				●				●																																						
Connection			●																																																												
Cookies														●		●						●				●			●																																		
Cookies Circle														●		●						●	●		●	●						●																															
Dama									●	●						●							●																			●																			
Drummers																																																														●
Fante									●	●						●							●																			●																			
Faraday						●	●					●																																																●		
George 1 /George 2			●	●								●																																																●		
Golden Moon			●	●		●	●																																																					●		
Gong																																																														
Haumea			●																																																										●		
Hide&Seek Mini																															●																															
Mirage			●																																																												
Monete																																																															
Nori													●			●					●		●				●	●						●																														
Nox						●	●					●																							●	●	●			●																						
Oto mini	●					●	●																																																							
Prism Low			●																				●		●							●	●	●																											
Raj 1 /Raj 2 / Raj 3			●	●								●																																																		
Raj 6			●	●								●																																																		
Re-verre					●																																																										
Selce													●					●	●					●	●																																					
Sensei								●					●		●	●	●			●										●																						●			●								
Sir T32 / Sir T 35 C			●	●								●																																															●		
T 33 / T35R / T 35 Trio			●	●								●																																															●		
Tetris			●			●					●																																																		
Twelve																●																																														
Zen Black Low		●													●						●	●	●																			●																			
Zen Low		●																																																												

1968 | Studio G&R , 2019

PRODUCT INFORMATION

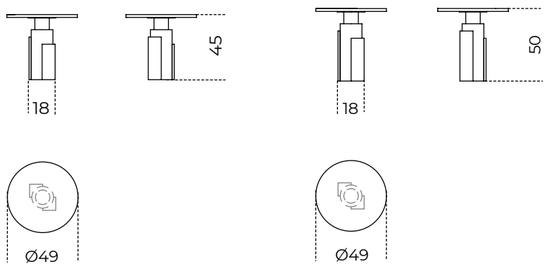

Clemo | Massimo Castagna , 2021

PRODUCT INFORMATION

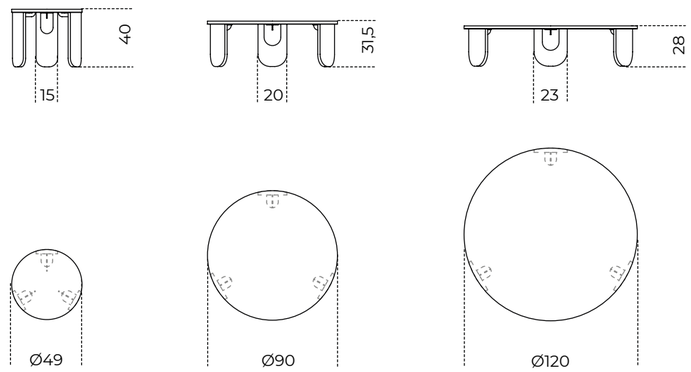

Arch | David / Nicolas , 2025

PRODUCT INFORMATION

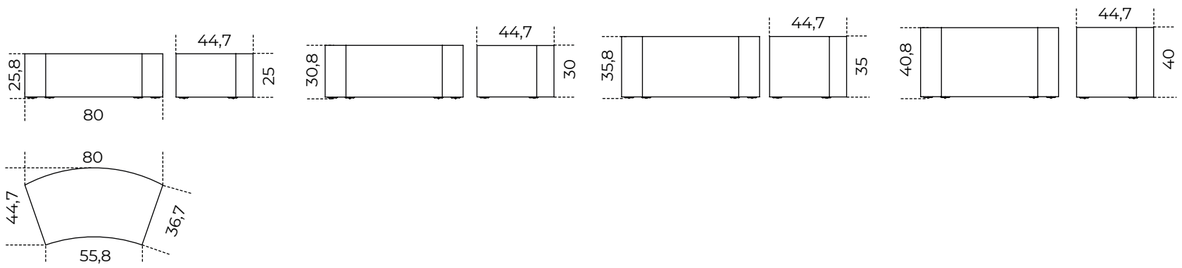

Chantal | Studio G&R , 2013

PRODUCT INFORMATION

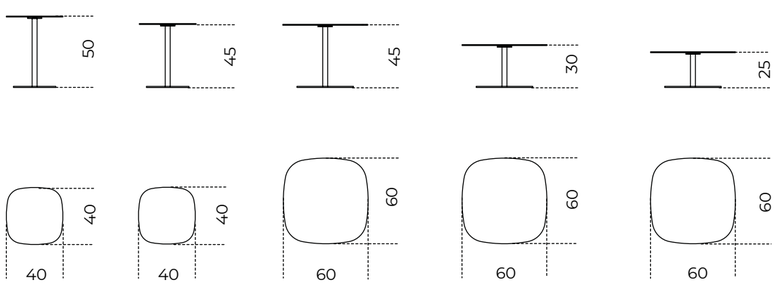

Connection | Massimo Castagna , 2013

PRODUCT INFORMATION

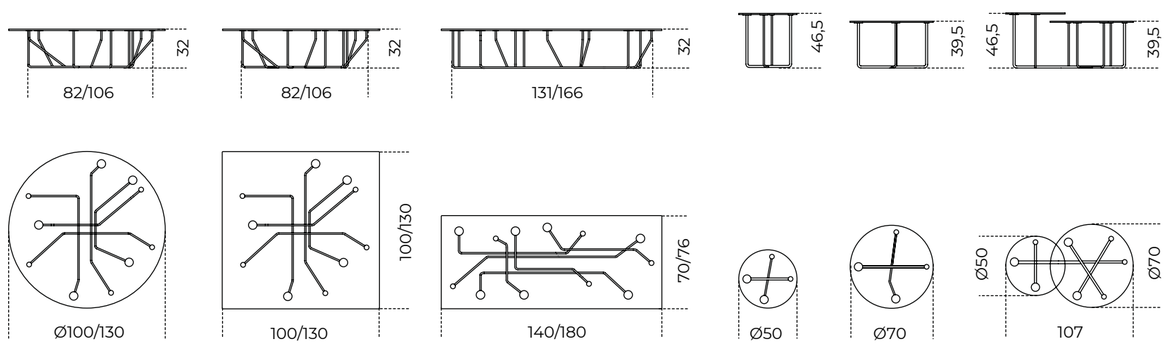

Double

› INDEX

Cookies | Pietro Russo , 2017

PRODUCT INFORMATION

Marmo Calacatta Vagli Oro
Calacatta Vagli Oro marble

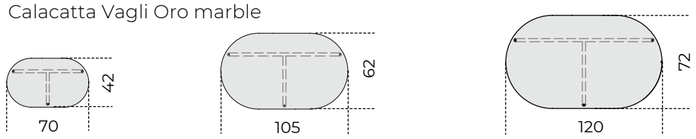

Marmo Bianco Statuario/Nero Marquina
Bianco Statuario/Nero Marquinia marble

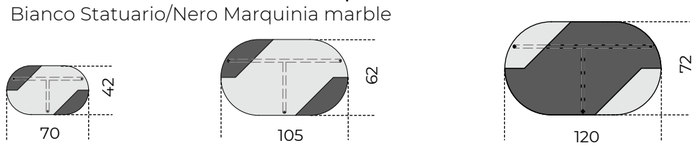

Legno intarsiato “Tweed”/Acero Frisè
Inlaid wooden “Tweed”/Maple Frisè

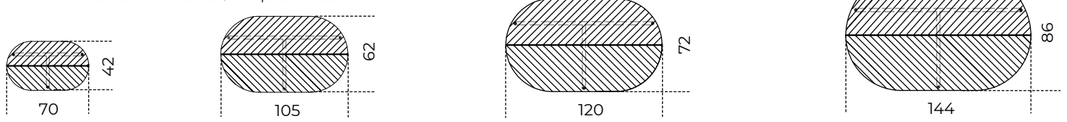

S **M** **L** **XL**

Cookies Circle | Pietro Russo , 2019

PRODUCT INFORMATION

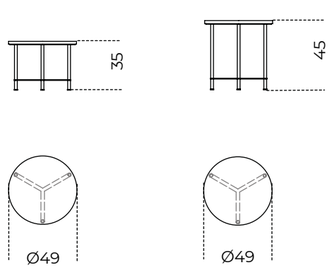

S **M**

Dama | Studio G&R , 2015

PRODUCT INFORMATION

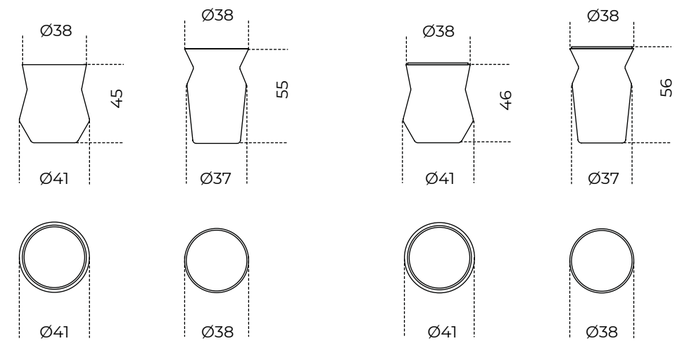

S **L** **S** **L**

Piano in marmo
Marble top

Drummers | Massimo Castagna , 2023

PRODUCT INFORMATION

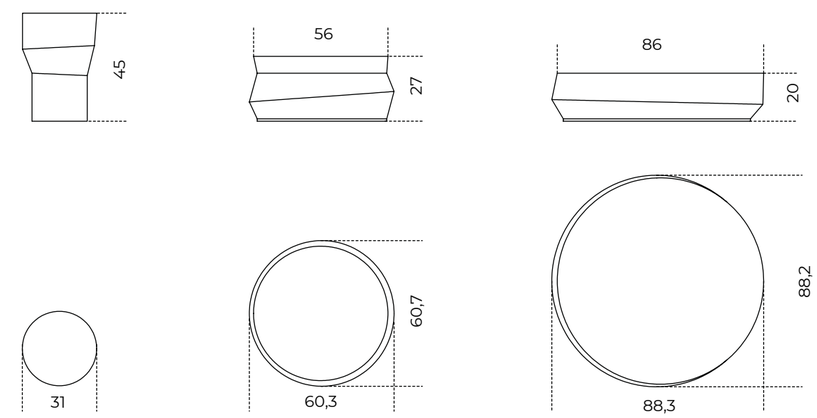

Fante | Studio G&R , 2015

PRODUCT INFORMATION

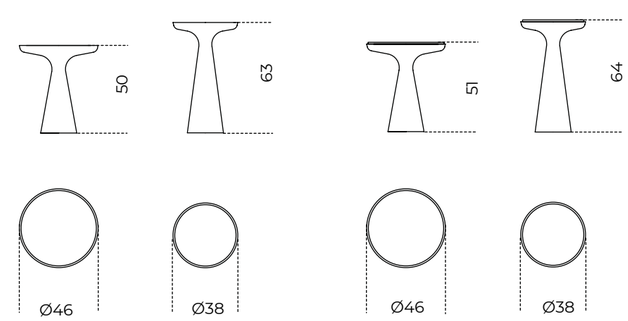

S **L** **S** **L**

Piano in marmo
Marble top

› INDEX

Faraday | Mårten Claesson, Ola Rune, Eero Koivisto, 2007

PRODUCT INFORMATION

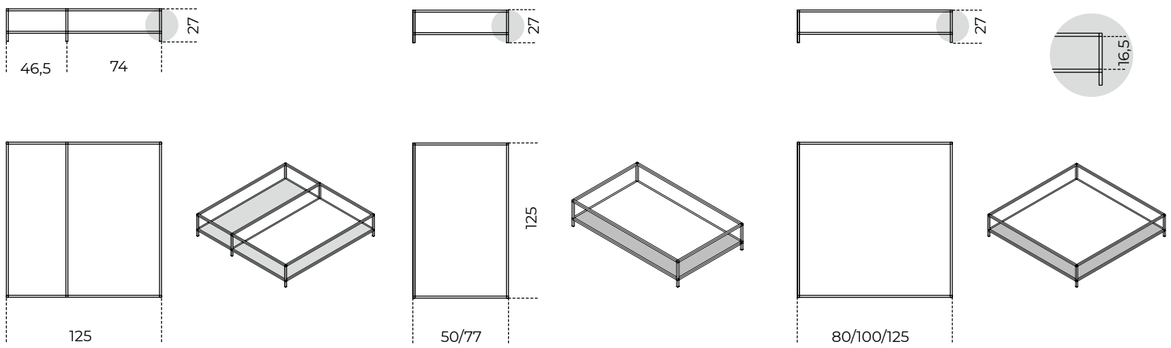

F01 **F02** **F03**

George 1 | Pierangelo Gallotti , 1975

PRODUCT INFORMATION

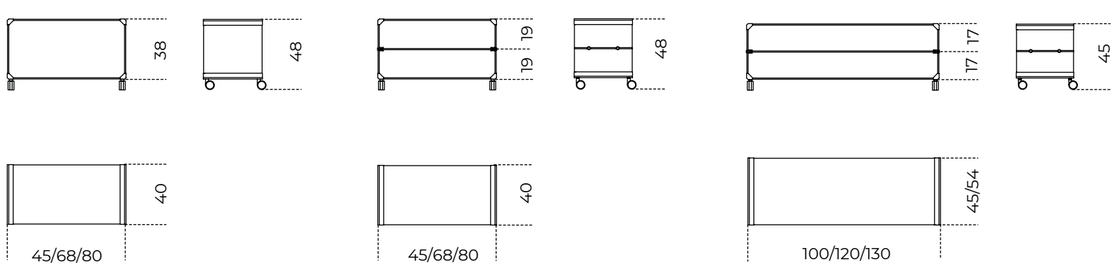

George 2 | Pierangelo Gallotti , 1975

PRODUCT INFORMATION

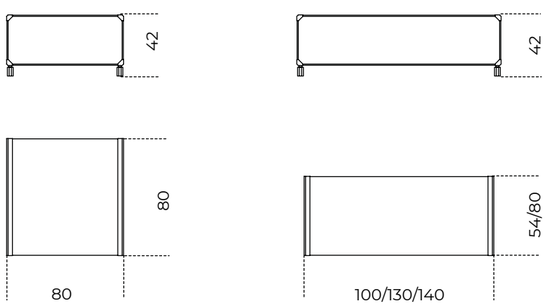

Golden Moon | Massimo Castagna , 2015

PRODUCT INFORMATION

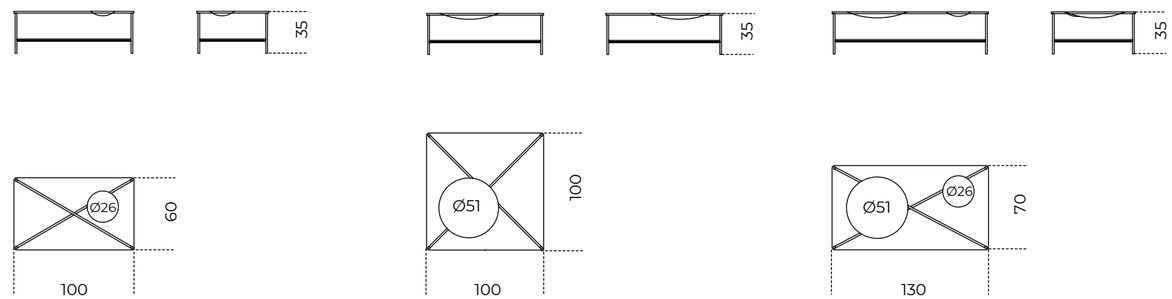

Gong | Studio G&R , 2017

PRODUCT INFORMATION

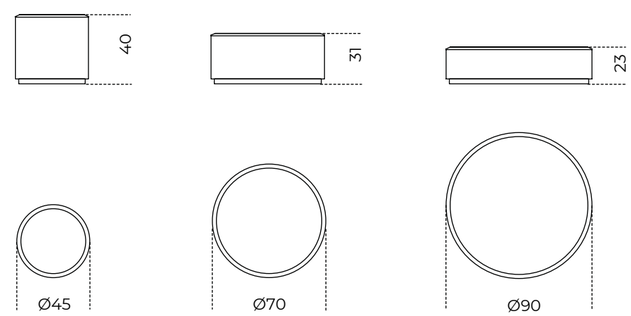

S **M** **L**

Haumea | Massimo Castagna , 2015

PRODUCT INFORMATION

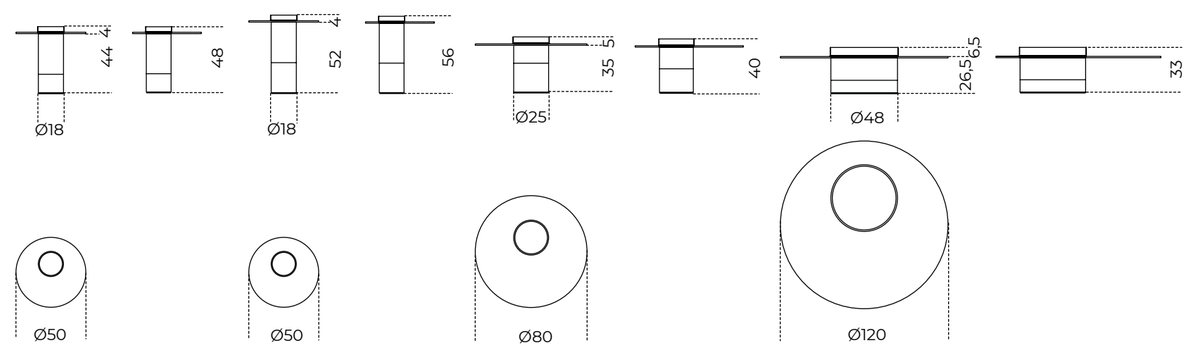

XS **S** **M** **L**

› INDEX

Hide&Seek Mini | Pietro Russo , 2024

PRODUCT INFORMATION

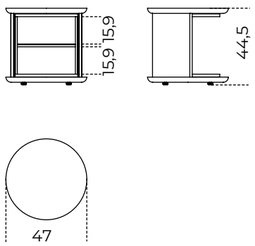

Nori | Studio G&R , 2018

PRODUCT INFORMATION

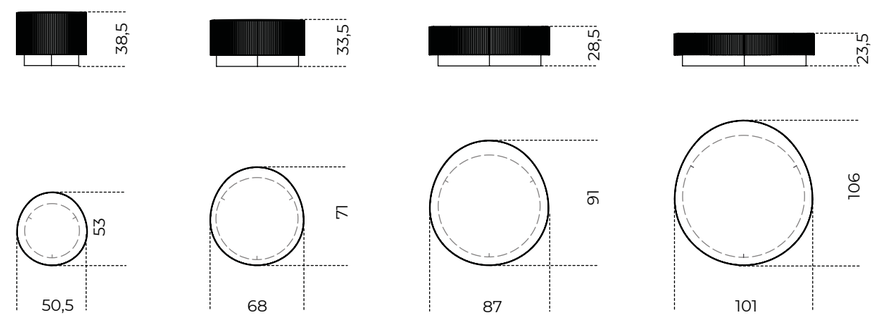

S **M** **L** **XL**

Mirage | Studiopepe , 2025

PRODUCT INFORMATION

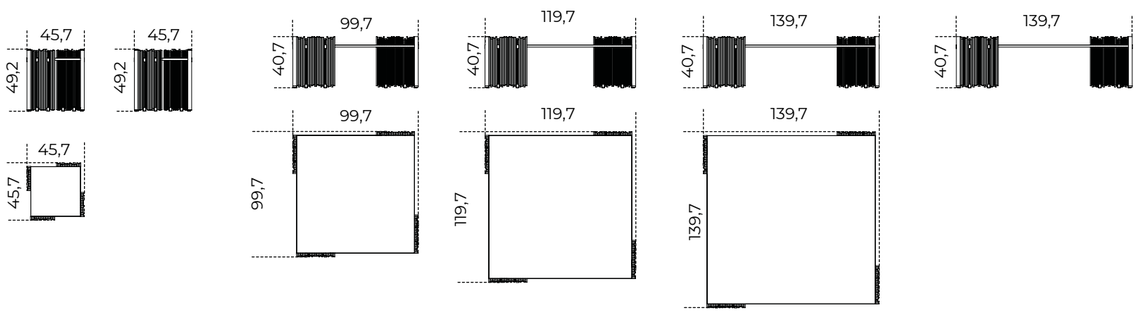

Nox | Ricardo Bello Dias , 2009

PRODUCT INFORMATION

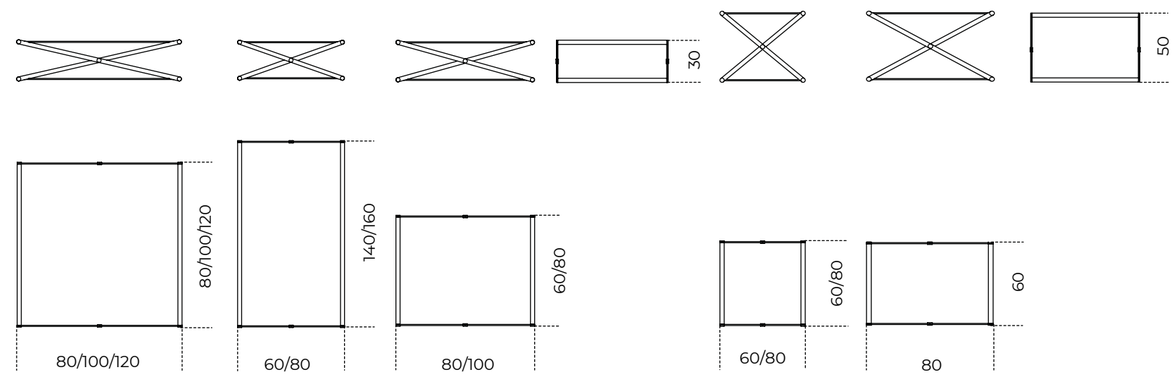

Monete | Massimo Castagna , 2021

PRODUCT INFORMATION

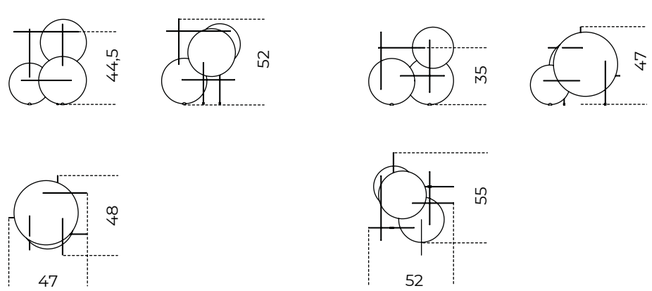

A **B**

Oto Mini | Oscar e Gabriele Buratti , 2015

PRODUCT INFORMATION

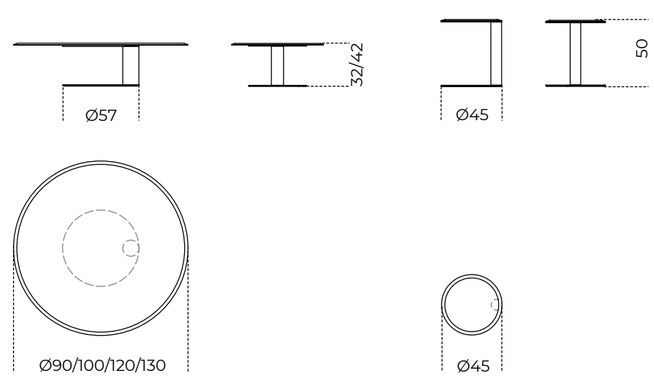

› INDEX

Prism Low | David / Nicolas, 2019

PRODUCT INFORMATION

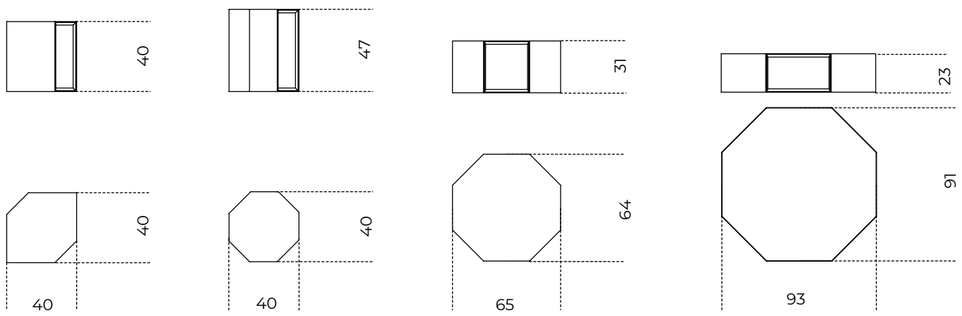

Raj 1 | Ricardo Bello Dias, 2006

PRODUCT INFORMATION

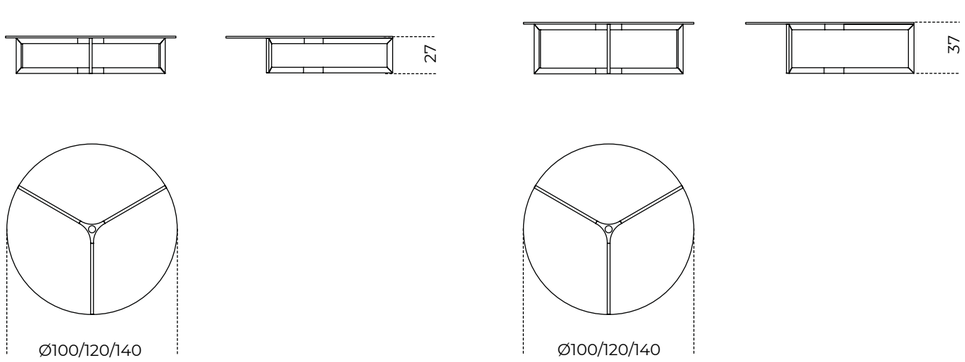

Raj 2 | Ricardo Bello Dias, 2006

PRODUCT INFORMATION

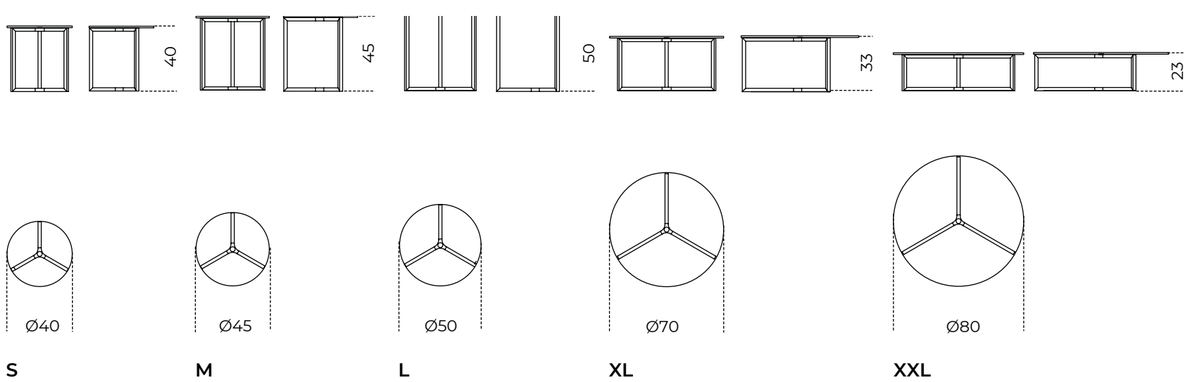

Raj 3 | Ricardo Bello Dias, 2011

PRODUCT INFORMATION

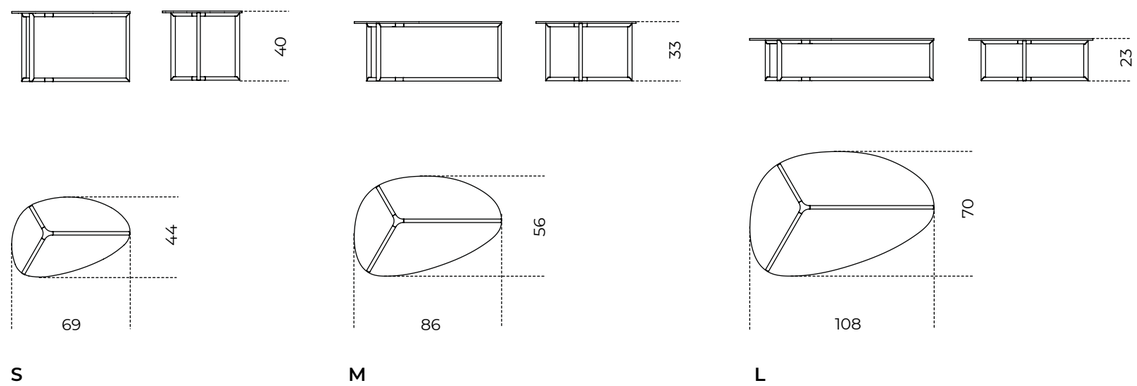

Raj 6 | Ricardo Bello Dias, 2013

PRODUCT INFORMATION

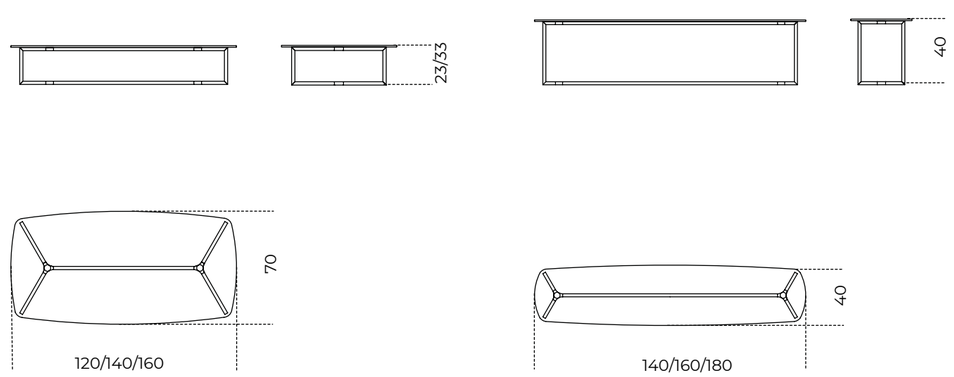

Re-verre | Federica Biasi, 2023

PRODUCT INFORMATION

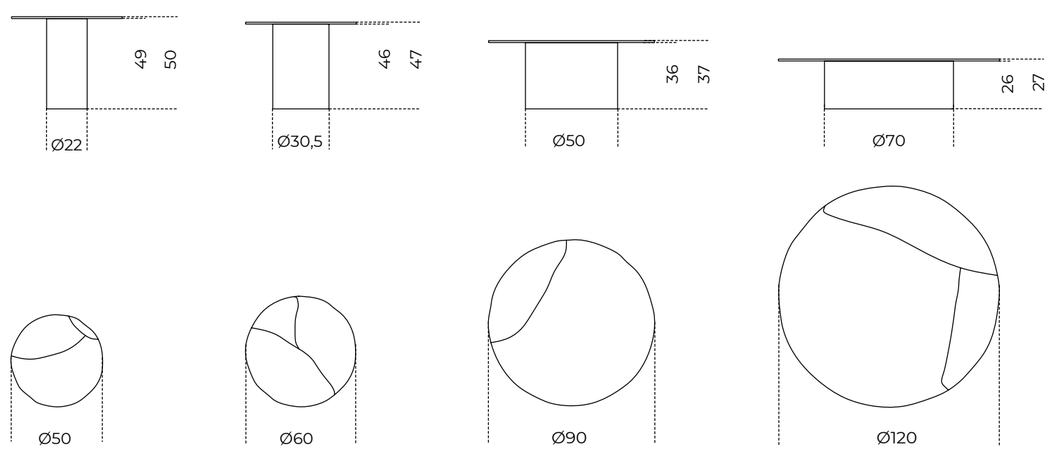

› INDEX

Selce | Studiopepe , 2023

PRODUCT INFORMATION

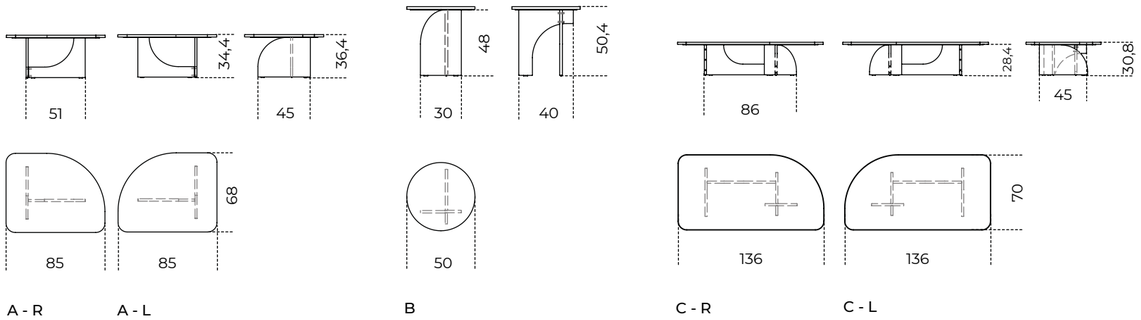

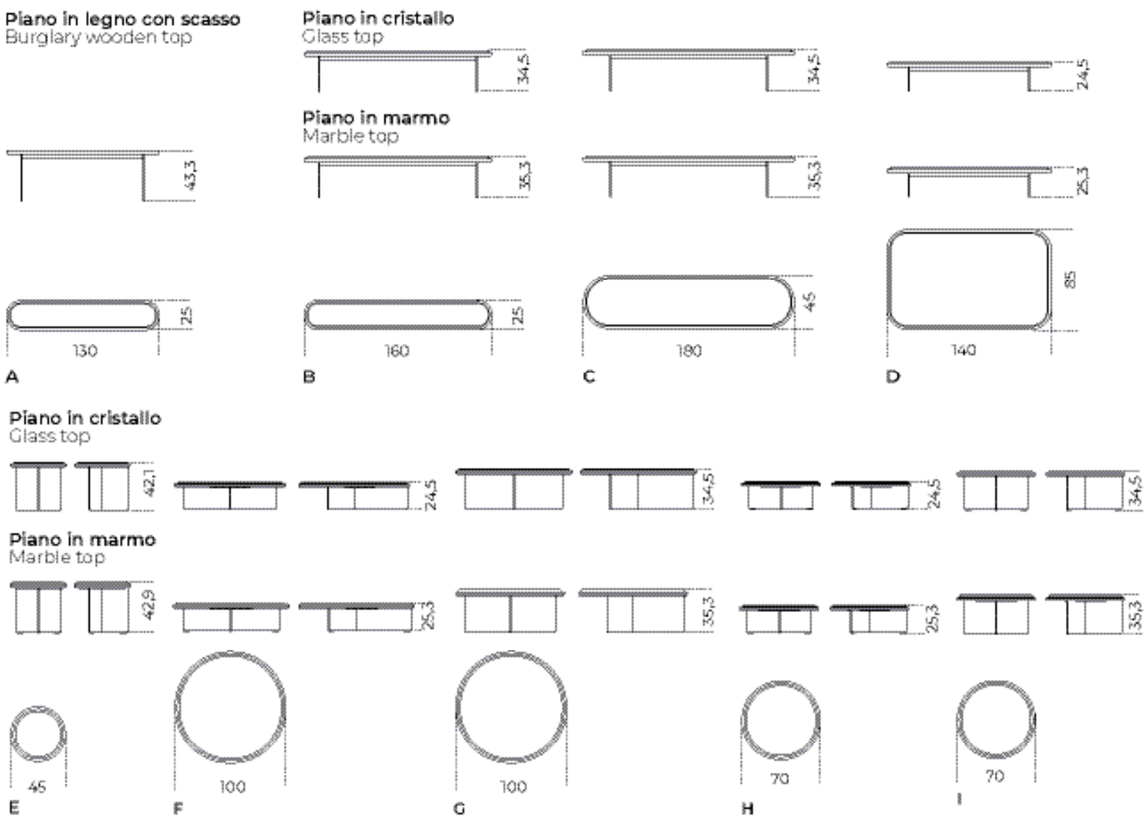

Combinazioni / Combinations

Combinazione 1 / Combination 1

Composta da
Composed by

n.1 D 140 x 85 x 24,5h "Rosso Marte"
n.1 C 180 x 45 x 35h Calacatta Vagli
n.1 A 130 x 25 x 43h legno laccato / painted wood "deep black"

n.1 D 140 x 85 x 24,5h "Saturno Siderale"
n.1 C 180 x 45 x 35h Arabescato Orobico Rosso
n.1 A 130 x 25 x 43h legno laccato opaco/opaque lacquered wood "Sabbia del Nilo"

n.1 D 140 x 85 x 24,5h foglia oro
n.1 C 180 x 45 x 35h Dover White
n.1 A 130 x 25 x 43hlegno laccato opaco/opaque lacquered wood "Sabbia del Nilo"

n.1 D 140 x 85 x 24,5h Bronzo antico
n.1 C 180 x 45 x 35h Stardust grey
n.1 A 130 x 25 x 43h legno laccato opaco/opaque lacquered wood "Sabbia del Nilo"

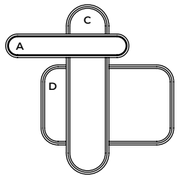

Composizione 2 / Composition 2

Composta da
Composed by

n.1 B 160 x 25 x 35h "Rosso Marte"
n.1 C 180 x 45 x 35h Calacatta Vagli
n.1 A 130 x 25 x 43h legno laccato / painted wood "deep black"

n.1 B 160 x 25 x 34,5h "Saturno Siderale"
n.1 C 180 x 45 x 35h Arabescato Orobico Rosso
n.1 A 130 x 25 x 43h legno laccato opaco/opaque lacquered wood "Sabbia del Nilo"

n.1 B 160 x 25 x 34,5h foglia oro
n.1 C 180 x 45 x 35h Dover White
n.1 A 130 x 25 x 43h legno laccato opaco/opaque lacquered wood "Sabbia del Nilo"

n.1 B 160 x 25 x 34,5h bronzo antico
n.1 C 180 x 45 x 35h Stardust Grey
n.1 A 130 x 25 x 43h legno laccato opaco/opaque lacquered wood "Sabbia del Nilo"

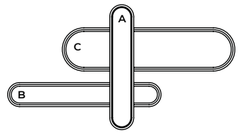

Composizione 3 / Composition 3

Composta da
Composed by

n.1 D 140 x 85 x 24,5h "Rosso Marte"
n.1 C 180 x 45 x 35h Calacatta Vagli
n.1 B 160 x 25 x 34,5h cristallo retroverniciato grigio beige brillante/ bright taupe painted glass

n.1 D 140 x 85 x 24,5h "Saturno Siderale"
n.1 C 180 x 45 x 35h Arabescato Orobico Rosso
n.1 B 160 x 25 x 34,5h cristallo retroverniciato "Sabbia del Nilo" brillante / bright "Sabbia del Nilo" painted glass

n.1 D 140 x 85 x 24,5h foglia oro
n.1 C 180 x 45 x 35h Dover White
n.1 B 160 x 25 x 34,5h cristallo retroverniciato grigio beige brillante/ bright taupe painted glass

n.1 D 140 x 85 x 24,5h bronzo antico
n.1 C 180 x 45 x 35h Stardust Grey
n.1 B 160 x 25 x 34,5h cristallo retroverniciato "Sabbia del Nilo" brillante / bright "Sabbia del Nilo" painted glass

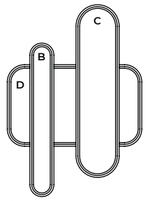

Composizione 4 / Composition 4

Composta da
Composed by

n.1 A 130 x 25 x 43h legno laccato / painted wood "deep black"
n.1 D 140 x 85 x 24,5h "Rosso Marte"
n.1 C 180 x 45 x 35h Calacatta Vagli
n.1 B 160 x 25 x 34,5h "Rosso Marte"

n.1 A 130 x 25 x 43h legno laccato opaco/opaque lacquered wood "Sabbia del Nilo"
n.1 D 140 x 85 x 24,5h "Saturno Siderale"
n.1 C 180 x 45 x 35h Arabescato Orobico Rosso
n.1 B 160 x 25 x 34,5h "Saturno Siderale"

n.1 A 130 x 25 x 43h legno laccato opaco/opaque lacquered wood "Sabbia del Nilo"
n.1 D 140 x 85 x 24,5h foglia oro
n.1 C 180 x 45 x 35h Dover White
n.1 B 160 x 25 x 34,5h foglia oro

n.1 A 130 x 25 x 43h legno laccato opaco/opaque lacquered wood "Sabbia del Nilo"
n.1 D 140 x 85 x 24,5h bronzo antico
n.1 C 180 x 45 x 35h Stardust grey
n.1 B 160 x 25 x 34,5h bronzo antico

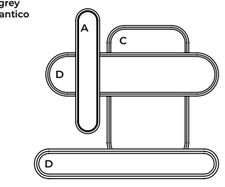

Composizione 5 / Composition 5

Composta da
Composed by

n. 1 F Ø100 x 24,1h "Rosso Marte"
n. 1 G Ø100 x 35,4h Dover White
n. 1 E Ø45 x 42,1h cristallo retroverniciato grigio beige brillante/ bright taupe painted glass

n. 1 F Ø100 x 24,1h Arabescato Orobico Rosso
n. 1 G Ø100 x 35,4h "Saturno Siderale"
n. 1 E Ø45 x 42,1h cristallo retroverniciato "Sabbia del Nilo" brillante / bright "Sabbia del Nilo" painted glass

n. 1 F Ø100 x 24,1h Dover White
n. 1 G Ø100 x 35,4h foglia oro
n. 1 E Ø45 x 42,1h cristallo retroverniciato grigio beige brillante/ bright taupe painted glass

n. 1 F Ø100 x 24,1h Stardust Grey
n. 1 G Ø100 x 35,4h bronzo antico
n. 1 E Ø45 x 42,1h cristallo retroverniciato "Sabbia del Nilo" brillante / bright "Sabbia del Nilo" painted glass

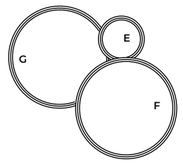

Composizione 6 / Composition 6

Composta da
Composed by

n. 1 F Ø100 x 24,9h Dover White
n. 1 E Ø45 x 42,9h cristallo retroverniciato grigio beige brillante/ bright taupe painted glass
n.1 C 180 x 45 x 34,5h "Rosso Marte"

n. 1 F Ø100 x 24,9h Arabescato Orobico Rosso
n. 1 E Ø45 x 42,9h cristallo retroverniciato "Sabbia del Nilo" brillante / bright "Sabbia del Nilo" painted glass
n.1 C 180 x 45 x 34,5h "Saturno Siderale"

n. 1 F Ø100 x 24,9h Dover White
n. 1 E Ø45 x 42,9h cristallo retroverniciato grigio beige brillante/ bright taupe painted glass
n.1 C 180 x 45 x 34,5h foglia oro

n. 1 F Ø100 x 24,9h Stardust Grey
n. 1 E Ø45 x 42,9h cristallo retroverniciato "Sabbia del Nilo" brillante / bright "Sabbia del Nilo" painted glass
n.1 C 180 x 45 x 34,5h bronzo antico

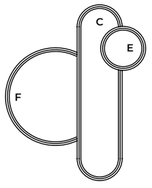

Sir T 32/Sir T32 C | Pierangelo Gallotti , 1971

PRODUCT INFORMATION

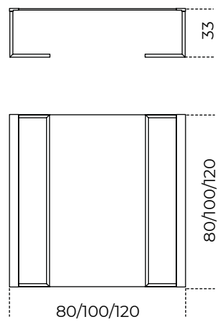

Sir T32

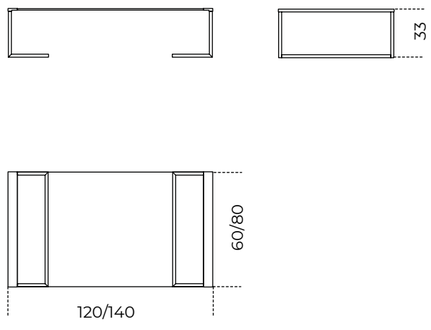

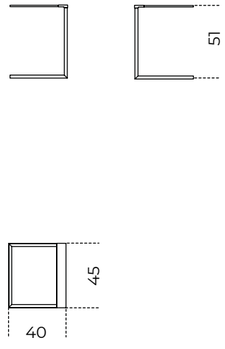

Sir T32C

› INDEX

T33 | Pierangelo Gallotti , 1982

PRODUCT INFORMATION

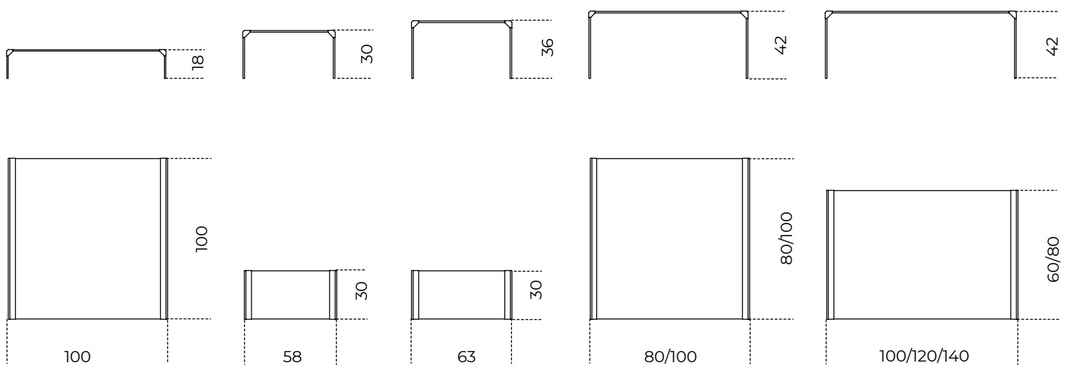

T35 R | Pierangelo Gallotti , 1975

PRODUCT INFORMATION

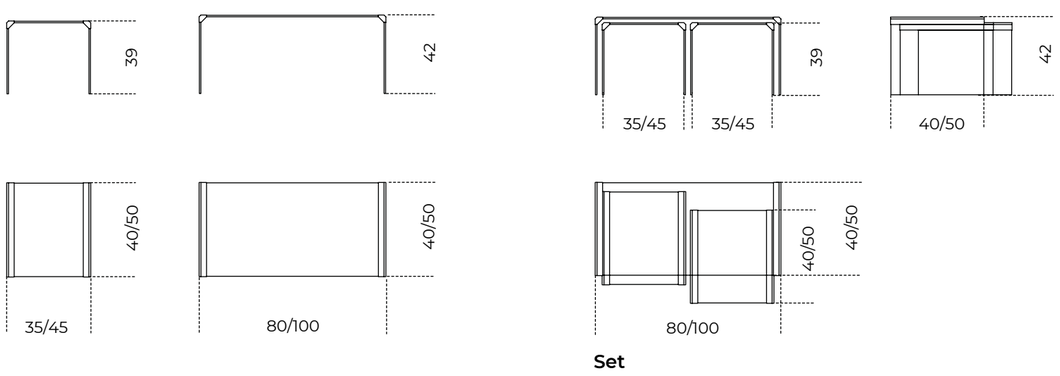

T35 Trio | Pierangelo Gallotti , 1975

PRODUCT INFORMATION

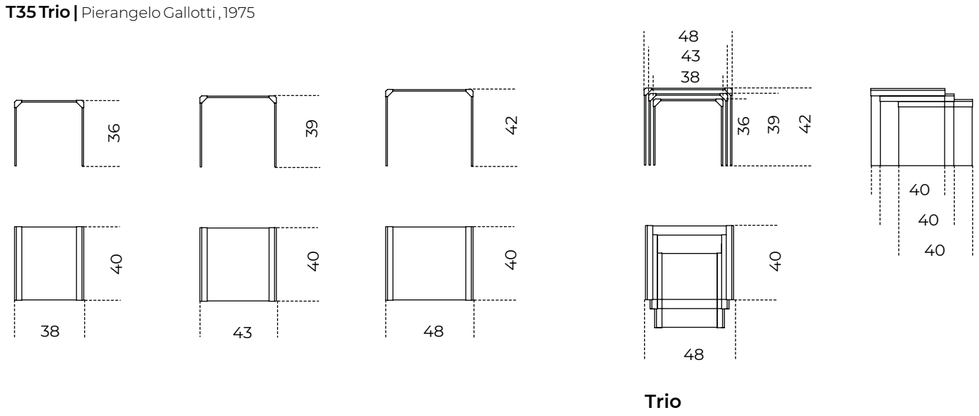

Tetris | Massimo Castagna , 2014

PRODUCT INFORMATION

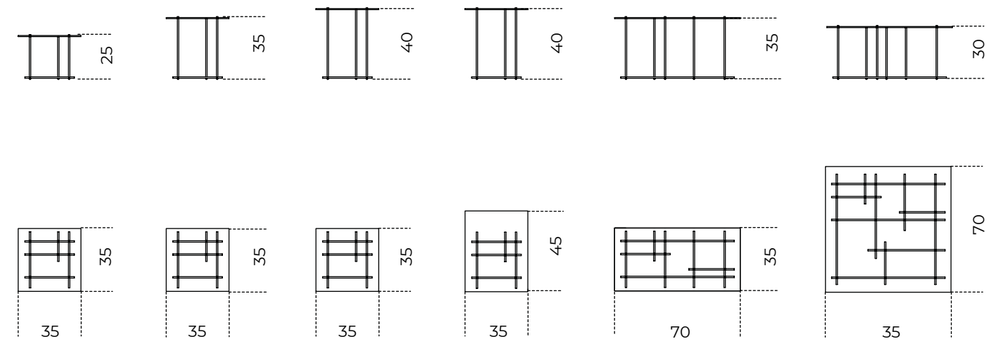

Twelve | Massimo Castagna , 2016

PRODUCT INFORMATION

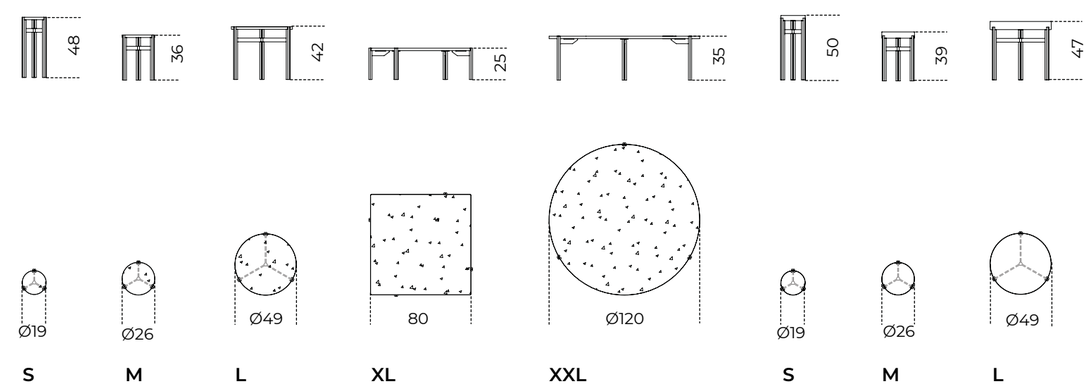

Zen Black Low | Massimo Castagna , 2020

PRODUCT INFORMATION

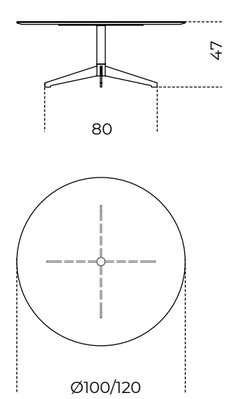

› INDEX

Zen Low | Massimo Castagna , 2018

PRODUCT INFORMATION

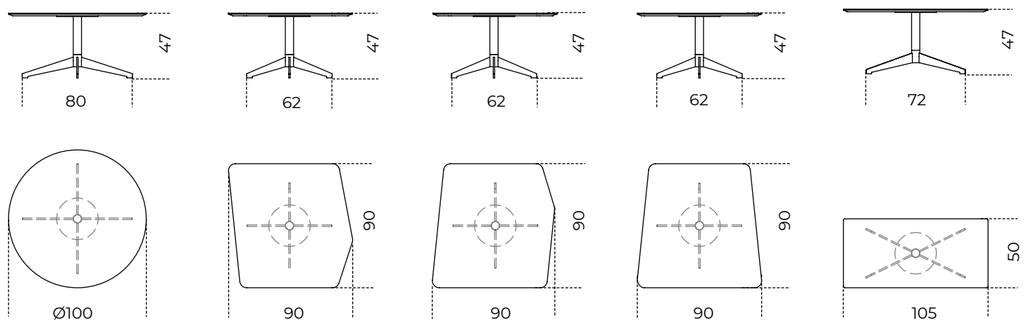

Lampade | Lightings

▲ **BOLLE**
Bolle 4 e Bolle 6
Bolle 4 and Bolle 6

Bolle 4

Massimo Castagna / 2015

Lampada a sospensione a luce LED dimmerabile con 6 o 4 sfere in cristallo trasparente soffiato a bocca.
Disponibile anche versione con sfere colorate in cristallo soffiato a bocca nei colori "topazio", "ambra", "ametista" e "bronzite".
Parti metalliche in ottone brunito a mano. L'altezza può essere realizzata a misura, da un minimo 73 cm (Bolle 4) e di 85 cm (Bolle 6) ad un massimo di 600 cm (incluso corpo luminoso).

Le lampade BOLLE sono fornite complete di lampadine come servizio di cortesia.

Versione 4 sfere
composta da:
2 sfere Ø20 cm / Ø8"
2 sfere Ø25 cm / Ø10"

! **Braccetti non regolabili.**

Versione 220-240V: la lampada viene fornita con driver per dimmerazione in taglio di fase.
Versione 110V: la lampada viene fornita con driver per dimmerazione 1-10V.

In caso di presenza di un diverso sistema di dimmerazione o per connessione con sistema di domotica, si prega di specificare al momento dell'ordine per verificarne la compatibilità.

NOTE TECNICHE SUI MATERIALI

VETRO SOFFIATO A BOCCA | Piccole variazioni dimensionali sono dovute alla lavorazione artigianale del vetro fuso.

OTTONE BRUNITO A MANO | L'ottone brunito a mano è ottenuto da un processo di ossidazione naturale eseguito manualmente. Il risultato di questa lavorazione è un prodotto che può presentare macchie e variazioni di colore che non sono da considerarsi imperfezioni ma caratteristiche che conferiscono ad ogni pezzo una particolare unicità, rendendolo esclusivo.

Hanging lamp with dimmable LED light with 6 or 4 transparent mouth-blown glass spheres.
Also available version with coloured mouth-blown glass spheres available in "topazio", "ambra", "ametista" and "bronzite" colours.
Metal parts in hand burnished brass. The height can be customised from a minimum of 85cm (Bolle 6) and 73cm (Bolle 4) to a maximum of 600cm (including lights).

As courtesy BOLLE lamps are supplied with light bulbs.

4 spheres version
composed by:
2 spheres Ø20 cm / Ø8"
2 spheres Ø25 cm / Ø10"

! Non-adjustable arms.

Version 220-240V: the lamp is supplied with phase-cut driver.
Version 110V: the lamp is supplied with 1-10V driver.

In case of need for different dimmer system or for the connection to home automation system, please inform us prior to ordering for checking compatibility.

TECHNICAL INFORMATION ON THE MATERIALS

MOUTH_BLOWN GLASS | Small dimensional variations are due to the handcrafted processing of molten glass.

HAND BURNISHED BRASS | The hand burnished brass is the consequence of hand-made process of natural oxidation. The result of this processing is a product that may show marks and colour variations. These differences are inevitable and should not be considered imperfections but evidence of the hand-crafted process. They enhance the beauty and distinctiveness of a unique piece.

INFORMAZIONI TECNICHE/
TECHNICAL INFORMATIONS

CTT: 2700K
CRI: ≥ 80
Light output: 800lm (Bolle4)
Light sources: G4 12V 1,8W each
Dimmability: phase-cut (220-240V), 1-10V (110V)
Weight: ≈20kg

CE

Cm
Versione 4 sfere
70 x 68 x 128*

* H totale incluso sfere

Inches
4 spheres version
27¾" x 27" x 50½"*

*H total height including spheres

TECHNICAL DRAWINGS

SFERE/SPHERES

Cristallo trasparente soffiato a bocca
Transparent mouth-blown glass

Cristallo trasparente "ametista"
"Ametista" mouth-blown glass

Cristallo trasparente "bronzite"
"Bronzite" mouth-blown glass

Cristallo trasparente "ametista"
"Ametista" mouth-blown glass

Cristallo trasparente "topazio"
"Topazio" mouth-blown glass

PARTI METALLICHE/
METAL PARTS

Ottone brunito a mano
Hand burnished brass

› INDEX

celist 2023
mescapes,
mescapes,

▲ **BOLLE**
Bolle 4 e Bolle 6
Bolle 4 and Bolle 6

Bolle 6

Massimo Castagna / 2015

Lampada a sospensione a luce LED dimmerabile con 6 o 4 sfere in cristallo trasparente soffiato a bocca.
Disponibile anche versione con sfere colorate in cristallo soffiato a bocca nei colori "topazio", "ambra", "ametista" e "bronzite".
Parti metalliche in ottone brunito a mano. L'altezza può essere realizzata a misura, da un minimo 73 cm (Bolle 4) e di 85 cm (Bolle 6) ad un massimo di 600 cm (incluso corpo luminoso).

Le lampade BOLLE sono fornite complete di lampadine come servizio di cortesia.

Versione 6 sfere
composta da:
3 sfere Ø20 cm / Ø8"
3 sfere Ø25 cm / Ø10"

! Braccetti non regolabili.

Versione 220-240V: la lampada viene fornita con driver per dimmerazione in taglio di fase.
Versione 110V: la lampada viene fornita con driver per dimmerazione 1-10V.

In caso di presenza di un diverso sistema di dimmerazione o per connessione con sistema di domotica, si prega di specificare al momento dell'ordine per verificarne la compatibilità.

NOTE TECNICHE SUI MATERIALI

VETRO SOFFIATO A BOCCA | Piccole variazioni dimensionali sono dovute alla lavorazione artigianale del vetro fuso.

OTTONE BRUNITO A MANO | L'ottone brunito a mano è ottenuto da un processo di ossidazione naturale eseguito manualmente. Il risultato di questa lavorazione è un prodotto che può presentare macchie e variazioni di colore che non sono da considerarsi imperfezioni ma caratteristiche che conferiscono ad ogni pezzo una particolare unicità, rendendolo esclusivo.

Hanging lamp with dimmable LED light with 6 or 4 transparent mouth-blown glass spheres.
Also available version with coloured mouth-blown glass spheres available in "topazio", "ambra", "ametista" and "bronzite" colours.
Metal parts in hand burnished brass. The height can be customised from a minimum of 85cm (Bolle 6) and 73cm (Bolle 4) to a maximum of 600cm (including lights).

As courtesy BOLLE lamps are supplied with light bulbs.

6 spheres version
composed by:
3 spheres Ø20 cm / Ø8"
3 spheres Ø25 cm / Ø10"

! Non-adjustable arms.

Version 220-240V: the lamp is supplied with phase-cut driver.
Version 110V: the lamp is supplied with 1-10V driver.

In case of need for different dimmer system or for the connection to home automation system, please inform us prior to ordering for checking compatibility.

TECHNICAL INFORMATION ON THE MATERIALS

MOUTH_BLOWN GLASS | Small dimensional variations are due to the handcrafted processing of molten glass.

HAND BURNISHED BRASS | The hand burnished brass is the consequence of hand-made process of natural oxidation. The result of this processing is a product that may show marks and colour variations. These differences are inevitable and should not be considered imperfections but evidence of the hand-crafted process. They enhance the beauty and distinctiveness of a unique piece.

INFORMAZIONI TECNICHE/
TECHNICAL INFORMATIONS

CTT: 2700K
CRI: ≥ 80
Light output: 1200lm (Bolle6)
Light sources: G4 12V 1,8W each
Dimmability: phase-cut (220-240V), 1-10V (110V)
Weight: ≈20kg

CE

Cm
Versione 6 sfere
90 x 80 x 128*

* H totale incluso sfere

Inches
6 spheres version
35½" x 31½" x 50½"*

*H total height including spheres

TECHNICAL DRAWINGS

SFERE/SPHERES

Cristallo trasparente soffiato a bocca
Transparent mouth-blown glass

Cristallo trasparente "ametista"
"Ametista" mouth-blown glass

Cristallo trasparente "bronzite"
"Bronzite" mouth-blown glass

Cristallo trasparente "ametista"
"Ametista" mouth-blown glass

Cristallo trasparente "topazio"
"Topazio" mouth-blown glass

PARTI METALLICHE/
METAL PARTS

Ottone brunito a mano
Hand burnished brass

› INDEX

Bolle Aria

Massimo Castagna / 2020

Lampada da parete o soffitto a luce LED dimmerabile con 3 sfere in cristallo trasparente soffiato a bocca. Disponibile anche versione con sfere colorate in cristallo soffiato a bocca nei colori "topazio", "ambra", "ametista" e "bronzite". Parti metalliche in ottone brunito a mano.

Le lampade BOLLE ARIA sono fornite complete di lampadine come servizio di cortesia.

Composta da:
2 sfere Ø25 cm / Ø10"
1 sfera Ø30 cm / Ø12"

! Per versione 110V rosone differente, vedi disegni pp.50.

Braccetti non regolabili.

Versione 220-240V: la lampada viene fornita con driver per dimmerazione in taglio di fase.
Versione 110V: la lampada viene fornita con driver per dimmerazione 1-10V.

In caso di presenza di un diverso sistema di dimmerazione o per connessione con sistema di domotica, si prega di specificare al momento dell'ordine per verificarne la compatibilità.

NOTE TECNICHE SUI MATERIALI

VETRO SOFFIATO A BOCCA | Piccole variazioni dimensionali sono dovute alla lavorazione artigianale del vetro fuso.

OTTONE BRUNITO A MANO | L'ottone brunito a mano è ottenuto da un processo di ossidazione naturale eseguito manualmente. Il risultato di questa lavorazione è un prodotto che può presentare macchie e variazioni di colore che non sono da considerarsi imperfezioni ma caratteristiche che conferiscono ad ogni pezzo una particolare unicità, rendendolo esclusivo.

Wall or ceiling fitted lamp with dimmable LED light with 3 transparent mouth-blown glass spheres. Also available version with coloured mouth-blown glass spheres available in "topazio", "ambra", "ametista" and "bronzite" colours. Metal parts in hand burnished brass.

As courtesy BOLLE ARIA lamps are supplied with light bulbs.

Composed by:
2 spheres Ø25 cm / Ø10"
1 sphere Ø30 cm / Ø12"

! Different canopy for 110V version, see drawings pp.50.

Non-adjustable arms.

Version 220-240V: the lamp is supplied with phase-cut driver.
Version 110V: the lamp is supplied with 1-10V driver.

In case of need for different dimmer system or for the connection to home automation system, please inform us prior to ordering for checking compatibility.

TECHNICAL INFORMATION ON THE MATERIALS

MOUTH_BLOWN GLASS | Small dimensional variations are due to the handcrafted processing of molten glass.

HAND BURNISHED BRASS | The hand burnished brass is the consequence of hand-made process of natural oxidation. The result of this processing is a product that may show marks and colour variations. These differences are inevitable and should not be considered imperfections but evidence of the hand-crafted process. They enhance the beauty and distinctiveness of a unique piece.

INFORMAZIONI TECNICHE/ TECHNICAL INFORMATIONS

CTT: 2700K
CRI: ≥ 80
Light output: 600lm
Light sources: G4 12V 1,8W each
Dimmability: phase-cut (220-240V), 1-10V (110V)
Weight: ≈8kg

CE

Cm
58 x 54,5 x 60

Inches
23" x 21½" x 23¾"

TECHNICAL DRAWINGS

SFERE/SPHERES

Cristallo trasparente soffiato a bocca
Transparent mouth-blown glass

Cristallo trasparente "ametista"
"Ametista" mouth-blown glass

Cristallo trasparente "bronzite"
"Bronzite" mouth-blown glass

Cristallo trasparente "ametista"
"Ametista" mouth-blown glass

Cristallo trasparente "topazio"
"Topazio" mouth-blown glass

PARTI METALLICHE/ METAL PARTS

Ottone brunito a mano
Hand burnished brass

› INDEX

▲ **BOLLE CIELO**
Bolle Cielo 9

Bolle Cielo

Massimo Castagna / 2020

Lampada a sospensione a luce LED dimmerabile disponibile con 6 o 9 sfere in cristallo trasparente soffiato a bocca. Disponibile anche versione con sfere colorate in cristallo soffiato a bocca nei colori "topazio", "ambra", "ametista" e "bronzite". Parti metalliche in ottone brunito a mano. Con cavo elettrico e cavo di acciaio da 4 mt. per regolare l'altezza.

Hanging lamp with dimmable LED light with 6 or 9 transparent mouth-blown glass spheres. Also available version with coloured mouth-blown glass spheres available in "topazio", "ambra", "ametista" and "bronzite" colours. Metal parts in hand burnished brass. Supplied with 4 meters long electric and steel cables to customize height.

Le lampade BOLLE CIELO sono fornite complete di lampadine come servizio di cortesia.

Versione 6 sfere composta da:
6 sfere Ø30 cm / Ø12"

Versione 9 sfere composta da:
9 sfere Ø30 cm / Ø12"

As courtesy BOLLE CIELO lamps are supplied with light bulbs.

6 spheres version composed by:
6 spheres Ø30 cm / Ø12"

9 spheres version composed by:
9 spheres Ø30 cm / Ø12"

! Versione 220-240V: la lampada viene fornita con driver per dimmerazione in taglio di fase.
Versione 110V: la lampada viene fornita con driver per dimmerazione 1-10V.

In caso di presenza di un diverso sistema di dimmerazione o per connessione con sistema di domotica, si prega di specificare al momento dell'ordine per verificarne la compatibilità.

! Version 220-240V: the lamp is supplied with phase-cut driver.
Version 110V: the lamp is supplied with 1-10V driver.

In case of need for different dimmer system or for the connection to home automation system, please inform us prior to ordering for checking compatibility.

NOTE TECNICHE SUI MATERIALI

VETRO SOFFIATO A BOCCA | Piccole variazioni dimensionali sono dovute alla lavorazione artigianale del vetro fuso.

OTTONE BRUNITO A MANO | L'ottone brunito a mano è ottenuto da un processo di ossidazione naturale eseguito manualmente. Il risultato di questa lavorazione è un prodotto che può presentare macchie e variazioni di colore che non sono da considerarsi imperfezioni ma caratteristiche che conferiscono ad ogni pezzo una particolare unicità, rendendolo esclusivo.

TECHNICAL INFORMATION ON THE MATERIALS

MOUTH_BLOWN GLASS | Small dimensional variations are due to the handcrafted processing of molten glass.

HAND BURNISHED BRASS | The hand burnished brass is the consequence of hand-made process of natural oxidation. The result of this processing is a product that may show marks and colour variations. These differences are inevitable and should not be considered imperfections but evidence of the hand-crafted process. They enhance the beauty and distinctiveness of a unique piece.

INFORMAZIONI TECNICHE/ TECHNICAL INFORMATIONS

CTT: 2700K
CRI: ≥ 80
Light output: 1200lm (Bolle Cielo 6), 1800lm (Bolle Cielo 9)
Light sources: G4 12V 1,8W each
Dimmability: phase-cut (220-240V), 1-10V (110V)
Cable lenght: 4mt
Weight: ≈20kg (Bolle Cielo 6), ≈30kg (Bolle Cielo 9)

CE

Cm
Versione 6 sfere
82,5 x 84 x 74*
Versione 9 sfere
82,5 x 84 x 74*

* Altezza totale escluso cavo e rosone

Inches
Version 6 spheres
32½" x 33¼" x 29¼"*
Version 9 spheres
32½" x 33¼" x 29¼"*

* Overall height excluding cables and ceiling plate

TECHNICAL DRAWINGS

SFERE/SPHERES

Cristallo trasparente soffiato a bocca
Transparent mouth-blown glass

Cristallo trasparente "ametista"
"Ametista" mouth-blown glass

Cristallo trasparente "bronzite"
"Bronzite" mouth-blown glass

Cristallo trasparente "ametista"
"Ametista" mouth-blown glass

Cristallo trasparente "topazio"
"Topazio" mouth-blown glass

PARTI METALLICHE/ METAL PARTS

Ottone brunito a mano
Hand burnished brass

› INDEX

Bolle Orizzontale

Massimo Castagna / 2019

Lampada a sospensione a luce LED dimmerabile disponibile con 10 sfere oppure 16 sfere in cristallo trasparente soffiato a bocca. Disponibile anche versione con sfere colorate in cristallo soffiato a bocca nei colori "topazio", "ambra", "ametista" e "bronzite". Parti metalliche in ottone brunito a mano. In dotazione cavo di 4mt per regolare l'altezza.

Le lampade BOLLE ORIZZONTALE sono fornite complete di lampadine come servizio di cortesia.

Versione 10 sfere composta da:
2 sfere Ø20 cm / Ø8"
4 sfere Ø25 cm / Ø10"
4 sfere Ø30 cm / Ø12"

Versione 16 sfere composta da:
2 sfereØ20 cm / Ø8"
6 sfere Ø25 cm / Ø10"
8 sfere Ø30 cm / Ø12"

! Braccetti non regolabili.

La lampada viene fornita con driver per dimmerazione 1-10V.

In caso di presenza di un diverso sistema di dimmerazione o per connessione con sistema di domotica, si prega di specificare al momento dell'ordine per verificarne la compatibilità.

NOTE TECNICHE SUI MATERIALI

VETRO SOFFIATO A BOCCA | Piccole variazioni dimensionali sono dovute alla lavorazione artigianale del vetro fuso.

OTTONE BRUNITO A MANO | L'ottone brunito a mano è ottenuto da un processo di ossidazione naturale eseguito manualmente. Il risultato di questa lavorazione è un prodotto che può presentare macchie e variazioni di colore che non sono da considerarsi imperfezioni ma caratteristiche che conferiscono ad ogni pezzo una particolare unicità, rendendolo esclusivo.

Hanging lamp with dimmable LED light. Available 10 or 16 transparent mouth-blown glass spheres. Also available version with coloured mouth-blown glass spheres available in "topazio", "ambra", "ametista" and "bronzite" colours. Metal parts in hand burnished brass. Supplied with cable 4mt long to customize height.

As courtesy BOLLE ORIZZONTALE lamps are supplied with light bulbs.

10 spheres version composed by:
2 spheres Ø20 cm / Ø8"
4 spheres Ø25 cm / Ø10"
4 spheres Ø30 cm / Ø12"

16 spheres version composed by:
2 spheres Ø20 cm / Ø8"
6 spheres Ø25 cm / Ø10"
8 spheres Ø30 cm / Ø12"

! Non-adjustable arms.

The lamp is supplied with 1-10V driver.

In case of need for different dimmer system or for the connection to home automation system, please inform us prior to ordering for checking compatibility.

TECHNICAL INFORMATION ON THE MATERIALS

MOUTH_BLOWN GLASS | Small dimensional variations are due to the handcrafted processing of molten glass.

HAND BURNISHED BRASS | The hand burnished brass is the consequence of hand-made process of natural oxidation. The result of this processing is a product that may show marks and colour variations. These differences are inevitable and should not be considered imperfections but evidence of the hand-crafted process. They enhance the beauty and distinctiveness of a unique piece.

INFORMAZIONI TECNICHE/ TECHNICAL INFORMATIONS

CTT: 2700K
CRI: ≥ 80
Light output: 2000lm (Bolle Orizzontale 10), 3200lm (Bolle Orizzontale 16)
Light sources: G4 12V 1,8W each
Dimmability: 1-10V
Cable lenght: 4mt
Weight: ≈ 41kg (Bolle Orizzontale 10), ≈61kg (Bolle Orizzontale 16)

CE

Cm
Versione 10 sfere
200 x 120 x 85
Versione 16 sfere
300 x 120 x 85

Inches
Version 10 spheres
78¾" x 47¼" x 33½"
Version 16 spheres
118¼" 47¼" x 33½"

TECHNICAL DRAWINGS

SFERE/SPHERES

Cristallo trasparente soffiato a bocca
Transparent mouth-blown glass

Cristallo trasparente "ametista"
"Ametista" mouth-blown glass

Cristallo trasparente "bronzite"
"Bronzite" mouth-blown glass

Cristallo trasparente "ametista"
"Ametista" mouth-blown glass

Cristallo trasparente "topazio"
"Topazio" mouth-blown glass

PARTI METALLICHE/ METAL PARTS

Ottone brunito a mano
Hand burnished brass

› INDEX

▲ **BOLLE SOLA**
n .2 Bolle Sola Ø25 e n.2 Bolle Sola Ø 20
n .2 Bolle Sola Ø25 and n.2 Bolle Sola Ø 20

Bolle Sola

Massimo Castagna / 2015

Lampada a sospensione a luce LED non dimmerabile. Sfera in cristallo trasparente soffiato a bocca. Disponibile anche versione con sfere colorate in cristallo soffiato a bocca nei colori "topazio", "ambra", "ametista" e "bronzite". Parti metalliche in ottone brunito a mano. In dotazione cavo da 4mt per regolare l'altezza. Su richiesta realizzabili set da 3 e 5 lampade con un unico rosone, questa versione è dimmerabile solo per voltaggio 220-240V.

Hanging lamp with LED light (not dimmable). Transparent mouth-blown glass sphere. Also available version with coloured mouth-blown glass spheres available in "topazio", "ambra", "ametista" and "bronzite" colours. Metal parts in hand burnished brass. Supplied with cable 4mt long to customize height. On request set of 3 or 5 lamps with unique canopy, this version is dimmable only for 220-240V voltage.

Le lampade BOLLE SOLA sono fornite complete di lampadine come servizio di cortesia.

Rosone unico
set 3 pezzi:
2 sfere Ø20 cm / Ø8"
1 sfera Ø25 cm / Ø10"

Rosone unico
set 5 pezzi:
3 sfere Ø20 cm / Ø8"
2 sfere Ø25 cm / Ø10"

! Per versione 110V rosone differente, vedi disegni pp.50

La composizione da 3 e 5 lampade con un unico rosone è dimmerabile solo per voltaggio 220-240V. Questa versione viene fornita con driver per dimmerazione in taglio di fase.

In caso di presenza di un diverso sistema di dimmerazione o per connessione con sistema di domotica, si prega di specificare al momento dell'ordine per verificarne la compatibilità.

As courtesy BOLLE SOLA lamps are supplied with light bulbs.

Unique canopy
set of 3 pcs:
2 spheres Ø20 cm / Ø8"
1 sphere Ø25 cm / Ø10"

Unique canopy
set of 5 pcs:
3 spheres Ø20 cm / Ø8"
2 spheres Ø25 cm / Ø10"

! Different canopy for 110V version, see drawings pp.50.

The composition of 3 or 5 lamps with unique canopy is dimmable only for 220-240V voltage. This version is supplied with phase-cut driver.

In case of need for different dimmer system or for the connection to home

NOTE TECNICHE SUI MATERIALI

VETRO SOFFIATO A BOCCA | Piccole variazioni dimensionali sono dovute alla lavorazione artigianale del vetro fuso.

OTTONE BRUNITO A MANO | L'ottone brunito a mano è ottenuto da un processo di ossidazione naturale eseguito manualmente. Il risultato di questa lavorazione è un prodotto che può presentare macchie e variazioni di colore che non sono da considerarsi imperfezioni ma caratteristiche che conferiscono ad ogni pezzo una particolare unicità, rendendolo esclusivo.

TECHNICAL INFORMATION ON THE MATERIALS

MOUTH_BLOWN GLASS | Small dimensional variations are due to the handcrafted processing of molten glass.

HAND BURNISHED BRASS | The hand burnished brass is the consequence of hand-made process of natural oxidation. The result of this processing is a product that may show marks and colour variations. These differences are inevitable and should not be considered imperfections but evidence of the hand-crafted process. They enhance the beauty and distinctiveness of a unique piece.

INFORMAZIONI TECNICHE/
TECHNICAL INFORMATIONS

CTT: 2700K
CRI: ≥ 80
Light output: 200lm
Light sources: G4 12V 1,8W each
Dimmability: NO - Dimmable phase-cut just for 3-5 lamps version (only for 220-240V)
Cable lenght: 4mt
Weight: ≈5kg

CE

Cm
Ø20 x 50,5
Ø25 x 62

Inches
Ø8" x 20 "
Ø10" x 24½"

TECHNICAL DRAWINGS

SFERE/SPHERES

Cristallo trasparente soffiato a bocca
Transparent mouth-blown glass

Cristallo trasparente "ametista"
"Ametista" mouth-blown glass

Cristallo trasparente "bronzite"
"Bronzite" mouth-blown glass

Cristallo trasparente "ametista"
"Ametista" mouth-blown glass

Cristallo trasparente "topazio"
"Topazio" mouth-blown glass

PARTI METALLICHE/
METAL PARTS

Ottone brunito a mano
Hand burnished brass

› INDEX

▲ **BOLLE STELO**
Sfere in Cristallo trasparente color "topazio"
"Topazio" mouth-blown glass spheres

Bolle Stelo

Massimo Castagna / 2024

Lampada da terra a luce LED dimmerabile dotata di 7 sfere in cristallo trasparente soffiato a bocca. Disponibile anche versione con sfere colorate in cristallo soffiato a bocca nei colori "topazio", "ambra", "ametista" e "bronzite". Parti metalliche in ottone brunito a mano. Dimmer presente sul cavo di alimentazione. Basamento in ottone brunito a mano e metallo laccato nero.

Le lampade BOLLE TAVOLO 1 sono fornite complete di lampadine come servizio di cortesia.

Composta da:
1 sfera Ø20 cm / Ø8"
4 sfere Ø25 cm / Ø10"
2 sfere Ø30 cm / Ø12"

NOTE TECNICHE SUI MATERIALI

VETRO SOFFIATO A BOCCA | Piccole variazioni dimensionali sono dovute alla lavorazione artigianale del vetro fuso.

OTTONE BRUNITO A MANO | L'ottone brunito a mano è ottenuto da un processo di ossidazione naturale eseguito manualmente. Il risultato di questa lavorazione è un prodotto che può presentare macchie e variazioni di colore che non sono da considerarsi imperfezioni ma caratteristiche che conferiscono ad ogni pezzo una particolare unicità, rendendolo esclusivo.

Floor lamp with dimmable LED light with 7 transparent mouth-blown glass spheres. Also available version with coloured mouth-blown glass spheres available in "topazio", "ambra", "ametista" and "bronzite" colours. Hand burnished brass metal parts. Dimmer on the power cable. Base in hand burnished brass and black lacquered metal.

As courtesy BOLLE TAVOLO 1 lamps are supplied with light bulbs.

Composed by:
1 sphere Ø20 cm / Ø8"
4 spheres Ø25 cm / Ø10"
2 spheres Ø30 cm / Ø12"

TECHNICAL INFORMATION ON THE MATERIALS

MOUTH_BLOWN GLASS | Small dimensional variations are due to the handcrafted processing of molten glass.

HAND BURNISHED BRASS | The hand burnished brass is the consequence of hand-made process of natural oxidation. The result of this processing is a product that may show marks and colour variations. These differences are inevitable and should not be considered imperfections but evidence of the hand-crafted process. They enhance the beauty and distinctiveness of a unique piece.

INFORMAZIONI TECNICHE/
TECHNICAL INFORMATIONS

CTT: 2700K
CRI: ≥ 80
Light output: 800lm
Light sources: G4 12V 1W each
Dimmability: push button dimmer on the power cable
Cable lenght: 1,5mt

CE

Cm
Ø26 x 26 x 28

Inches
Ø10¼" x 10¼" x 11¼"

TECHNICAL DRAWINGS

SFERE/SPHERES

Cristallo trasparente soffiato a bocca
Transparent mouth-blown glass

Cristallo trasparente "ametista"
"Ametista" mouth-blown glass

Cristallo trasparente "bronzite"
"Bronzite" mouth-blown glass

Cristallo trasparente "ametista"
"Ametista" mouth-blown glass

Cristallo trasparente "topazio"
"Topazio" mouth-blown glass

PARTI METALLICHE/
METAL PARTS

Ottone brunito a mano
Hand burnished brass

› INDEX

Bolle Tavolo 1

Massimo Castagna / 2015

Lampada da tavolo singola a luce LED non dimmerabile. Sfera in cristallo trasparente soffiato a bocca. Disponibile anche versione con sfere colorate in cristallo soffiato a bocca nei colori "topazio", "ambra", "ametista" e "bronzite". Parti metalliche in ottone brunite a mano.

Le lampade BOLLE TAVOLO 1 sono fornite complete di lampadine come servizio di cortesia.

Composta da:
1 sfera Ø25 cm/ Ø10"

NOTE TECNICHE SUI MATERIALI

VETRO SOFFIATO A BOCCA | Piccole variazioni dimensionali sono dovute alla lavorazione artigianale del vetro fuso.

OTTONE BRUNITO A MANO | L'ottone brunito a mano è ottenuto da un processo di ossidazione naturale eseguito manualmente. Il risultato di questa lavorazione è un prodotto che può presentare macchie e variazioni di colore che non sono da considerarsi imperfezioni ma caratteristiche che conferiscono ad ogni pezzo una particolare unicità, rendendolo esclusivo.

Single table lamp with LED light (not dimmable). Transparent mouth-blown glass sphere. Also available version with coloured mouth-blown glass spheres available in "topazio", "ambra", "ametista" and "bronzite" colours. Metal parts in hand burnished brass.

As courtesy BOLLE TAVOLO 1 lamps are supplied with light bulbs.

Composed by:
1 sphere Ø25 cm/ Ø10"

TECHNICAL INFORMATION ON THE MATERIALS

MOUTH_BLOWN GLASS | Small dimensional variations are due to the handcrafted processing of molten glass.

HAND BURNISHED BRASS | The hand burnished brass is the consequence of hand-made process of natural oxidation. The result of this processing is a product that may show marks and colour variations. These differences are inevitable and should not be considered imperfections but evidence of the hand-crafted process. They enhance the beauty and distinctiveness of a unique piece.

INFORMAZIONI TECNICHE/ TECHNICAL INFORMATIONS

CTT: 2700K
CRI: ≥ 80
Light output: 200lm
Light sources: G4 12V 1,8W each
Dimmability: NO
Cable lenght: 1,5mt

CE

TECHNICAL DRAWINGS

Cm
Ø26 x 26 x 28

Inches
Ø10¼" x 10¼" x 11¼"

SFERE/SPHERES

Cristallo trasparente soffiato a bocca
Transparent mouth-blown glass

Cristallo trasparente "ametista"
"Ametista" mouth-blown glass

Cristallo trasparente "bronzite"
"Bronzite" mouth-blown glass

Cristallo trasparente "ametista"
"Ametista" mouth-blown glass

Cristallo trasparente "topazio"
"Topazio" mouth-blown glass

PARTI METALLICHE/ METAL PARTS

Ottone brunito a mano
Hand burnished brass

› INDEX

Bolle Tavolo 3

Massimo Castagna / 2015

Lampada da tavolo a luce LED dimmerabile con 3 sfere in cristallo trasparente soffiato a bocca. Disponibile anche versione con sfere colorate in cristallo soffiato a bocca nei colori "topazio", "ambra", "ametista" e "bronzite". Parti metalliche in ottone brunite a mano. Dimmer presente sul cavo di alimentazione.

Table lamp with dimmable LED light with 3 transparent mouth-blown glass spheres. Also available version with coloured mouth-blown glass spheres available in "topazio", "ambra", "ametista" and "bronzite" colours. Metal parts in hand burnished brass. Dimmer on the power cable.

Le lampade BOLLE TAVOLO 3 sono fornite complete di lampadine come servizio di cortesia.

As courtesy BOLLE TAVOLO 3 lamps are supplied with light bulbs.

Composta da:
1 sfera Ø20 cm / Ø8"
2 sfere Ø25 cm / Ø10"

Composed by:
1 sphere Ø20 cm / Ø8"
2 spheres Ø25 cm / Ø10"

NOTE TECNICHE SUI MATERIALI

VETRO SOFFIATO A BOCCA | Piccole variazioni dimensionali sono dovute alla lavorazione artigianale del vetro fuso.

OTTONE BRUNITO A MANO | L'ottone brunito a mano è ottenuto da un processo di ossidazione naturale eseguito manualmente. Il risultato di questa lavorazione è un prodotto che può presentare macchie e variazioni di colore che non sono da considerarsi imperfezioni ma caratteristiche che conferiscono ad ogni pezzo una particolare unicità, rendendolo esclusivo.

TECHNICAL INFORMATION ON THE MATERIALS

MOUTH_BLOWN GLASS | Small dimensional variations are due to the handcrafted processing of molten glass.

HAND BURNISHED BRASS | The hand burnished brass is the consequence of hand-made process of natural oxidation. The result of this processing is a product that may show marks and colour variations. These differences are inevitable and should not be considered imperfections but evidence of the hand-crafted process. They enhance the beauty and distinctiveness of a unique piece.

INFORMAZIONI TECNICHE/ TECHNICAL INFORMATIONS

CTT: 2700K
CRI: ≥ 80
Light output: 600lm
Light sources: G4 12V 1,8W each
Dimmability: push button dimmer on the power cable
Cable lenght: 1,5mt

CE

Cm
58 x 52 x 44

Inches
23" x 20½" x 17½"

TECHNICAL DRAWING

SFERE/SPHERES

Cristallo trasparente soffiato a bocca
Transparent mouth-blown glass

Cristallo trasparente "ametista"
"Ametista" mouth-blown glass

Cristallo trasparente "bronzite"
"Bronzite" mouth-blown glass

Cristallo trasparente "ametista"
"Ametista" mouth-blown glass

Cristallo trasparente "topazio"
"Topazio" mouth-blown glass

PARTI METALLICHE/ METAL PARTS

Ottone brunito a mano
Hand burnished brass

› INDEX

Bolle Tela

Massimo Castagna / 2018

Lampada a sospensione a luce LED dimmerabile con 6 o 8 sfere in cristallo trasparente soffiato a bocca. Disponibile anche versione con sfere colorate in cristallo soffiato a bocca nei colori "topazio", "ambra", "ametista" e "bronzite". Parti metalliche in ottone brunito a mano. In dotazione cavo di 4mt per regolare l'altezza.

Le lampade BOLLE TELA sono fornite complete di lampadine come servizio di cortesia.

Versione 6 sfere composta da:
2 sfere Ø20 cm / Ø8"
2 sfere Ø25 cm / Ø10"
2 sfere Ø30 cm / Ø12"

Versione 8 sfere composta da:
2 sfere Ø20 cm / Ø8"
3 sfere Ø25 cm / Ø10"
3 sfere Ø30 cm / Ø12"

! **Braccetti non regolabili.**
La lampada viene fornita con driver per dimmerazione 1-10V.
In caso di presenza di un diverso sistema di dimmerazione o per connessione con sistema di domotica, si prega di specificare al momento dell'ordine per verificarne la compatibilità.

NOTE TECNICHE SUI MATERIALI

VETRO SOFFIATO A BOCCA | Piccole variazioni dimensionali sono dovute alla lavorazione artigianale del vetro fuso.

OTTONE BRUNITO A MANO | L'ottone brunito a mano è ottenuto da un processo di ossidazione naturale eseguito manualmente. Il risultato di questa lavorazione è un prodotto che può presentare macchie e variazioni di colore che non sono da considerarsi imperfezioni ma caratteristiche che conferiscono ad ogni pezzo una particolare unicità, rendendolo esclusivo.

Hanging lamp with dimmable LED light with 6 or 8 transparent mouth-blown glass spheres. Also available version with coloured mouth-blown glass spheres available in "topazio", "ambra", "ametista" and "bronzite" colours. Metal parts in hand burnished brass. Supplied with cable 4mt long to customize height.

As courtesy BOLLE TELA lamps are supplied with light bulbs.

6 spheres version composed by:
2 spheres Ø20 cm / Ø8"
2 spheres Ø25 cm / Ø10"
2 spheres Ø30 cm / Ø12"

8 spheres version composed by:
2 spheres Ø20 cm / Ø8"
3 spheres Ø25 cm / Ø10"
3 spheres Ø30 cm / Ø12"

! Non-adjustable arms.
The lamp is supplied with 1-10V driver.
In case of need for different dimmer system or for the connection to home automation system, please inform us prior to ordering for checking compatibility.

TECHNICAL INFORMATION ON THE MATERIALS

MOUTH_BLOWN GLASS | Small dimensional variations are due to the handcrafted processing of molten glass.

HAND BURNISHED BRASS | The hand burnished brass is the consequence of hand-made process of natural oxidation. The result of this processing is a product that may show marks and colour variations. These differences are inevitable and should not be considered imperfections but evidence of the hand-crafted process. They enhance the beauty and distinctiveness of a unique piece.

Cm
Versione 6 sfere
85 x 70 x 100
Versione 8 sfere
85 x 75 x 180

Inches
Version 6 spheres
33½" x 27¾" x 39½"
Version 8 spheres
33½" x 29¾" x 71"

INFORMAZIONI TECNICHE/ TECHNICAL INFORMATIONS

CTT: 2700K
CRI: ≥ 80
Light output: 1200lm (Bolle Tela 6), 1600lm (Bolle Tela 8)
Light sources: G4 12V 1,8W each
Dimmability: 1-10V
Cable lenght: 4mt
Weight: ≈25kg (Bolle Tela 6), ≈40kg (Bolle Tela 8)

CE

TECHNICAL DRAWINGS

SFERE/SPHERES

Cristallo trasparente soffiato a bocca
Transparent mouth-blown glass

Cristallo trasparente "ametista"
"Ametista" mouth-blown glass

Cristallo trasparente "bronzite"
"Bronzite" mouth-blown glass

Cristallo trasparente "ametista"
"Ametista" mouth-blown glass

Cristallo trasparente "topazio"
"Topazio" mouth-blown glass

PARTI METALLICHE/ METAL PARTS

Ottone brunito a mano
Hand burnished brass

› INDEX

Bolle Terra

Massimo Castagna / 2015

Lampada da terra a luce LED dimmerabile. Sfere in cristallo trasparente soffiato a bocca. Disponibile anche versione con sfere colorate in cristallo soffiato a bocca nei colori "topazio", "ambra", "ametista" e "bronzite". Parti metalliche in ottone brunite a mano. Dimmer presente sul cavo di alimentazione.

Le lampade BOLLE TERRA sono fornite complete di lampadine come servizio di cortesia.

Composta da:
2 sfere Ø20 cm / Ø8"
2 sfere Ø25 cm / Ø10"

! **Braccetti non regolabili.**

NOTE TECNICHE SUI MATERIALI

VETRO SOFFIATO A BOCCA | Piccole variazioni dimensionali sono dovute alla lavorazione artigianale del vetro fuso.

OTTONE BRUNITO A MANO | L'ottone brunito a mano è ottenuto da un processo di ossidazione naturale eseguito manualmente. Il risultato di questa lavorazione è un prodotto che può presentare macchie e variazioni di colore che non sono da considerarsi imperfezioni ma caratteristiche che conferiscono ad ogni pezzo una particolare unicità, rendendolo esclusivo.

Floor lamp with dimmable LED light. Transparent mouth-blown glass spheres. Also available version with coloured mouth-blown glass spheres available in "topazio", "ambra", "ametista" and "bronzite" colours. Metal parts in hand burnished brass. Dimmer on the power cable.

As courtesy BOLLE TERRA lamps are supplied with light bulbs.

Composed by:
2 spheres Ø20 cm / Ø8"
2 spheres Ø25 cm / Ø10"

! Non-adjustable arms.

TECHNICAL INFORMATION ON THE MATERIALS

MOUTH_BLOWN GLASS | Small dimensional variations are due to the handcrafted processing of molten glass.

HAND BURNISHED BRASS | The hand burnished brass is the consequence of hand-made process of natural oxidation. The result of this processing is a product that may show marks and colour variations. These differences are inevitable and should not be considered imperfections but evidence of the hand-crafted process. They enhance the beauty and distinctiveness of a unique piece.

INFORMAZIONI TECNICHE/ TECHNICAL INFORMATIONS

CTT: 2700K
CRI: ≥ 80
Light output: 800lm
Light sources: G4 12V 1,8W each
Dimmability: push button dimmer on the power cable
Cable lenght: 2,2mt

CE

Cm
72 x 68 x 167

Inches
28½" x 27" x 65¾"

TECHNICAL DRAWINGS

SFERE/SPHERES

Cristallo trasparente soffiato a bocca
Transparent mouth-blown glass

Cristallo trasparente "ametista"
"Ametista" mouth-blown glass

Cristallo trasparente "bronzite"
"Bronzite" mouth-blown glass

Cristallo trasparente "ametista"
"Ametista" mouth-blown glass

Cristallo trasparente "topazio"
"Topazio" mouth-blown glass

PARTI METALLICHE/ METAL PARTS

Ottone brunito a mano
Hand burnished brass

› INDEX

Bolle Verticale

Massimo Castagna / 2022

Lampada telescopica terra-soffitto a luce LED dimmerabile dotata di 7 sfere in cristallo trasparente soffiato a bocca. Disponibile anche versione con sfere colorate in cristallo soffiato a bocca nei colori "topazio", "ambra", "ametista" e "bronzite". Struttura del corpo luce in ottone brunito a mano. Parte telescopica in metallo brunito scuro. Altezza regolabile da 260 a 320cm con sistema di fissaggio a soffitto.

Telescopic floor to ceiling lamp with dimmable LED light with 7 transparent mouth-blown glass spheres. Also available version with coloured mouth-blown glass spheres available in "topazio", "ambra", "ametista" and "bronzite" colours. Hand burnished brass lighting structure. Telescopic part in dark burnished metal. Adjustable height from 260 to 320cm with ceiling fixing system.

Le lampade BOLLE VERTICALE sono fornite complete di lampadine come servizio di cortesia.

As courtesy BOLLE VERTICALE lamps are supplied with light bulbs.

Composta da:
1 sfere Ø20 cm / Ø8"
3 sfere Ø25 cm / Ø10"
3 sfere Ø30 cm / Ø12"

Composed by:
1 sphere Ø20 cm / Ø8"
3 spheres Ø25 cm / Ø10"
3 spheres Ø30 cm / Ø12"

NOTE TECNICHE SUI MATERIALI

VETRO SOFFIATO A BOCCA | Piccole variazioni dimensionali sono dovute alla lavorazione artigianale del vetro fuso.

OTTONE BRUNITO A MANO | L'ottone brunito a mano è ottenuto da un processo di ossidazione naturale eseguito manualmente. Il risultato di questa lavorazione è un prodotto che può presentare macchie e variazioni di colore che non sono da considerarsi imperfezioni ma caratteristiche che conferiscono ad ogni pezzo una particolare unicità, rendendolo esclusivo.

TECHNICAL INFORMATION ON THE MATERIALS

MOUTH_BLOWN GLASS | Small dimensional variations are due to the handcrafted processing of molten glass.

HAND BURNISHED BRASS | The hand burnished brass is the consequence of hand-made process of natural oxidation. The result of this processing is a product that may show marks and colour variations. These differences are inevitable and should not be considered imperfections but evidence of the hand-crafted process. They enhance the beauty and distinctiveness of a unique piece.

INFORMAZIONI TECNICHE/ TECHNICAL INFORMATIONS

CTT: 2700K
CRI: ≥ 80
Light output: 700lm
Light sources: G4 12V 1W each
Dimmability: Yes
Cable lenght: 1,5mt

CE

TECHNICAL DRAWINGS

Cm
65,5 x 69,5 x 260/320

Inches
26" x 27½" x 102½"/126"

SFERE/SPHERES

Cristallo trasparente soffiato a bocca
Transparent mouth-blown glass

Cristallo trasparente "ametista"
"Ametista" mouth-blown glass

Cristallo trasparente "bronzite"
"Bronzite" mouth-blown glass

Cristallo trasparente "ametista"
"Ametista" mouth-blown glass

Cristallo trasparente "topazio"
"Topazio" mouth-blown glass

PARTI METALLICHE/ METAL PARTS

Ottone brunito a mano
Hand burnished brass

PARTI TELESCOPICA/ TELESCOPIC PARTS

Metallo brunito scuro
Dark burnished metal

› INDEX

▲ **BONFIRE STRIPES**
Vetro fuso cannettato Calendula (bronzo)
Calendula (bronze) molten ribbed and curved glass

Bonfire

Studiopepe / 2020

Lampada a LED da tavolo in vetro fuso curvato. Disponibile anche nella versione "Stripes" in vetro fuso cannettato e curvato. Realizzabile nei colori Calendula (bronzo) e Mirto (verde). Struttura metallica in finitura cromo nero. Cavo elettrico in seta nera 1,5 mt.

NOTE TECNICHE SUI MATERIALI

VETRO FUSO | Eventuali piccole bolle e segni presenti sulla superficie sono dovuti alle lavorazioni del vetro, da non considerarsi difetti.
Piccole variazioni dimensionali sono dovute alla lavorazione artigianale del vetro fuso.

LED table lamp made of molten curved glass. Also available in the "Stripes" version with molten ribbed and curved glass. Available in the colours Calendula (bronze) and Mirto (green). Metallic structure in black chrome. 1,5 meter long electric cable in black silk.

TECHNICAL INFORMATION ON THE MATERIALS

MOLTEN GLASS | Any small bubbles and marks present on the surface are due to the production of this type of glass and are therefore not to be considered defects.
Small dimensional variations are due to the handcrafted processing of molten glass.

INFORMAZIONI TECNICHE/
TECHNICAL INFORMATIONS

CTT: 3000K
CRI: ≥ 80
Light output: 595lm
Light sources: LED module 5,8W 500mA
Dimmability: touch button
Cable lenght: 1,5mt

CE

Cm	**Inches**
33 x 20 x 30	13" x 8" x 12"
33 x 20 x 50	13" x 8" x 19¾"

TECHNICAL DRAWINGS

VETRO FUSO/
MOLTEN GLASS

Calendula (bronzo)
Calendula (bronze)

Mirto (verde)
Mirto (green)

VETRO FUSO CANNETTATO (Versione stripes)/
MOLTEN RIBBED GLASS (Stripes version)

Calendula (bronzo)
Calendula (bronze)

Mirto (verde)
Mirto (green)

STRUTTURA/STRUCTURE

Cromo nero
Black chrome

› INDEX

Diantha

Massimo Castagna / 2017

Lampada a sospensione a luce LED dimmerabile. Cristallo soffiato a bocca e verniciato bronzo. Parti metalliche in nero bronzato.

Le lampade DIANTHA sono fornite complete di lampadine come servizio di cortesia.

! Versione 220-240V: la lampada viene fornita con driver per dimmerazione in taglio di fase.
Versione 110V: la lampada viene fornita con driver per dimmerazione 1-10V.

In caso di presenza di un diverso sistema di dimmerazione o per connessione con sistema di domotica, si prega di specificare al momento dell'ordine per verificarne la compatibilità.

Hanging lamp with dimmable LED light. Mouth-blown and bronze painted glass. Bronzed black metal parts.

As courtesy DIANTHA lamps are supplied with light bulbs.

! Version 220-240V: the lamp is supplied with phase-cut driver.
Version 110V: the lamp is supplied with 1-10V driver.

In case of need for different dimmer system or for the connection to home automation system, please inform us prior to ordering for checking compatibility.

▲ DH

▲ DVL

	Cm	Inches
DH	157 x 84 x 110	62 " x 33¼" x 43½"
DVS	122 x 123 x 123	48¼" x 48½" x 48½"
DVL	153 x 144 x 220	60¼" x 56¾" x 86¾"

TECHNICAL DRAWINGS

CRISTALLO/GLASS

Cristallo soffiato a bocca verniciato bronzo
Mouth blow bronze painted glass

PARTI METALLICHE/ METAL PARTS

Nero bronzato
Bronzed black

INFORMAZIONI TECNICHE/ TECHNICAL INFORMATIONS

CTT: 2700K
CRI: ≥ 80
Light output: 1200lm
Light sources: G4 12V 1,8W each
Dimmability: phase-cut (220-240V), 1-10V (110V)
Weight: ≈11kg (DH), ≈17kg (DVS), ≈20kg (DVL)

CE

› INDEX

Diantha Terra

Massimo Castagna / 2018

Lampada da terra a luce LED dimmerabile. Cristallo soffiato a bocca e verniciato bronzo. Parti metalliche in nero bronzato. Interruttore a pulsante touch posizionato sulla struttura.

Le lampade DIANTHA TERRA sono fornite complete di lampadine come servizio di cortesia.

Floor lamp with dimmable LED light. Mouth-blown and bronze painted glass. Bronzed black metal parts. Touch button switch positioned on the lamp structure.

As courtesy DIANTHA TERRA lamps are supplied with light bulbs.

Cm
104,5 x 80 x 220

Inches
41¼" x 31½" x 87½"

TECHNICAL DRAWINGS

CRISTALLO/GLASS

Cristallo soffiato a bocca verniciato bronzo
Mouth blow bronze painted glass

PARTI METALLICHE/ METAL PARTS

Nero bronzato
Bronzed black

INFORMAZIONI TECNICHE/ TECHNICAL INFORMATIONS

CTT: 2700K
CRI: ≥ 80
Light output: 800lm
Light sources: G4 12V 1,8W each
Dimmability: touch button
Cable lenght: 3mt

CE

› INDEX

Epsilon

Massimo Castagna / 2016

Lampada a sospensione a luce a LED dimmerabile. Cilindri in cristallo sagomato a mano. Parti metalliche in ottone brunito a mano. L'altezza può essere realizzata a misura da un minimo di 115 cm ad un massimo di 450cm.

Le lampade EPSILON sono fornite complete di lampadine come servizio di cortesia.

Composta da:
6 cilindri Ø3 x 29 cm / Ø1¼" x 11½"
6 cilindri Ø3 x 22 cm / Ø1¼" x 8¾"

! Versione 220-240V: la lampada viene fornita con driver per dimmerazione in taglio di fase.
Versione 110V: la lampada viene fornita con driver per dimmerazione 1-10V.

In caso di presenza di un diverso sistema di dimmerazione o per connessione con sistema di domotica, si prega di specificare al momento dell'ordine per verificarne la compatibilità.

NOTE TECNICHE SUI MATERIALI

OTTONE BRUNITO A MANO | L'ottone brunito a mano è ottenuto da un processo di ossidazione naturale eseguito manualmente. Il risultato di questa lavorazione è un prodotto che può presentare macchie e variazioni di colore che non sono da considerarsi imperfezioni ma caratteristiche che conferiscono ad ogni pezzo una particolare unicità, rendendolo esclusivo.

Hanging lamp with dimmable LED light. Handshaped glass cylinders. Hand burnished metal parts. The height can be customised from minimum of 115cm to a maximum of 450cm.

As courtesy EPSILON lamps are supplied with light bulbs.

Composed by:
6 cylinders Ø3 x 29 cm / Ø1¼" x 11½"
6 cylinders Ø3 x 22 cm / Ø1¼" x 8¾"

! Version 220-240V: the lamp is supplied with phase-cut driver.
Version 110V: the lamp is supplied with 1-10V driver.

In case of need for different dimmer system or for the connection to home automation system, please inform us prior to ordering for checking compatibility.

TECHNICAL INFORMATION ON THE MATERIALS

HAND BURNISHED BRASS | The hand burnished brass is the consequence of hand-made process of natural oxidation. The result of this processing is a product that may show marks and colour variations. These differences are inevitable and should not be considered imperfections but evidence of the hand-crafted process. They enhance the beauty and distinctiveness of a unique piece.

Cm	**Inches**
Ø 100 x 115	Ø 39½" x 45½"
Ø 160 x 115	Ø 63" x 45½"

TECHNICAL DRAWINGS

CILINDRI/ CYLINDERS

Cristallo sagomato a mano
Handshaped glass

PARTI METALLICHE/ METAL PARTS

Ottone brunito a mano
Hand burnished brass

INFORMAZIONI TECNICHE/ TECHNICAL INFORMATIONS

CTT: 2700K
CRI: ≥ 80
Light output: 2400lm
Light sources: G4 12V 1,8W each
Dimmability: phase-cut (220-240V), 1-10V (110V)
Weight: ≈15kg (Ø100cm), ≈26kg (Ø160cm)

CE

› INDEX

Epsilon Sola

Massimo Castagna / 2017

Lampada a sospensione a luce LED integrata (non dimmerabile). Cilindri in cristallo trasparente sagomato a mano. Parti metalliche in ottone lucido, satinato, brunito a mano, cromato nero o ramato. Rosone in metallo nero bronzato. In dotazione cavo da 4mt per regolare l'altezza. Su richiesta realizzabili set da 3 e 5 lampade con un unico rosone. Questa versione è dimmerabile solo per voltaggio 220-240V.

Hanging lamp with integrated LED light (not dimmable). Handshaped transparent glass cylinders. Bright, satin, hand burnished, black chromed or coppered brass metal parts. Bronzed black metal canopy. Supplied with 4mt long cable to customize height. On request set of 3 or 5 lamps with unique canopy. This version is dimmable only for 220-240V voltage.

Rosone unico
set 3 pezzi:
2 cilindri Ø6 x 36 cm / Ø2½" x 14¼"
1 cilindro Ø8 x 46 cm / Ø3¼" x 18¼"

Rosone unico
set 5 pezzi:
3 cilindri Ø6 x 36 cm / Ø2½" x 14¼"
2 cilindro Ø8 x 46 cm / Ø3¼" x 18¼"

Unique canopy
set of 3 pcs:
2 cylinders Ø6 x 36 cm / Ø2½" x 14¼"
1 cylinder Ø8 x 46 cm / Ø3¼" x 18¼"

Unique canopy
set of 5 pcs:
3 cylinders Ø6 x 36 cm / Ø2½" x 14¼"
2 cylinders Ø8 x 46 cm / Ø3¼" x 18¼"

! La composizione da 3 e 5 lampade con un unico rosone è dimmerabile solo per voltaggio 220-240V. Questa versione viene fornita con driver per dimmerazione in taglio di fase.

In caso di presenza di un diverso sistema di dimmerazione o per connessione con sistema di domotica, si prega di specificare al momento dell'ordine per verificarne la compatibilità.

! The composition of 3 or 5 lamps with unique canopy is dimmable only for 220-240V voltage. This version is supplied with phase-cut driver.

In case of need for different dimmer system or for the connection to home automation system, please inform us prior to ordering for checking compatibility.

NOTE TECNICHE SUI MATERIALI

OTTONE BRUNITO A MANO | L'ottone brunito a mano è ottenuto da un processo di ossidazione naturale eseguito manualmente. Il risultato di questa lavorazione è un prodotto che può presentare macchie e variazioni di colore che non sono da considerarsi imperfezioni ma caratteristiche che conferiscono ad ogni pezzo una particolare unicità, rendendolo esclusivo.

TECHNICAL INFORMATION ON THE MATERIALS

HAND BURNISHED BRASS | The hand burnished brass is the consequence of hand-made process of natural oxidation. The result of this processing is a product that may show marks and colour variations. These differences are inevitable and should not be considered imperfections but evidence of the hand-crafted process. They enhance the beauty and distinctiveness of a unique piece.

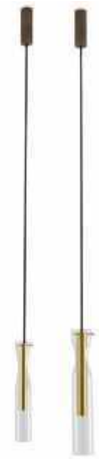

	Cm	Inches
S	Ø 6 x 36	Ø 2½" x 14¼"
L	Ø 8 x 46	Ø 3¼" x 18¼"

TECHNICAL DRAWINGS

CILINDRI/ CYLINDERS

Cristallo sagomato a mano
Handshaped glass

ROSONE/ CANOPY

Nero bronzato
Bronzed black

PARTI METALLICHE/ METAL PARTS

Ottone lucido
Bright brass

Ottone satinato
Satin brass

Ottone brunito a mano
Hand burnished brass

Ottone ramato
Coppered brass

Cromo nero
Black chrome

INFORMAZIONI TECNICHE/ TECHNICAL INFORMATIONS

CTT: 2700K
CRI: ≥ 80
Light output: 357lm
Light sources: LED spot 3,15W 350mA (costant current)
Dimmability: NO - Dimmable phase-cut just for 3-5 lamps version (only for 220-240V)
Cable lenght: 4mt
Weight: ≈3kg

CE

› INDEX

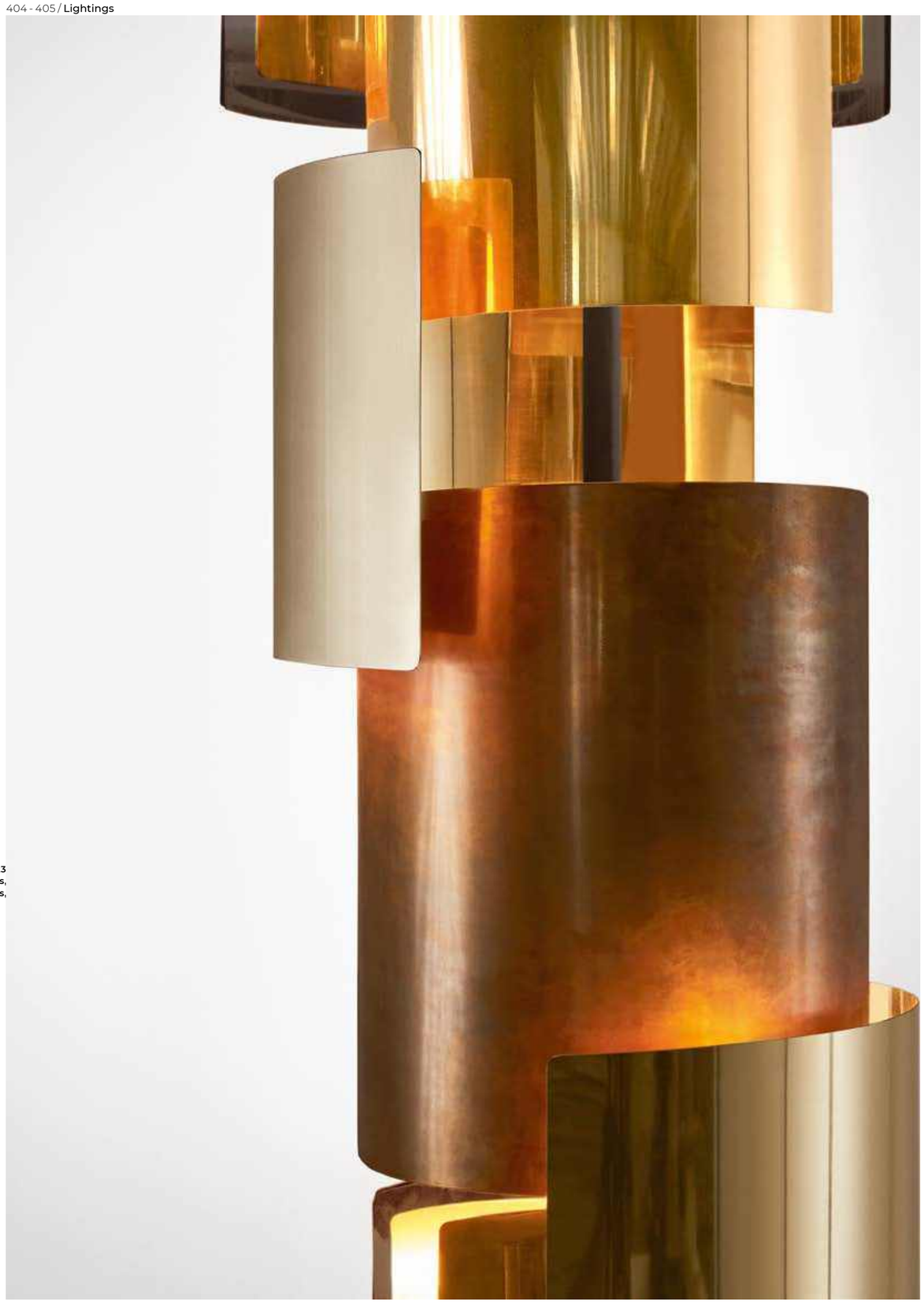

celist 2023
mescapes,
mescapes,

Eris

Massimo Castagna / 2017

Lampada a sospensione a luce LED non dimmerabile con struttura verniciata nero bronzato e fasce in ottone lucido, satinato, brunito a mano e cromato nero.

Hanging lamp with LED light (not dimmable) with black bronzed painted structure and bright, satin, hand-burnished and black chromed brass parts.

NOTE TECNICHE SUI MATERIALI

OTTONE BRUNITO A MANO | L'ottone brunito a mano è ottenuto da un processo di ossidazione naturale eseguito manualmente. Il risultato di questa lavorazione è un prodotto che può presentare macchie e variazioni di colore che non sono da considerarsi imperfezioni ma caratteristiche che conferiscono ad ogni pezzo una particolare unicità, rendendolo esclusivo.

TECHNICAL INFORMATION ON THE MATERIALS

HAND BURNISHED BRASS | The hand burnished brass is the consequence of hand-made process of natural oxidation. The result of this processing is a product that may show marks and colour variations. These differences are inevitable and should not be considered imperfections but evidence of the hand-crafted process. They enhance the beauty and distinctiveness of a unique piece.

Cm	**Inches**
Ø 35 x 180	Ø 14" x 71"
Ø 35 x 210	Ø 14" x 82¾"
Ø 35 x 250	Ø 14" x 98½"
Ø 35 x 280	Ø 14" x 110¼"
Ø 35 x 320	Ø 14" x 126"

TECHNICAL DRAWINGS

STRUTTURA/STRUCTURE

Nero bronzato
Black bronzed

FASCE/PARTS

Ottone lucido
Bright brass

Ottone satinato
Satin brass

Ottone brunito a mano
Hand burnished brass

Cromo nero
Black chrome

INFORMAZIONI TECNICHE/ TECHNICAL INFORMATIONS

CTT: 3000K
CRI: ≥ 80
Light output: 4680lm
Light sources: LED stripe/integrated: 57,6W (19,2W/mt x 3mt), 1560lm/mt x3
Dimmability: NO
Weight: ≈30kg

CE

› INDEX

Jolie

Federica Biasi / 2019

Lampada a sospensione a luce LED dimmerabile composta da due calotte in vetro di Murano soffia o a bocca. Dettagli metallici in ottone satinato. Disponibile anche versione con dettagli metallici in ottone brunito scuro.
In dotazione cavo da 4 mt per regolare l'altezza.

Hanging lamp with dimmable LED light composed by two dome shaped sections in Murano's mouth-blown glass. Satin brass metal details. Also available version with dark burnished brass metal details.
Supplied with cable 4mt long to customize height.

NOTE TECNICHE SUI MATERIALI

VETRO DI MURANO | Eventuali piccole bolle e segni presenti sulla superficie sono dovuti alle lavorazioni del vetro, da non considerarsi difetti.

! La lampada viene fornita con driver per dimmerazione 1-10V.
In caso di presenza di un diverso sistema di dimmerazione o per connessione con sistema di domotica, si prega di specificare al momento dell'ordine per verificarne la compatibilità.

TECHNICAL INFORMATION ON THE MATERIALS

MURANO'S GLASS | Any small bubbles and marks present on the surface are due to the production of this type of glass and are therefore not to be considered defects.

! The lamp is supplied with 1-10V driver.
In case of need for different dimmer system or for the connection to home automation system, please inform us prior to ordering for checking compatibility.

Cm
Ø 60 x 62

Inches
Ø 23¾" x 24½"

TECHNICAL DRAWINGS

VETRO/GLASS

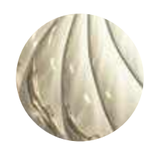

Vetro di Murano soffiato a bocca
Murano's mouth-blown glass

DETTAGLI/DETAILS

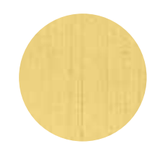

Ottone satinato
Satin brass

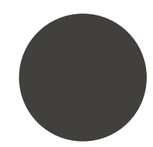

Ottone brunito scuro
Dark burnished brass

INFORMAZIONI TECNICHE/ TECHNICAL INFORMATIONS

CTT: 3200K
CRI: ≥ 90
Light output: 1800lm
Light sources: LED module 15W
Dimmability: 1-10V
Cable lenght: 4mt
Weight: ≈15kg

CE

› INDEX

Jolie Applique

Federica Biasi / 2019

Applique in cristallo soffiato a bocca. Dettagli metallici in ottone satinato. Luce LED (non dimmerabile).
Disponibile anche versione con dettagli metallici in ottone brunito scuro.

Wall light in mouth-blown glass. Satin brass metal details. LED light (not dimmable).
Also available version with dark burnished brass metal details.

NOTE TECNICHE SUI MATERIALI

VETRO SOFFIATO A BOCCA | Eventuali piccole bolle e segni presenti sulla superficie sono dovuti alle lavorazioni del vetro, da non considerarsi difetti.

TECHNICAL INFORMATION ON THE MATERIALS

MOUTH_BLOWN GLASS | Any small bubbles and marks present on the surface are due to the production of this type of glass and are therefore not to be considered defects.

Cm
Ø 20 x 11
Ø 30 x 15

Inches
Ø 8” x 4½”
Ø 12” x 6”

TECHNICAL DRAWINGS

VETRO/GLASS

Cristallo soffiato a bocca
Mouth-blown glass

DETTAGLI/DETAILS

Ottone satinato
Satin brass

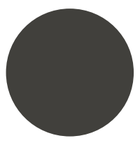

Ottone brunito scuro
Dark burnished brass

INFORMAZIONI TECNICHE/ TECHNICAL INFORMATIONS

CTT: 3000K
CRI: ≥ 80
Light output: 1000lm
Light sources: LED module 7,8W
Dimmability: NO

CE

› INDEX

Key—to—Heaven

Massimo Castagna / 2022

Lampada a sospensione a luce LED (non dimmerabile). Parti metalliche in ottone satinato oppure in metallo laccato color brunito scuro. In dotazione cavo di 4mt per regolare l'altezza.

Hanging lamp with LED light (not dimmable). Satin or dark burnished lacquered metal parts. Supplied with cable 4mt long to customize height.

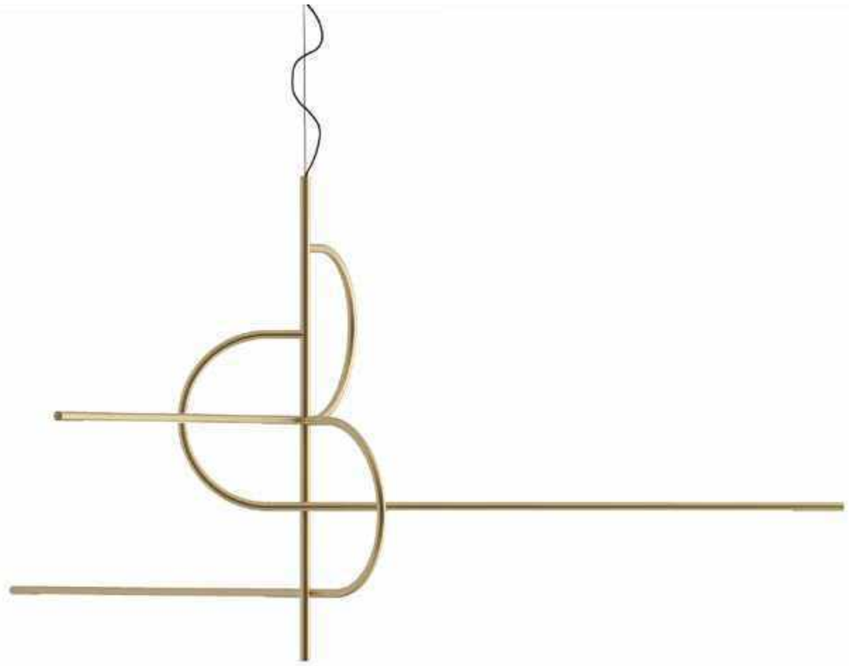

Cm
233 x 204 x 120

Inches
91¾" x 80½" x 47¼"

TECHNICAL DRAWINGS

PARTI METALLICHE/ METAL PARTS

Ottone satinato
Satin brass

Metallo laccato color brunito
Dark burnished lacquered metal

INFORMAZIONI TECNICHE/ TECHNICAL INFORMATIONS

CTT: 2700K
CRI: ≥ 80
Light output: 1081lm
Light sources: LED stripe/integrated: 11,5W
Dimmability: NO

CE

› INDEX

Key—to—Heaven Fix

Massimo Castagna / 2022

Lampada a sospensione a luce LED (non dimmerabile). Struttura a 4 vie in metallo laccato color brunito scuro. Disponibile in 3 altezze predefinite.

Hanging lamp with LED light (not dimmable). Dark burnished lacquered metal structure with 4 arms. Available in three standard heights.

Cm	**Inches**
158 x 79 x 115	62¼" x 31¼" x 45½"
158 x 79 x 145	62¼" x 31¼" x 57¼"
158 x 79 x 175	62¼" x 31¼" x 69"

TECHNICAL DRAWINGS

STRUTTURA/
STRUCTURE

Metallo laccato color brunito scuro
Dark burnished lacquered metal

INFORMAZIONI TECNICHE/
TECHNICAL INFORMATIONS

CTT: 2700K
CRI: ≥ 80
Light output: 1081lm
Light sources: LED stripe/integrated: 11,5W
Dimmability: NO

› INDEX

Narghilé

Massimo Castagna / 2018

Lampada a sospensione a luce LED non dimmerabile. Cilindri in cristallo trasparente sagomato a mano. Parti metalliche in ottone cromato lucido. Rosone in metallo verniciato bianco. In dotazione cavo di 4mt per regolare l'altezza. Su richiesta set da 4 e 6 lampade con un unico rosone. Questa versione è dimmerabile solo per voltaggio 220-240V.

Hanging lamp with LED light (not dimmable). Handshaped transparent glass cylinders. Bright chromed brass metal parts. White painted metal canopy. Supplied with cable 4mt long to customize height. On request set of 4 or 6 lamps with unique canopy. This version is dimmable only for 220-240V voltage.

! Disponibile fino ad esaurimento scorte.

La composizione da 4 e 6 lampade con un unico rosone è dimmerabile solo per voltaggio 220-240V. Questa versione viene fornita con driver per dimmerazione in taglio di fase.

In caso di presenza di un diverso sistema di dimmerazione o per connessione con sistema di domotica, si prega di specificare al momento dell'ordine per verificarne

! Available while stock lasts.

The composition of 4 or 6 lamps with unique canopy is dimmable only for 220-240V voltage. This version is supplied with phase-cut driver.

In case of need for different dimmer system or for the connection to home

Cm
Ø 30 x 79
Ø 30 x 98
Rosone
36 x 36 x 4 | singola
72 x 72 x 4 | 4 pezzi
72 x 108 x 4 | 6 pezzi

Inches
Ø 12" x 31¼"
Ø 12" x 38¾"
Canopy
14¼" x 14¼" x 1¾" | single
28½" x 28½" x 1¾" | 4 pieces
28½" x 42¾" x 1¾" | 6 pieces

TECHNICAL DRAWINGS

CILINDRI/ CYLINDERS

Cristallo trasparente sagomato a mano
Handshaped transparent glass

PARTI METALLICHE/ METAL PARTS

Ottone cromato lucido
Bright chromed brass

ROSONE/CANOPY

Metallo verniciato bianco
White painted metal

INFORMAZIONI TECNICHE/ TECHNICAL INFORMATIONS

CTT: 2700K
CRI: ≥ 80
Light output: 357lm
Light sources: LED spot 3,15W 350mA (costant current)
Dimmability: NO - Dimmable phase-cut just for 4-6 lamps version (only for 220-240V)
Cable lenght: 4mt
Weight: ≈40kg

CE

› INDEX

Ori

Massimo Castagna / 2017

Applique in ottone satinato all'esterno e lucido all'interno. Disponibile anche nella versione in ottone brunito a mano "dark" all'esterno e ottone lucido all'interno. Lampada a LED non dimmerabile.

Wall lamp in satin brass outside and bright brass inside. Also available in the version in "dark" hand burnished brass outside and bright brass inside. LED light (not dimmable).

TECHNICAL DRAWINGS

Cm
18 x 5 x 48

Inches
7¼" x 2" x 19"

STRUTTURA ESTERNA/ OUTSIDE STRUCTURE

Ottone satinato
Satin brass

STRUTTURA INTERNA/ INSIDE STRUCTURE

Ottone lucido
Bright brass

STRUTTURA ESTERNA/ OUTSIDE STRUCTURE

Ottone brunito a mano "dark"
"Dark" hand burnished brass

STRUTTURA INTERNA/ INSIDE STRUCTURE

Ottone lucido
Bright brass

INFORMAZIONI TECNICHE/ TECHNICAL INFORMATIONS

CTT: 4000K
CRI: ≥ 80
Light output: 1500lm
Light sources: LED stripe/integrated: 2x5W 24Vdc
Dimmability: NO
Weight: ≈7kg

› INDEX

▲**TRATTO**
Cristallo color "Evo"
"Evo" colour glass

Tratto

Draga & Aurel / 2025

Lampada a sospensione a luce LED.
Tubo in nichel lucido con luce led e diffusori in cristallo tagliato a mano, colorato sfumato tramite un processo di sublimazione metallica nei colori "amaranto", "zafferano", "evo", "polvere".
Rosone in nichel lucido. In dotazione cavo da 4mt per regolare l'altezza.
Disponibile versione orizzontale e versione verticale.

Versione verticale: tubo dotato di puntale luminoso direzionato 1,2W.
Versione verticale: su richiesta realizzabili set da 3 o da 5 lampade con un unico rosone.

! Versione 220-240V: la lampada viene fornita con driver per dimmerazione DALI.
Versione 110V: la lampada viene fornita con driver DALI.

In caso di presenza di un diverso sistema di dimmerazione o per connessione con sistema di domotica, si prega di specificare al momento dell'ordine per verificarne la fattibilità.

Hanging lamp with LED light.
Polished nickel tube with LED light and hand-cut crystal diffusers, colored shaded through a metal sublimation process in "amaranto", "zafferano", "evo", "polvere".
Canopy in polished nickel. Supplied with cable 4mt long to adjust the height.
Horizontal and vertical versions available.

Vertical version: tube equipped with a 1,2W-directed light tip.
Vertical version: sets of 3 or 5 lamps with a single canopy available on request.

! Version 220-240V: the lamp is supplied with DALI driver.
Version 110V: the lamp is supplied with DALI driver.

In case of need for different dimmer system or for the connection to home automation system, please inform us prior to ordering for checking feasibility.

▲ **TRATTO**
Cristallo colo "evo"
"Evo" colour glass

▲ **TRATTO**
Cristallo colo "amaranto"
"Amaranto" colour glass

Cm
Verticale / Vertical
AV | 5 x 6,3 x 100
BV | 5 x 6,3 x 160
Orizzontale / Horizontal
AH | 98 x 5 x 6,3
BH | 158 x 5 x 6,3

Inches
Verticale / Vertical
AV | 2 x 2½" x 39½"
BV | 2 x 2½" x 63"
Orizzontale / Horizontal
AH | 38¾" x 2 x 2½"
BH | 62¼" x 2 x 2½"

INFORMAZIONI TECNICHE/
TECHNICAL INFORMATIONS

TRATTO 100 VERTICALE:
CCT: 3000K
CRI: > 90
Light output: 2640lm
80lm (light tip)
Light sources: 16,5 W strip LED
1,2 W LED tip

TRATTO 160 VERTICALE:
CCT: 3000K
CRI: > 90
Light output: 4880lm
80lm (light tip)
Light sources: 30,5 W strip LED
1,2 W LED tip

TRATTO 98 ORIZZONTALE:
CCT: 3000K
CRI: > 90
Light output: 2640lm
Upper output: 1620 lm
Lower output: 1020 lm
Light sources: 16,5 W strip LED

TRATTO 158 ORIZZONTALE:
CCT: 3000K
CRI: > 90
Light output: 4880lm
Upper output: 2440 lm
Lower output: 2440 lm
Light sources: 30,5 W strip LED

Weight: ≈2,5kg (Version 98/100),
≈3,5kg (Version 158/160)

CE

TECHNICAL DRAWINGS

TUBO/TUBE

Nichel lucido
Polished nickel

DIFFUSORI/DIFFUSERS

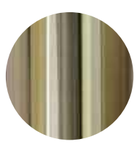

Cristallo color "evo"
"Evo" colour glass

Cristallo color "amaranto"
"Amaranto" colour glass

Cristallo color "zafferano"
"Zafferano" colour glass

Cristallo color "polvere"
"Polvere" colour glass

ROSONE/CANOPY

Nichel lucido
Polished nickel

› INDEX

Technical — module

GENERAL INDICATION

220-240V EU - UK	CCT (K)	CRI	Light output (lm)	Light sources	Dimmability
Bolle 4	2700K	≥ 80	720lm	n.4 G4 12V 1,8W each (7,2W totally)	phase-cut/ 0 - 10 V / 1 - 10 V
Bolle 6	2700K	≥ 80	1080lm	n.6 G4 12V 1,8W each (10,8W totally)	phase-cut/ 0 - 10 V / 1 - 10 V
Bolle Aria	2700K	≥ 80	540lm	n.3 G4 12V 1,8W each (5,4W)	phase-cut
Bolle Cielo	2700K	≥ 80	1080lm 1620lm	n.6 G4 12V 1,8W each (10,8W totally) n.9 G4 12V 1,8W each (16,2W totally)	phase-cut/ 0 - 10 V / 1 - 10 V
Bolle Orizzontale	2700K	≥ 80	1800lm 2880lm	n.10 G4 12V 1,8W each (18W totally) n.16 G4 12V 1,8W each (28,8W totally)	phase-cut/ 0 - 10 V / 1 - 10 V
Bolle Sola	2700K	≥ 80	180lm	n.1 G4 12V 1,8W each	1 lamp version: NO | 3/5 lamps version: phase-cut
Bolle Stelo	2700K	≥ 80	700lm	n.7 G4 12V 1W each (7W totally)	YES with integrated dimmer
Bolle Tavolo 1	2700K	≥ 80	180lm	n.1 G4 12V 1,8W each	NO
Bolle Tavolo 3	2700K	≥ 80	540lm	n.3 G4 12V 1,8W each (5,4W)	YES with integrated dimmer
Bolle Tela	2700K	≥ 80	1080lm 1440lm	n.6 G4 12V 1,8W each (10,8W totally) n.8 G4 12V 1,8W each (14,4W totally)	phase-cut/ 0 - 10 V / 1 - 10 V
Bolle Terra	2700K	≥ 80	720lm	n.4 G4 12V 1,8W each (7,2W totally)	YES with integrated dimmer
Bolle Verticale	2700K	≥ 80	700lm	n.7 G4 12V 1W each (7W totally)	YES with integrated dimmer
Bonfi e	3000K	≥ 80	595lm	LED module 5,8W 500mA	YES
Diantha	2700K	≥ 80	1080lm	n.6 G4 12V 1,8W each (10,8W totally)	phase-cut/ 0 - 10 V / 1 - 10 V
Diantha Terra	2700K	≥ 80	720lm	n.4 G4 12V 1,8W each (7,2W totally)	YES push on board
Epsilon	2700K	≥ 80	2160lm	n.12 G4 12V 1,8W each (21,6W totally)	phase-cut/ 0 - 10 V / 1 - 10 V
Epsilon Sola	2700K	≥ 80	357lm	LED Spot: 3,15W 350mA (costant current)	1 lamp version: NO | 3/5 lamps version: phase-cut
Eris	3000K	≥ 80	4680lm	LED Stripe/integrated: 57,6W (19,2W/mt x 3mt) (1560lm/mt x 3)	NO
Jolie	3000K	≥ 90	1800lm	LED module 15W	1 - 10 V
Jolie Applique	3000K	≥ 80	1000lm	LED module 7,8W	NO
Key-to-Heaven	2700K	≥ 80	1081lm	LED Stripe/integrated: 11,5W	NO
Key-to-Heaven Fix	2700K	≥ 80	1081lm	LED Stripe/integrated: 11,5W	NO
Narghilè	2700K	≥ 80	357lm	LED Spot: 3,15W 350mA (costant current)	1 lamp version: NO | 4/6 lamps version: phase-cut
Ori	4000K	≥ 80	1500lm	LED Stripe/integrated: 2x5W 24Vdc	NO
Tratto	3000K	≥ 90	3410lm / 80lm light tip 14880lm / 80lm light tip	LED Stripe: 16,5W (Version 98 - 100) / 1,2W LED Tip (Version 100) LED Stripe: 30,5W (Version 158 - 160) / 1,2W LED Tip (Version 160)	DALI

GENERAL INDICATION

110V USA	CCT (K)	CRI	Light output (lm)	Light sources	Dimmability
Bolle 4	2700K	≥ 80	800lm	n.4 G4 12V 1,8W each (7,2W totally)	phase-cut/ 0 - 10 V / 1 - 10 V
Bolle 6	2700K	≥ 80	1200lm	n.6 G4 12V 1,8W each (10,8W totally)	phase-cut/ 0 - 10 V / 1 - 10 V
Bolle Aria	2700K	≥ 80	600lm	n.3 G4 12V 1,8W each (5,4W)	1 - 10 V
Bolle Cielo	2700K	≥ 80	1200lm 1800lm	n.6 G4 12V 1,8W each (10,8W totally) n.9 G4 12V 1,8W each (16,2W totally)	phase-cut/ 0 - 10 V / 1 - 10 V
Bolle Orizzontale	2700K	≥ 80	2000lm 3200lm	n.10 G4 12V 1,8W each (18W totally) n.16 G4 12V 1,8W each (28,8W totally)	phase-cut/ 0 - 10 V / 1 - 10 V
Bolle Sola	2700K	≥ 80	200lm	n.1 G4 12V 1,8W each	NO
Bolle Stelo	2700K	≥ 80	800lm	n.7 G4 12V 1W each (7W totally)	YES
Bolle Tavolo 1	2700K	≥ 80	200lm	n.1 G4 12V 1,8W each	NO
Bolle Tavolo 3	2700K	≥ 80	600lm	n.3 G4 12V 1,8W each (5,4W)	YES
Bolle Tela	2700K	≥ 80	1200lm 1600lm	n.6 G4 12V 1,8W each (10,8W totally) n.8 G4 12V 1,8W each (14,4W totally)	phase-cut/ 0 - 10 V / 1 - 10 V
Bolle Terra	2700K	≥ 80	800lm	n.4 G4 12V 1,8W each (7,2W totally)	YES
Bolle Verticale	2700K	≥ 80	700lm	n.7 G4 12V 1W each (7W totally)	YES
Bonfi e	3000K	≥ 80	595lm	LED module 5,8W 500mA	YES
Diantha	2700K	≥ 80	1200lm	n.6 G4 12V 1,8W each (10,8W totally)	phase-cut/ 0 - 10 V / 1 - 10 V
Diantha Terra	2700K	≥ 80	800lm	n.4 G4 12V 1,8W each (7,2W totally)	1 - 10 V
Epsilon	2700K	≥ 80	2400lm	n.12 G4 12V 1,8W each (21,6W totally)	phase-cut/ 0 - 10 V / 1 - 10 V
Epsilon Sola	2700K	≥ 80	357lm	LED Spot: 3,15W 350mA (costant current)	NO
Eris	3000K	≥ 80	4680lm	LED Stripe/integrated: 57,6W (19,2W/mt x 3mt) (1560lm/mt x 3)	NO
Jolie	3000K	≥ 90	1800lm	LED module 15W	1 - 10 V
Jolie Applique	3000K	≥ 80	1000lm	LED module 7,8W	NO
Key-to-Heaven	2700K	≥ 80	1081lm	LED Stripe/integrated: 11,5W	NO
Key-to-Heaven Fix	2700K	≥ 80	1081lm	LED Stripe/integrated: 11,5W	NO
Narghilè	2700K	≥ 80	357lm	LED Spot: 3,15W 350mA (costant current)	NO
Ori	4000K	≥ 80	1500lm	LED Stripe/integrated: 2x5W 24Vdc	NO
Tratto	3000K	≥ 90	3410lm / 80lm light tip 14880lm / 80lm light tip	LED Stripe: 16,5W (Version 98 - 100) / 1,2W LED Tip (Version 100) LED Stripe: 30,5W (Version 158 - 160) / 1,2W LED Tip (Version 160)	DALI

Bolle 4 | Massimo Castagna , 2014

PRODUCT INFORMATION

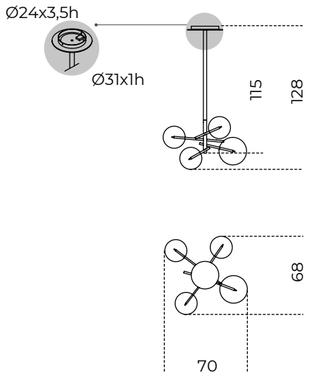

Composta da:
2 sfere Ø20 cm
2 sfere Ø25 cm

Composed by:
2 spheres Ø8”
2 spheres Ø10”

Bolle 6 | Massimo Castagna , 2014

PRODUCT INFORMATION

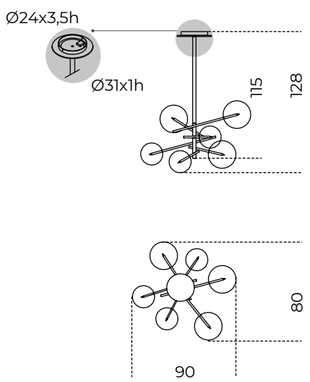

Composta da:
3 sfere Ø20 cm
3 sfere Ø25 cm

Composed by:
3 spheres Ø8”
3 spheres Ø10”

Esempio di installazione
Installation example

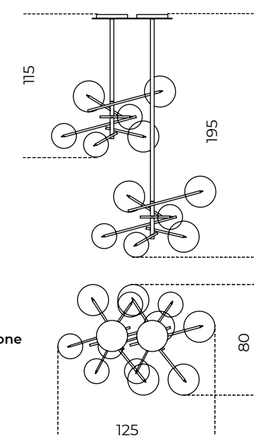

Bolle Aria | Massimo Castagna , 2020

PRODUCT INFORMATION

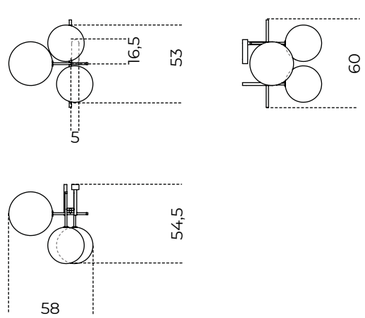

USA Version

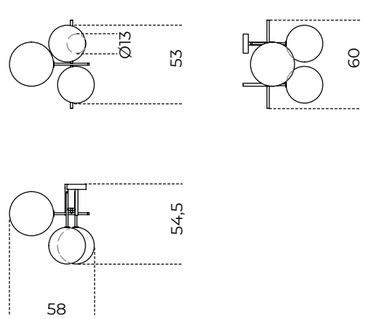

Composta da:
2 sfere Ø25 cm
1 sfera Ø30 cm

Composed by:
2 spheres Ø10”
1 sphere Ø12”

Bolle Cielo | Massimo Castagna , 2020

PRODUCT INFORMATION

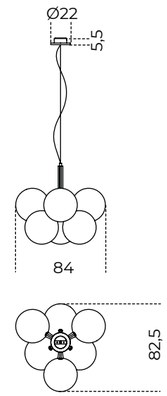

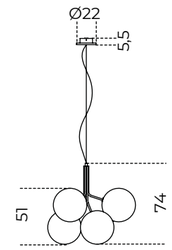

Versione 6 sfere composta da:
6 sfere Ø30 cm

6 spheres version composed by:
6 spheres Ø12”

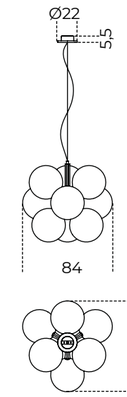

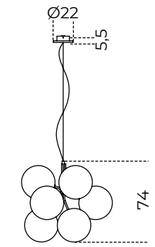

Versione 9 sfere composta da:
9 sfere Ø30 cm

9 spheres version composed by:
9 spheres Ø12”

Bolle Orizzontale | Massimo Castagna , 2019

PRODUCT INFORMATION

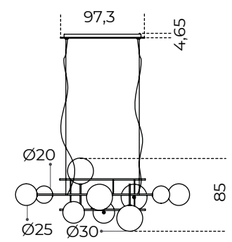

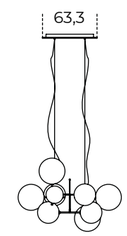

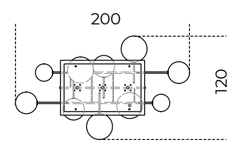

Versione 10 sfere composta da:
2 sfere Ø20 cm
4 sfere Ø25 cm
4 sfere Ø30 cm

10 spheres version composed by:
2 spheres Ø8”
4 spheres Ø10”
4 spheres Ø12”

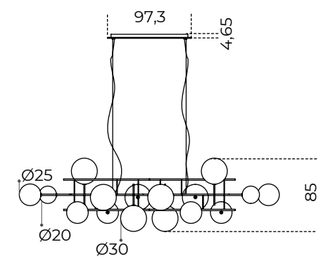

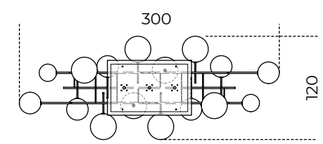

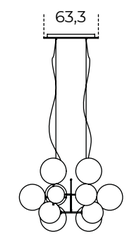

Versione 16 sfere composta da:
2 sfere Ø20 cm
6 sfere Ø25 cm
8 sfere Ø30 cm

16 spheres version composed by:
2 spheres Ø8”
6 spheres Ø10”
8 spheres Ø12”

Bolle Sola | Massimo Castagna , 2019

PRODUCT INFORMATION

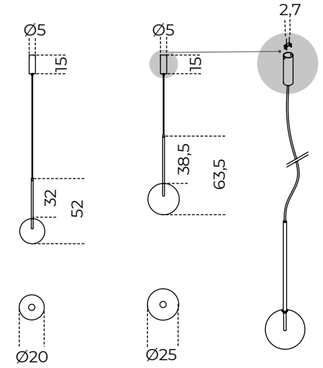

S **L**

USA Version

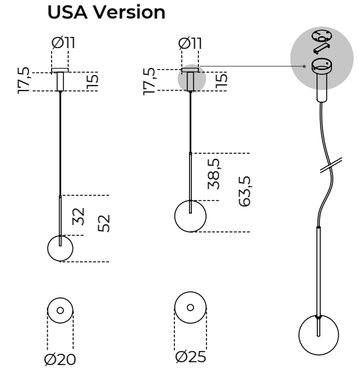

S **L**

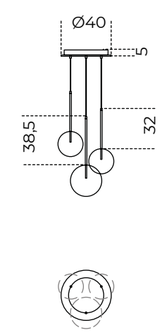

Rosone unico set 3 pezzi:
2 sfere Ø20 cm
1 sfera Ø25 cm

Unique canopy set of 3 pcs:
2 spheres Ø8”
1 sphere Ø10”

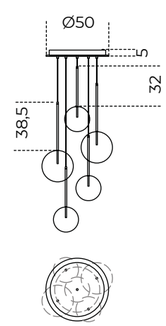

Rosone unico set 5 pezzi:
3 sfere Ø20 cm
2 sfere Ø25 cm

Unique canopy set of 5 pcs:
3 spheres Ø8”
2 spheres Ø10”

› INDEX

Bolle Stelo | Massimo Castagna , 2024

PRODUCT INFORMATION

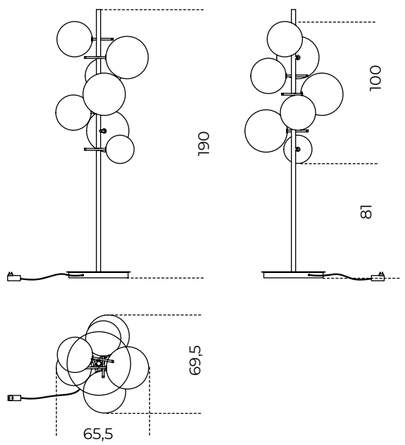

Composta da:
1 sfera Ø20 cm
4 sfere Ø25 cm
2 sfere Ø30 cm

Composed by:
1 sphere Ø8”
4 spheres Ø10”
2 spheres Ø12”

Bolle Tavolo 1 | Massimo Castagna , 2015

PRODUCT INFORMATION

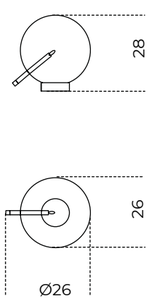

Composta da:
1 sfera Ø25 cm

Composed by:
1 sphere Ø10”

220V
Presa Europea
European socket

220V
Presa UK
UK socket

110V
Presa USA
USA socket

Bolle Tavolo 3 | Massimo Castagna , 2015

PRODUCT INFORMATION

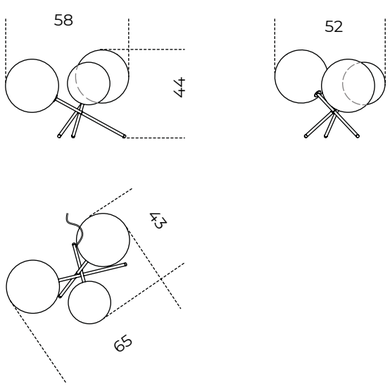

Composta da:
1 sfera Ø20 cm
2 sfere Ø25 cm

Composed by:
1 sphere Ø8”
2 spheres Ø10”

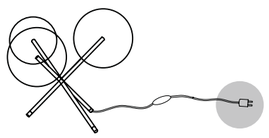

220V
Presa Europea
European socket

Presa UK
UK socket

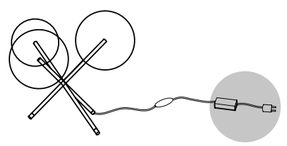

110V
Presa USA
USA socket

Bolle Tela | Massimo Castagna , 2018

PRODUCT INFORMATION

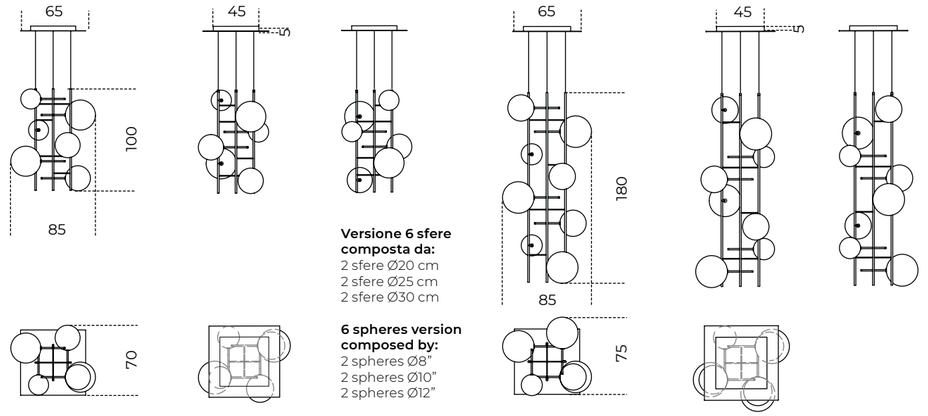

Versione 6 sfere
composta da:
2 sfere Ø20 cm
2 sfere Ø25 cm
2 sfere Ø30 cm

6 spheres version
composed by:
2 spheres Ø8”
2 spheres Ø10”
2 spheres Ø12”

Versione 8 sfere
composta da:
2 sfere Ø20 cm
3 sfere Ø25 cm
3 sfere Ø30 cm

8 spheres version
composed by:
2 spheres Ø8”
3 spheres Ø10”
3 spheres Ø12”

Bolle Terra | Massimo Castagna , 2015

PRODUCT INFORMATION

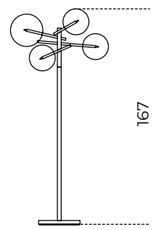

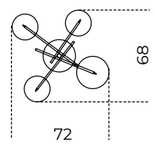

Composta da:
2 sfere Ø20 cm
2 sfere Ø25 cm

Composed by:
2 spheres Ø8”
2 spheres Ø10”

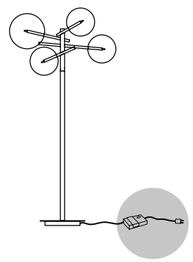

220V
Presa Europea
European socket

Presa UK
UK socket

110V
Presa USA
USA socket

Bolle Verticale | Massimo Castagna , 2022

PRODUCT INFORMATION

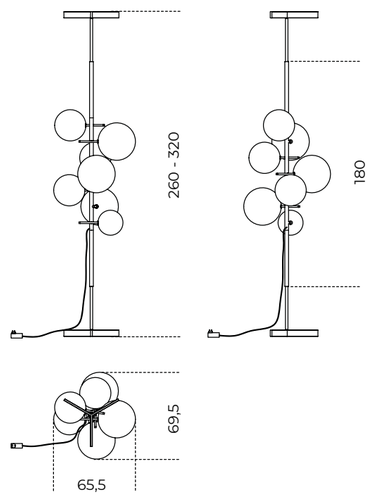

Composta da:
1 sfere Ø20 cm
3 sfere Ø25 cm
3 sfere Ø30 cm

Composed by:
1 sphere Ø8”
3 spheres Ø10”
3 spheres Ø12”

› INDEX

BonĀre | Studiopepe , 2020

PRODUCT INFORMATION

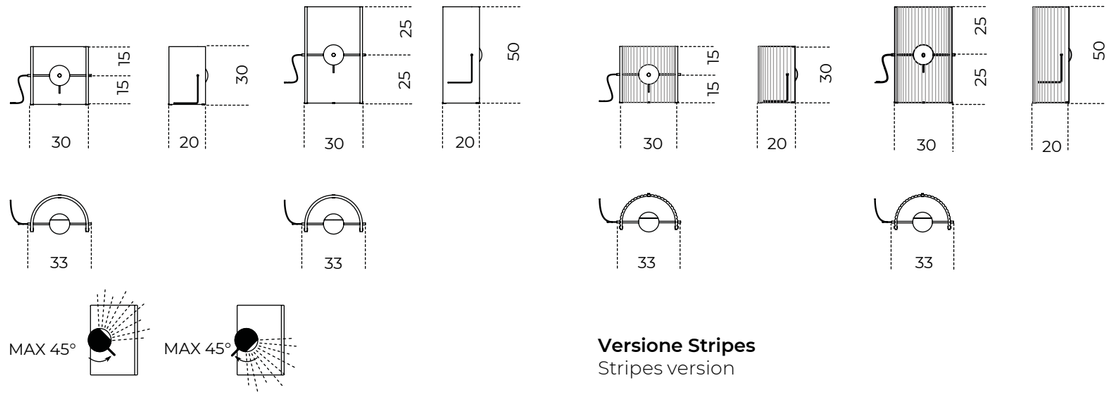

Versione Stripes
Stripes version

Epsilon | Massimo Castagna , 2016

PRODUCT INFORMATION

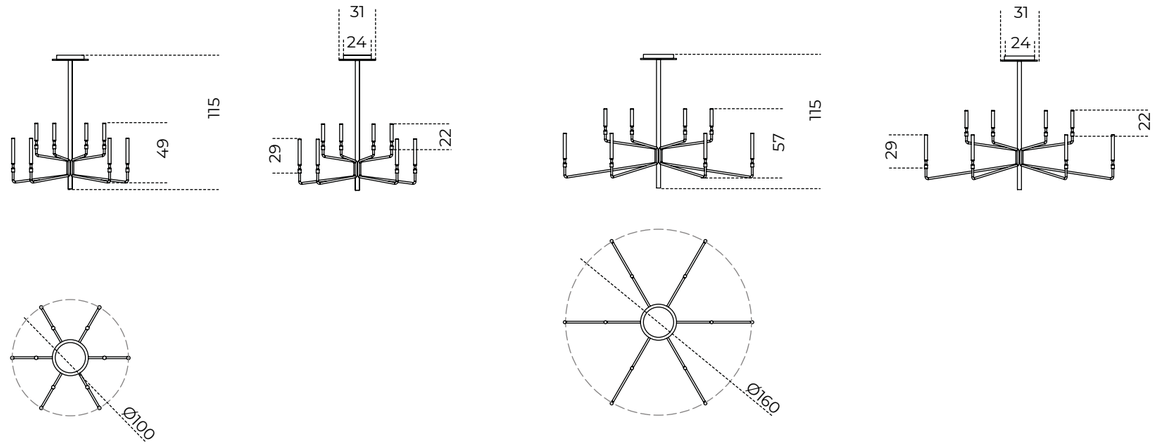

Diantha | Massimo Castagna , 2017

PRODUCT INFORMATION

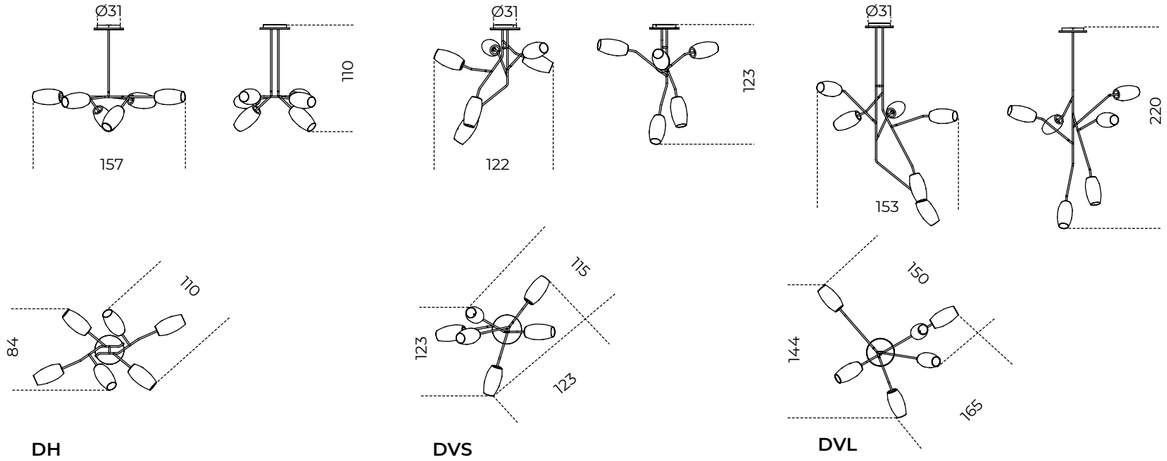

DH **DVS** **DVL**

Epsilon Sola | Massimo Castagna , 2017

PRODUCT INFORMATION

USA Version

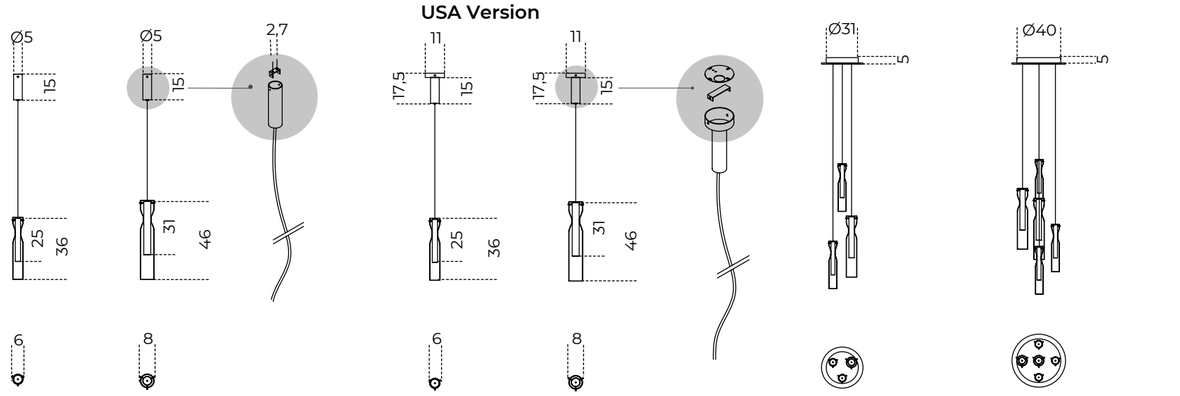

S **L** **S** **L**

Rosone unico 3 pezzi (1L+2S)
Unique canopy of 3 pcs

Rosone unico 5 pezzi (2L+3S)
Unique canopy of 5 pcs

Diantha Terra | Massimo Castagna , 2018

PRODUCT INFORMATION

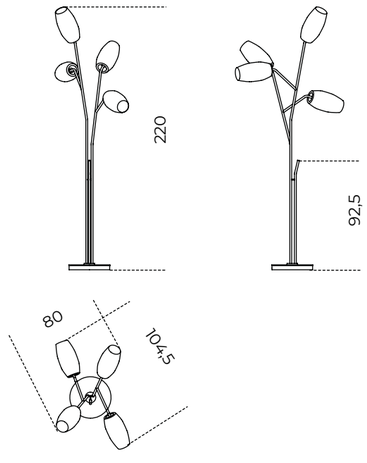

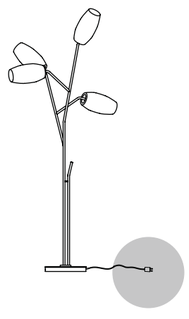

220V
Presa Europea
European socket

Presa UK
UK socket

110V
Presa USA
USA socket

Eris | Massimo Castagna , 2017

PRODUCT INFORMATION

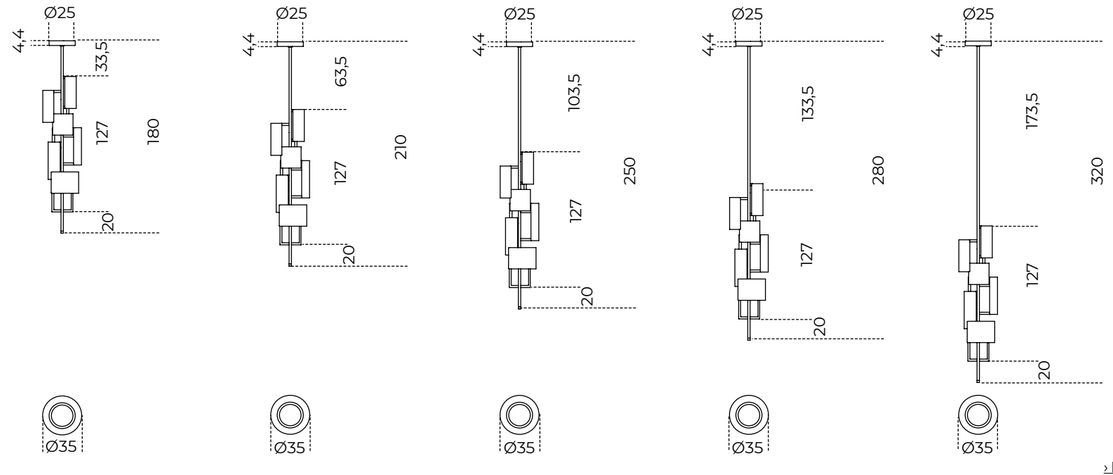

› INDEX

Jolie | Federica Biasi , 2019

PRODUCT INFORMATION

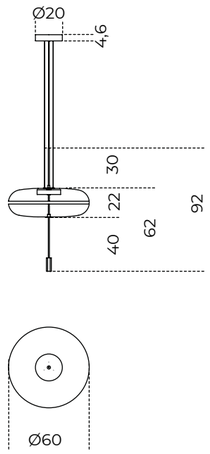

Jolie Applique | Federica Biasi , 2019

PRODUCT INFORMATION

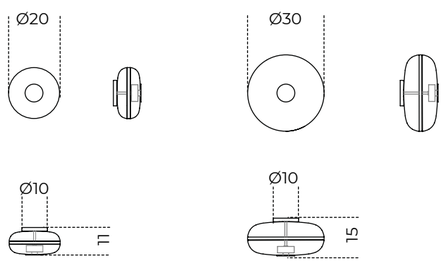

Key-to-Heaven | Massimo Castagna , 2022

PRODUCT INFORMATION

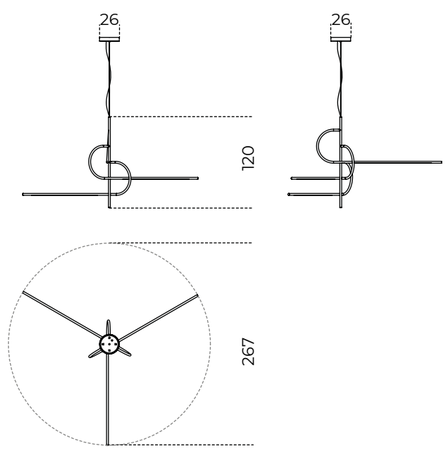

Key-to-Heaven Fix | Massimo Castagna , 2023

PRODUCT INFORMATION

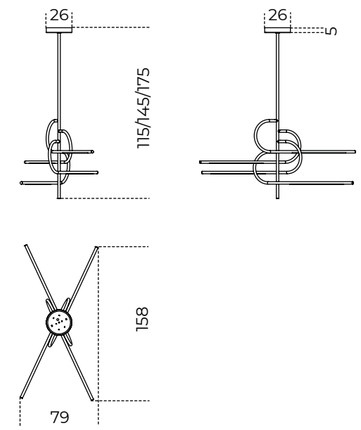

Narghilè | Massimo Castagna , 2018

PRODUCT INFORMATION

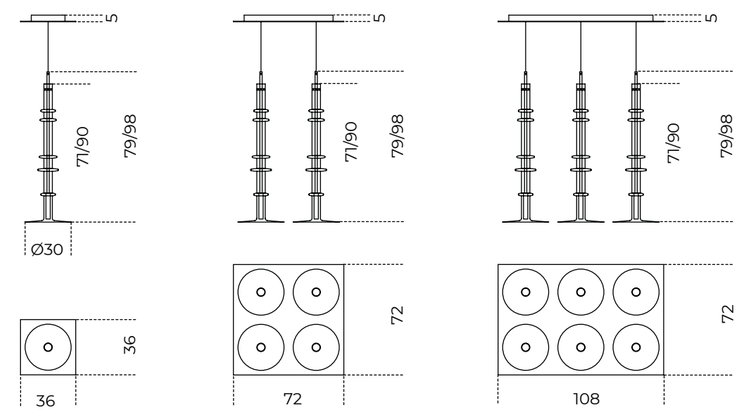

Ori | Massimo Castagna , 2017

PRODUCT INFORMATION

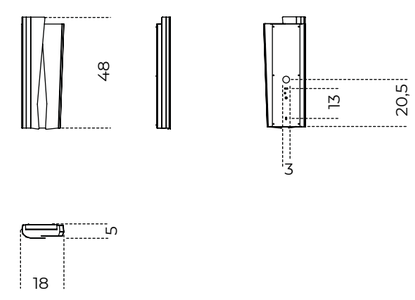

› INDEX

Tratto | Draga & Aurel , 2025

PRODUCT INFORMATION

Versione verticale
Vertical version

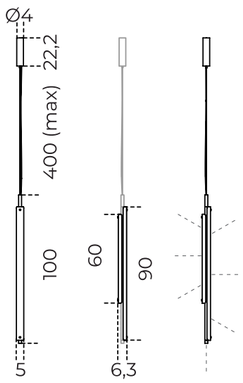

AV

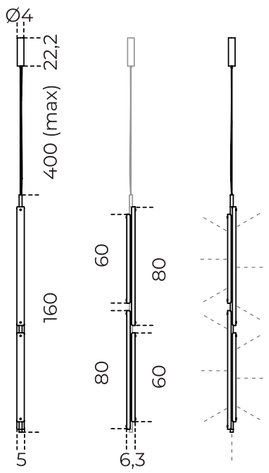

BV

Set di 3
Sets of 3

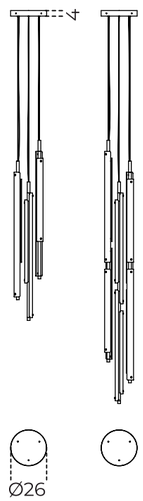

Set di 5
Sets of 5

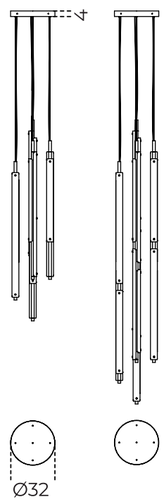

Versione orizzontale
Horizontal version

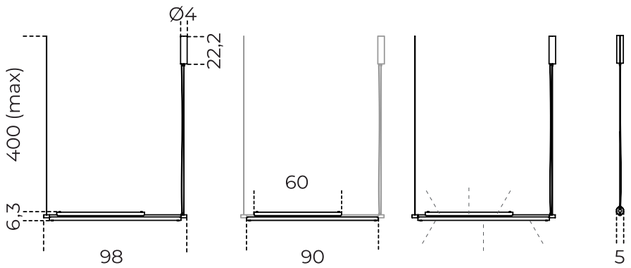

AH

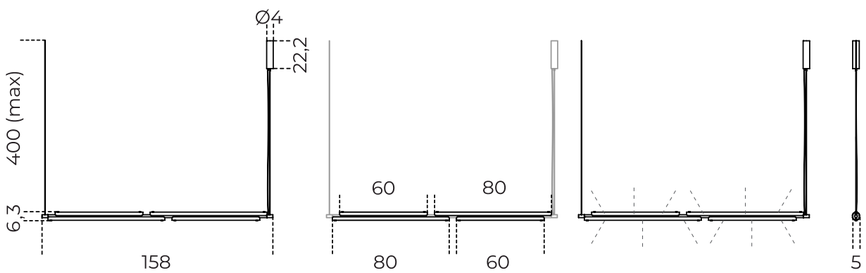

BH

Consolle | Console

▲ **ATHUS CONSOLE**
Piano in cristallo retrovernicato nero brillante
Bright black painted glass top

Athus Console

Oscar e Gabriele Buratti / 2013

Consolle in frassino tinto nero a poro aperto. Top in cristallo 6mm temperato retroverniciato nero brillante. Disponibile anche verniciato nella finitura esclusiva spazzolata "Cashmere" nei colori gold grey o anthracite. Cassetti ad estrazione totale con fondo in pelle scamosciata sand 006.

Console in black open pore stained ash. 6mm bright black painted tempered glass top. Also available painted with the exclusive brushed "Cashmere" finish in the gold grey or anthracite colours. Total pull-out drawers with suede sand 006 bottom.

NOTE TECNICHE SUI MATERIALI

CRISTALLO | Le finiture esclusive, risultato della lavorazione manuale realizzata sul cristallo, possono presentare striature e differenze cromatiche.
Queste caratteristiche non devono essere considerate difetti ma elementi distintivi del processo artigianale che esaltano la bellezza e la peculiarità del pezzo unico.

TECHNICAL INFORMATION ON THE MATERIALS

GLASS | Exclusive finishes, resulting from the craftsmanship on the glass, may show streaks and chromatic differences. These characteristics should not be considered imperfections but distinctive evidence of the hand-made process that enhance the beauty and peculiarity of the unique piece.

Cm	**Inches**
150 x 46 x 80	59¼" x 18¼" x 31½"
180 x 46 x 80	71" x 18¼" x 31½"

TECHNICAL DRAWINGS

STRUTTURA/STRUCUTURE

Frassino tinto nero a poro aperto
Black open pore stained ash

PIANO/TOP

Cristallo retroverniciato nero brillante
Bright black painted glass

Cristallo spazzolato "Cashmere" gold grey
"Cashmere" gold grey brushed glass

Cristallo spazzolato "Cashmere" anthracite
"Cashmere" anthracite brushed glass

FONDO CASSETTI/ DRAWERS BOTTOM

Pelle scamosciata sand 006
Suede sand 006

› INDEX

▲ **DOLM CONSOLE**
Piano e base in cristallo retroverniciato nero satinato
Black satin glass painted top and base

Dolm Console

Oscar e Gabriele Buratti / 2013

Consolle con base in legno rivestito in cristallo 6mm temperato e con piano in appoggio in cristallo extralight 10mm temperato, retroverniciati nei colori del campionario, nella versione brillante o satinata.
Disponibile versione verniciata nella finitura esclusiva spazzolata "Cashmere" gold grey e anthracite oppure bronzo patinato.

! L'azienda si riserva di scegliere il colore della trave in metallo coordinandola con la finitura del cristallo.

NOTE TECNICHE SUI MATERIALI

CRISTALLO | Le finiture esclusive, risultato della lavorazione manuale realizzata sul cristallo, possono presentare striature e differenze cromatiche.
Queste caratteristiche non devono essere considerate difetti ma elementi distintivi del processo artigianale che esaltano la bellezza e la peculiarità del pezzo unico.

Console with wooden base covered by 6mm tempered glass and 10mm extralight tempered glass top, painted as per samples in the bright or version. Also available version with glass painted with the exclusive "Cashmere" brushed finish in the colours gold grey and anthracite or patinated bronze.

! The company reserves the right to choose the colour of the metal beam, matching it with the glass finish.

TECHNICAL INFORMATION ON THE MATERIALS

GLASS | Exclusive finishes, resulting from the craftsmanship on the glass, may show streaks and chromatic differences. These characteristics should not be considered imperfections but distinctive evidence of the hand-made process that enhance the beauty and peculiarity of the unique piece.

Cm	**Inches**
120 x 44 x 74	47¼" x 17½" x 29¼"
150 x 44 x 74	59¼" x 17½" x 29¼"
180 x 44 x 74	71" x 17½" x 29¼"

TECHNICAL DRAWINGS

BASE E PIANO/BASE AND TOP

Cristallo brillante/satinato nei colori del campionario
Glass bright/satin version as per samples

Cristallo spazzolato "Cashmere" gold grey
"Cashmere" gold grey brushed glass

Cristallo spazzolato "Cashmere" anthracite
"Cashmere" anthracite brushed glass

Cristallo verniciato bronzo patinato
Patinated bronze painted glass

› INDEX

▲ **HANAMI**
Struttura in legno laccato lucido "Verde Provenza"
"Verde Provenza" glossy lacquered wood structure

Hanami

Pietro Russo / 2022

Consolle in legno laccato opaco con piano in legno laccato lucido. Colori disponibili: "Bianco Camargue", "Sabbia del Nilo, "Rosa Jaipur", "Rosso Persia", "Bordeaux Etruria", "Verde Provenza", "Blu Pacifico", "Grigio Londra", "Nero Giza". Piedini regolabili in ottone lucido. Su richiesta "Versione RAL" in legno laccato nel colore RAL richiesto dal cliente. Questa versione prevede tempi di produzione diversi dallo standard che verranno confermati al momento dell'ordine.

! La "Versione RAL" prevede tempi di produzione diversi dallo standard che verranno confermati al momento dell'ordine.

Console in opaque lacquered wood with glossy lacquered wooden top. Available colours: "Bianco Camargue", "Sabbia del Nilo, "Rosa Jaipur", "Rosso Persia", "Bordeaux Etruria", "Verde Provenza", "Blu Pacifico", "Grigio Londra", "Nero Giza". Adjustable feet in bright brass. "RAL version" in RAL customer's lacquered wood on request. For this version the production time is different and will be confirmed upon the order.

! For "RAL Version" the production time is different and will be confirmed upon the order.

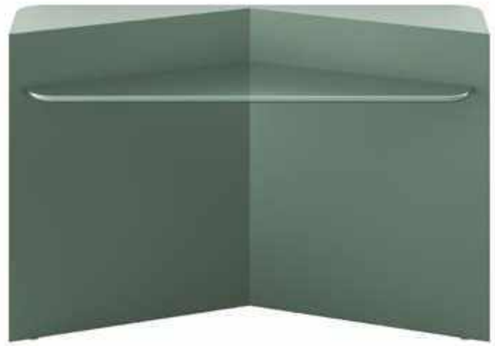

Cm	**Inches**
140 x 42 x 90	55¼" x 16¾" x 35½"
160 x 42 x 90	63" x 16¾" x 35½"

TECHNICAL DRAWINGS

STRUTTURA/STRUCTURE

Legno laccato lucido/opaco "Bianco Camargue"
"Bianco Camargue" glossy/ opaque lacquered wood

Legno laccato lucido/opaco "Sabbia del Nilo"
"Sabbia del Nilo" glossy/ opaque lacquered wood

Legno laccato lucido/opaco "Bianco Camargue"
"Bianco Camargue" glossy/ opaque lacquered wood

Legno laccato lucido/opaco "Rosso Persia"
"Rosso Persia" glossy /opaque lacquered wood

Legno laccato lucido/opaco "Bordeaux Etruria"
"Bordeaux Etruria" glossy/ opaque lacquered wood

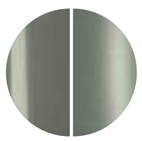

Legno laccato lucido/opaco "Verde Provenza"
"Verde Provenza" glossy/ opaque lacquered wood

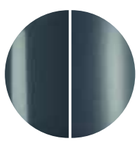

Legno laccato lucido/opaco "Blu Pacifico"
"Blu Pacifico" glossy/ opaque lacquered wood

Legno laccato lucido/opaco "Grigio Londra"
"Grigio Londra" glossy /opaque lacquered wood

Legno laccato lucido/opaco "Nero Giza"
"Nero Giza" glossy/ opaque lacquered wood

"Versione RAL"
"RAL Version"

› INDEX

▲ **SELCE CONSOLE**
Travertino Silver spazzolato naturale (non resinato)
Natural brushed Travertino Silver (not treath with resin)

Selce Console

Studiopepe / 2025

Consolle in pietra. Disponibile nella finitura "Ceppo dei Volpi", "Ceppo Antico", Travertino Silver spazzolato naturale (non resinato) oppure marmo Arabescato Orobico Rosso satinato.
Parti metalliche laccate color "fango".
Si consiglia posizionamento a parete.

Console in stone. Available in "Ceppo dei Volpi", "Ceppo Antico", natural brushed Travertino Silver (not treated with resin) or satin Arabescato Orobico Rosso marble.
"Fango" lacquered metal parts.
Wall positioning recommended.

NOTE TECNICHE SUI MATERIALI

MARMO | Il marmo è un materiale naturale di origine sedimentaria che può presentare particolarità come venature, lievi irregolarità superficiali, colorazioni differenti e cristallizzazioni. Queste peculiarità sono da attribuirsi alla naturalezza del materiale e non sono da considerarsi difetti ma caratteristiche tipiche del marmo.
Ogni prodotto risulterà unico, esclusivo e non replicabile.
I nostri marmi vengono trattati con un prodotto idrorepellente che permette una maggiore protezione della superficie stessa, aumentando l'impermeabilità.
Questo trattamento non esclude la vulnerabilità del marmo alle sostanze acide.

TECHNICAL INFORMATION ON THE MATERIALS

MARBLE | The marble is a natural material of sedimentary origin that can present particularities such as veins, slight surface irregularities, different colors and crystallizations. These peculiarities are to be attributed to the naturalness of the material and are not to be considered defects but typical characteristics of marble.
Each product will be unique, exclusive and non-replicable.
Our marbles are treated with water-repellent products which affords greater protection to the surface of the marble, improving its impermeability.
This treatment doesn't exclude the vulnerability of the marble to acid substances.

Cm	**Inches**
140 x 45 x 79,8	55¼" x 17¾" x 31½"
160 x 45 x 79,8	63" x 17¾" x 31½"
180 x 45 x 79,8	71" x 17¾" x 31½"

TECHNICAL DRAWINGS

STRUTTURA/STRUCUTURE

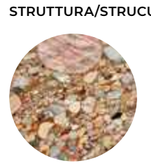

"Ceppo dei Volpi"
"Ceppo de Volpi"

"Ceppo Antico"
"Ceppo Antico"

Travertino Silver spazzolato naturale (non resinato)
Natural brushed Travertino Silver (not treated with resin)

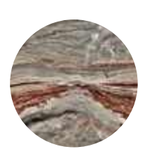

Marmo Arabescato Orobico Rosso satinato
Arabescato Orobico Rosso satin marble

PARTI METALLICHE / METAL PARTS

Laccato color "fango"
Lacquered "fango" colour

› INDEX

▲ **SENSEI CONSOLE**
Piano in cristallo "RossoMarte"/ Vassoio portaoggetti in fard silt 2324
"Rosso Marte" glass top/ Fard silt 2324 accessories tray

Sensei Console

Tollgard+Castellani/2023

Consolle con struttura in metallo e piano in legno laccato "deep black".
Ripiano e schienale in frassino tinto nero poro aperto.
Disponibile versione con struttura in metallo e piano in legno laccato opaco "Sabbia del Nilo". Ripiano e schienale in frassino tinto "Pure" bianco a poro aperto.
In appoggio sul top in legno, piano in cristallo 12mm molato a mezzo toro rivestito in foglia rame "Rosso Marte" applicata con lavorazione manuale ed esclusiva oppure retroverniciato brillante nei colori del campionario.
Disponibile anche piano in marmo 20mm Calacatta Vagli lucido naturale, Ceppo di Gré® spazzolato, Arabescato Orobico Rosso satinato, Bianco Carrara Gioia satinato oppure Dover White satinato.
Disponibile su richiesta versione lounge cm 65h.
Su richiesta vassoio portaoggetti in metallo rivestito in pelle Fard nei colori del campionario.

Console with "deep black" lacquered metal structure and wooden top.
Black open pore stained ash shelf and back.
Available version with "Sabbia del Nilo" opaque lacquered metal structure and wooden top. "Pure" white stained open pore ash shelf and back.
Resting on the wooden top, 12mm glass top with half bull-nose grinding covered by copper leaf "Rosso Marte" applied by hand with an exclusive treatment or painted as per samples in the bright version.
Also available with 20mm natural polished Calacatta Vagli marble, brushed Ceppo di Gré®, satin Arabescato Orobico Rosso, satin Bianco Carrara Gioia or satin Dover White.
Lounge version height cm 65, available on request.
Metal accessories tray covered by
leather Fard as per samples, on request.

NOTE TECNICHE SUI MATERIALI

MARMO | Il marmo è un materiale naturale di origine sedimentaria che può presentare particolarità come venature, lievi irregolarità superficiali, colorazioni differenti e cristallizzazioni. Queste peculiarità sono da attribuirsi alla naturalezza del materiale e non sono da considerarsi difetti ma caratteristiche tipiche del marmo.
Ogni prodotto risulterà unico, esclusivo e non replicabile.
I nostri marmi vengono trattati con un prodotto idrorepellente che permette una maggiore protezione della superficie stessa, aumentando l'impermeabilità.
Questo trattamento non esclude la vulnerabilità del marmo alle sostanze acide.

TECHNICAL INFORMATION ON THE MATERIALS

MARBLE | The marble is a natural material of sedimentary origin that can present particularities such as veins, slight surface irregularities, different colors and crystallizations. These peculiarities are to be attributed to the naturalness of the material and are not to be considered defects but typical characteristics of marble.
Each product will be unique, exclusive and non-replicable.
Our marbles are treated with water-repellent products which affords greater protection to the surface of the marble, improving its impermeability.
This treatment doesn't exclude the vulnerability of the marble to acid substances.

Cm	**Inches**
Piano in cristallo	**Glass top**
150 x 35 x 65	59¼" x 14" x 25¾"
150 x 35 x 80	59¼" x 14" x 31½"
Piano in marmo	**Marble top**
180 x 35 x 65	71" x 14" x 25¾"
180 x 35 x 80	71" x 14" x 31½"
Vassoio portaoggetti	**Accessories tray**
45 x 20 x 4	17¾" x 8" x 1¾"

TECHNICAL DRAWINGS

STRUTTURA/STRUCTURE

Metallo/legno laccato "deep black"
"deep black" lacquered metal/wood

STRUTTURA/STRUCTURE

Metallo laccato opaco "Sabbia del Nilo"
"Sabbia del Nilo" opaque lacquered metal

PIANO/TOP

Cristallo "Rosso Marte"
"Rosso Marte" glass

Cristallo brillante nei colori del campionario
Bright glass version
as per samples

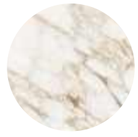

Marmo lucido naturale Calacatta Vagli
Natural polished Calacatta Vagli marble

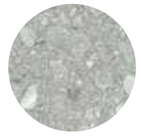

Ceppo di Gré® spazzolato
Brushed Ceppo di Gré®

RIPIANO E SCHIENALE
SHELF AND BACK

Frassino tinto nero poro aperto
Black open pore stained ash

RIPIANO E SCHIENALE
SHELF AND BACK

Legno laccato opaco "Sabbia del Nilo"
deep black" lacquered wood

Marmo Arabescato Orobico Rosso satinato
Arabescato Orobico Rosso satin marble

Marmo spazzolato Bianco Carrara Gioia
Brushed Bianco Carrara Gioia marble

Marmo satinato Dover white
Satin Dover white marble

VASSOIO PORTAOGGETTI
ACCESSORIES TRAY

Metallo rivestito in pelle fard nei colori del campionario
Metal covered leather fard
as per samples

› INDEX

Tama Console

Carlo Colombo / 2016

Consolle con cassetti in frassino tinto nero a poro aperto con parti metalliche laccate ottone satinato. Top in cristallo 6mm temperato retroverniciato liquirizia brillante.

Console with black open pore stained ash drawers and satin brass lacquered metal parts. 6mm bright liquorice painted tempered glass top.

Cm
120 x 36 x 83
140 x 36 x 83

Inches
47¼" x 14¼" x 32¾"
55¼" x 14¼" x 32¾"

TECHNICAL DRAWINGS

STRUTTURA/STRUCTURE

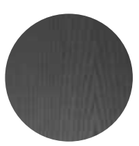

Frassino tinto nero poro aperto
Black open pore stained ash

PIANO/TOP

Cristallo liquirizia brillante
Bright liquorice painted glass

PARTI METALLICHE/ METAL PARTS

Ottone satinato
Satin brass

› INDEX

Technical — module

Athus Console | Oscar e Gabriele Buratti , 2013

PRODUCT INFORMATION

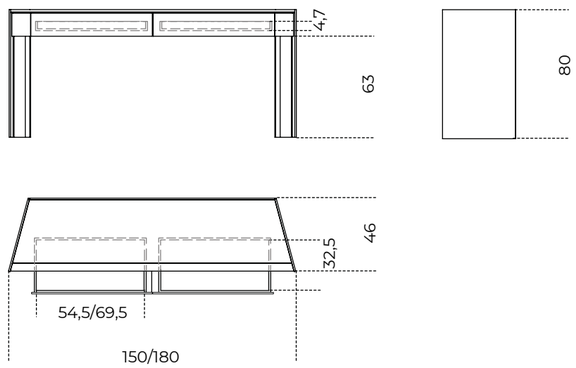

Dolm Console | Oscar e Gabriele Buratti , 2013

PRODUCT INFORMATION

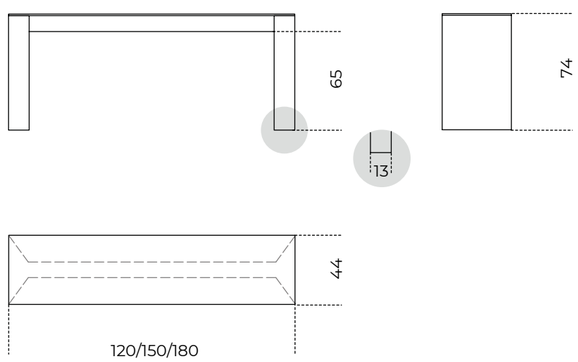

Hanami | Pietro Russo , 2022

PRODUCT INFORMATION

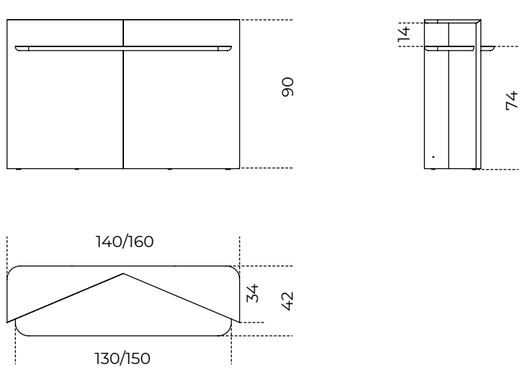

Selce Console | Studiopepe , 2025

PRODUCT INFORMATION

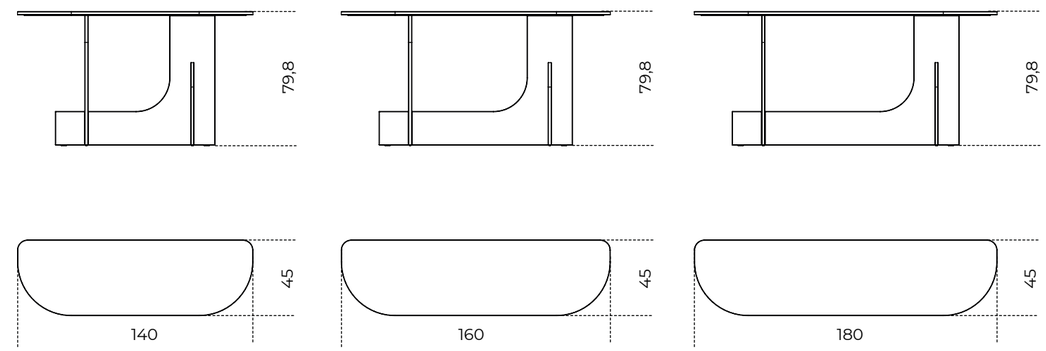

Sensei Console | Tollgard + Castellani , 2023

PRODUCT INFORMATION

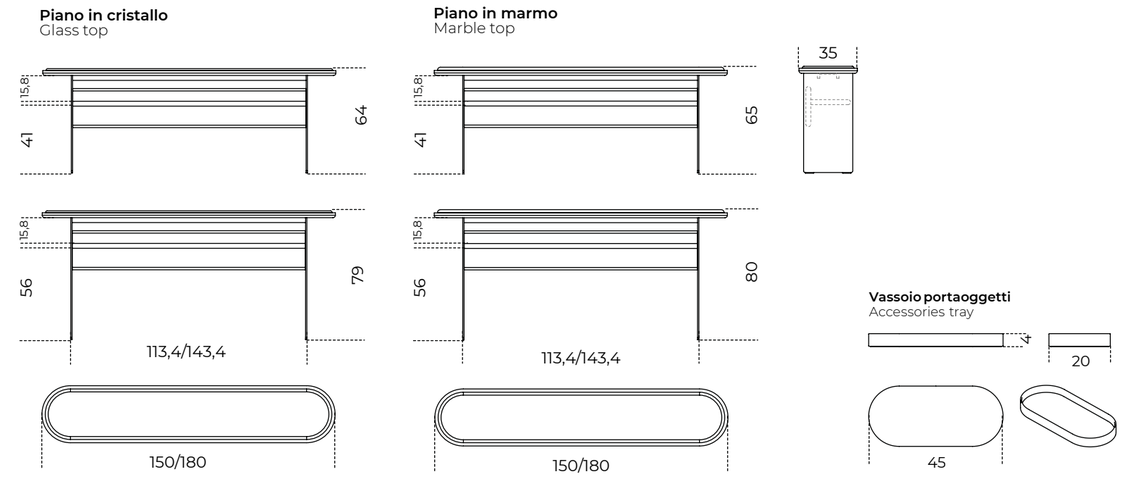

Tama Console | Carlo Colombo , 2016

PRODUCT INFORMATION

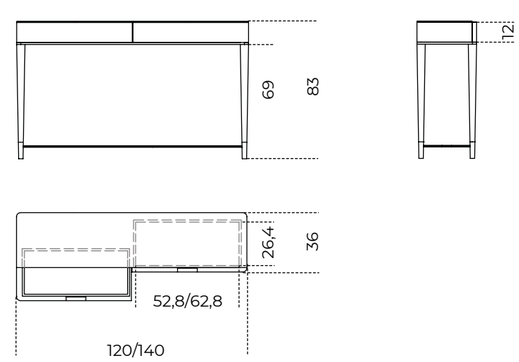

› INDEX

Contenitori | Storage Units

5th Avenue

Marcello Pozzi / 2019

Madia in legno rivestita in acciaio inox "supermirror" nella finitura cromo nero con listelli in massello tinto nero a poro aperto.
Base in frassino tinto nero a poro aperto e rivestita internamente in acciaio inox "supermirror" nella finitura cromo nero.
Top in cristallo "grigio Italia" 12 mm bisellato retroverniciato nero brillante con dettaglio in ottone satinato.
Dotata di ripiano interno in cristallo extralight 8mm e schienale interno in specchio 6mm.

Wooden unit covered by "supermirror" stainless steel in the black chrome finish with black stained open pore solid wood strips.
Base in black open pore stained ash and internal part covered by "supermirror" stainless steel in the black chrome finish.
Top with bevel in 12mm bright black painted smoked "grigio Italia" glass with satin brass detail.
Supplied with 8mm extralight glass shelf and 6mm mirrored glass inside back.

NOTE TECNICHE SUI MATERIALI

CRISTALLO | Le finiture esclusive, risultato della lavorazione manuale realizzata sul cristallo, possono presentare striature e differenze cromatiche.
Queste caratteristiche non devono essere considerate difetti ma elementi distintivi del processo artigianale che esaltano la bellezza e la peculiarità del pezzo unico.

TECHNICAL INFORMATION ON THE MATERIALS

GLASS | Exclusive finishes, resulting from the craftsmanship on the glass, may show streaks and chromatic differences. These characteristics should not be considered imperfections but distinctive evidence of the hand-made process that enhance the beauty and peculiarity of the unique piece.

Cm
110 x 47 x 122

Inches
43½" x 18¾" x 48¾"

TECHNICAL DRAWINGS

STRUTTURA E BASE/ STRUCTURE AND BASE

Cromo nero "supermirror"/ Tinto nero a poro aperto
Black chrome"supermirror"/ Black open pore stained ash

PIANO/TOP

Cristallo "grigio Italia" retroverniciato nero brillante
Bright black painted smoked "grigio Italia" glass

DETTAGLI/DETAILS

Ottone satinato
Satin brass

RIPIANO INTERNO / INSIDE SHELF

Cristallo extralight
Extralight glass

SCHIENALE INTERNO / INSIDE BACK

Specchio
Mirror

› INDEX

▲ **5TH AVENUE CRÉDENCE**
Versione con vano interno A
Version with A compartment

5th Avenue Crédence

Marcello Pozzi / 2020

Madia in legno rivestita in acciaio inox "supermirror" nella finitura cromo nero con listelli in massello tinto nero a poro aperto. Base in frassino tinto nero a poro aperto e rivestita internamente in acciaio inox "supermirror" nella finitura cromo nero. Top in cristallo "grigio Italia" 12mm bisellato retroverniciato nero brillante con dettaglio in ottone satinato. Schienale interno in specchio 6mm.

Configurazione standard con vani versione A (n. 2 vani per la misura cm 190 e n. 3 vani per la misura cm 280). Disponibili vani B e C con supplemento. Possibilità di versione bifacciale con apertura delle ante fronte o retro, da specificare al momento dell'ordine.

Wooden unit covered by "supermirror" stainless steel in the black chrome finish with black stained open pore solid wood strips. Base in black open pore stained ash and internal part covered by "supermirror" stainless steel in the black chrome finish. Top with bevel in 12mm bright black painted smoked "grigio Italia" glass with satin brass detail. 6mm mirrored glass inside back.

Standard configuration with version A compartments (n. 2 compartments for the size cm 190 and n. 3 compartments for the size cm 280). Compartments B and C available with extra charge. Double-sided version possible with front or rear doors opening, to be specified when ordering.

NOTE TECNICHE SUI MATERIALI

CRISTALLO | Le finiture esclusive, risultato della lavorazione manuale realizzata sul cristallo, possono presentare striature e differenze cromatiche.
Queste caratteristiche non devono essere considerate difetti ma elementi distintivi del processo artigianale che esaltano la bellezza e la peculiarità del pezzo unico.

TECHNICAL INFORMATION ON THE MATERIALS

GLASS | Exclusive finishes, resulting from the craftsmanship on the glass, may show streaks and chromatic differences. These characteristics should not be considered imperfections but distinctive evidence of the hand-made process that enhance the beauty and peculiarity of the unique piece.

Cm
190 x 47 x 74
280 x 47 x 74

Inches
75" x 18¾" x 29¼"
110¼" x 18¾" x 29¼"

TECHNICAL DRAWINGS

STRUTTURA E BASE/ STRUCTURE AND BASE

Cromo nero "supermirror"/ Tinto nero a poro aperto
Black chrome"supermirror"/ Black open pore stained ash

PIANO/TOP

Cristallo "grigio Italia" retroverniciato nero brillante
Bright black painted smoked "grigio Italia" glass

DETTAGLI/DETAILS

Ottone satinato
Satin brass

RIPIANO INTERNO / INSIDE SHELF

Cristallo extralight
Extralight glass

SCHIENALE INTERNO / INSIDE BACK

Specchio
Mirror

› INDEX

▲ **ADMIRA**
Struttura in legno laccato oapco "Bordeaux Etruria", ante e schienale "Saturno Siderale".
"Bordeaux Etruria" oapque lacquered wood structure, "Saturno Siderale" doors and back.

Admira

Silvia Gallotti / 2025

Mobile contenitore in legno laccato opaco nei colori "Bianco Camargue", "Sabbia del Nilo, "Rosa Jaipur", "Rosso Persia", "Bordeaux Etruria", "Verde Provenza", "Blu Pacifico", "Grigio Londra", "Nero Giza".
Ante e schienali in cristallo extralight 6mm temperato rivestito in foglia allumino ("Saturno Siderale"), foglia oro, foglia rame ("Rosso Marte") applicata con lavorazione manuale ed esclusiva.
Disponibile anche versione "total color" con ante e schienale in cristallo laccato nello stesso colore della struttura.

Su richiesta, ripiano interno in cristallo extralight 8mm temperato.
Su richiesta si possono realizzare composizioni multiple.

NOTE TECNICHE SUI MATERIALI

FINITURE ARTIGIANALI | Le finiture manuali ed esclusive, risultato del processo di ossidazione di foglia argento, oro e rame, possono presentare macchie e striature, oltre a differenze cromatiche. Tali disomogeneità sono caratteristiche che non devono essere considerate difetti ma elementi distintivi, tipici dell'ossidazione manuale, che esaltano la bellezza e la peculiarità del pezzo unico.

Sideboard in opaque lacquered wood. Available colours: "Bianco Camargue", "Sabbia del Nilo, "Rosa Jaipur", "Rosso Persia", "Bordeaux Etruria", "Verde Provenza", "Blu Pacifico", "Grigio Londra", "Nero Giza".
Doors and back in 6mm extralight tempered glass covered by aluminium leaf ("Saturno Siderale"), gold leaf, copper leaf ("Rosso Marte") applied by hand with an exclusive treatment.
Also available "total color" version with doors and back in lacquered glass in the same colour as the structure.

On request, inside 8mm extralight tempered glass shelf.
Multiple compositions can be made upon request.

TECHNICAL INFORMATION ON THE MATERIALS

ARTISANAL FINISHES | Artisanal and exclusive finishes that are obtained from the oxidation of silver, gold and copper leaves may show marks and spots, as well as variations in colour. These differences are inevitable and should not be considered imperfections but evidence of the hand-crafted process.
They enhance the beauty and distinctiveness of a unique piece.

Cm
120 x 51,5 x 74,5
241,5 x 51,5 x 74,5
363 x x 51,5 x 74,5

Inches
47¼" x 20½" x 29½"
95¼" x 20½" x 29½"
143" x 20½" x 29½"

TECHNICAL DRAWINGS

CONTENITORE / SIDEBOARD

Legno laccato opaco "Bianco Camargue"
"Bianco Camargue" opaque lacquered wood

Legno laccatoopaco "Sabbia del Nilo"
"Sabbia del Nilo" opaque lacquered wood

Legno laccato opaco "Bianco Camargue"
"Bianco Camargue" opaque lacquered wood

Legno laccato opaco "Rosso Persia"
"Rosso Persia" opaque lacquered wood

Legno laccato opaco "Bordeaux Etruria"
"Bordeaux Etruria" opaque lacquered wood

Legno laccato opaco "Verde Provenza"
"Verde Provenza" opaque lacquered wood

Legno laccato opaco "Blu Pacifico"
"Blu Pacifico" opaque lacquered wood

Legno laccato opaco "Grigio Londra"
"Grigio Londra" opaque lacquered wood

Legno laccato opaco "Nero Giza"
"Nero Giza" opaque lacquered wood

ANTE E SCHIENALE
DOORS AND BACK

Cristallo rivestito foglia alluminio "Saturno Siderale"
Glass cover by aluminium leaf "Saturno Siderale"

Cristallo rivestito foglia oro
Glass cover by Gold Leaf

Cristallo rivestito foglia rame "Rosso Marte"
Glass cover by copper leaf "Rosso Marte"

RIPIANO INTERNO/INSIDE SHELF
su r ichieta/ on r equeste

Cristallo extralight
Extralight glass

› INDEX

Cm
120 x 51,5 x 74,5
241,5 x 51,5 x 74,5
363 x x 51,5 x 74,5

Inches
47¼" x 20½" x 29½"
95¼" x 20½" x 29½"
143" x 20½" x 29½"

VERSIONE "TOTAL COLOR" / "TOTAL COLOR" VERSION

CONTENITORE IN LEGNO - ANTE E SCHIENALE IN CRISTALLO/
WOODEN SIDEBOARD - GLASS DOOR AND BACK

Laccato "Bianco Camargue"
"Bianco Camargue"
lacquered

Laccato "Sabbia del Nilo"
"Sabbia del Nilo"
lacquered

Laccato "Bianco Camargue"
"Bianco Camargue"
lacquered

Laccato "Rosso Persia"
"Rosso Persia" lacquered

Laccato"Bordeaux Etruria"
"Bordeaux Etruria"
lacquered

Laccato "Verde Provenza"
"Verde Provenza" lacquered

RIPIANO INTERNO/INSIDE SHELF
su r ichieta/ on r equeste

Laccato "Blu Pacifico"
"Blu Pacifico" lacquered

Laccato "Grigio Londra"
"Grigio Londra" lacquered

Laccato "Nero Giza"
"Nero Giza" lacquered

Cristallo extralight
Extralight glass

▲ **ADMIRA**
Struttura in legno laccato opaco "Bordeaux Etruria", ante e schienale in cristallo laccato "Bordeaux Etruria" .
"Bordeaux Etruria" opaque lacquered wood structure, "Bordeaux Etruria" lacquered glass doors and back.

› INDEX

COMBINAZIONE 1
COMBINATION 1

▲ **ADMIRA**
Struttura in legno laccato opaco "Blu Pacifico" / ante "Saturno Siderale"
"Blu Pacifico" opaque lacquered wood structure / "Saturno Siderale" doors

COMBINAZIONE 2
COMBINATION 2

▲ **ADMIRA**
Struttura in legno laccato opaco "Grigio Londra" / ante "Saturno Siderale"
"Grigio Londra" opaque lacquered wood structure / "Saturno Siderale" doors

COMBINAZIONE 3
COMBINATION 3

▲ **ADMIRA**
Struttura in legno laccato opaco "Bordeaux Etruria" / ante "Saturno Siderale"
"Bordeaux Etruria" opaque lacquered wood structure / "Saturno Siderale" doors

COMBINAZIONE 4
COMBINATION 4

▲ **ADMIRA**
Struttura in legno laccato opaco "Sabbia del Nilo" / ante "Saturno Siderale"
"Sabbia del Nilo" opaque lacquered wood structure / "Saturno Siderale" doors

COMBINAZIONE 5
COMBINATION 5

▲ **ADMIRA**
Struttura in legno laccato opaco "Sabbia del Nilo" / ante foglia oro
"Sabbia del Nilo" opaque lacquered wood structure / gold leaf doors

COMBINAZIONE 6
COMBINATION 6

▲ **ADMIRA**
Struttura in legno laccato opaco "Sabbia del Nilo" / ante "Rosso Marte"
"Sabbia del Nilo" opaque lacquered wood structure / "Rosso Marte" doors

COMBINAZIONE 7
COMBINATION 7

▲ **ADMIRA**
Struttura in legno laccato opaco "Grigio Londra" / ante "Rosso Marte"
"Grigio Londra" opaque lacquered wood structure / "Rosso Marte" doors

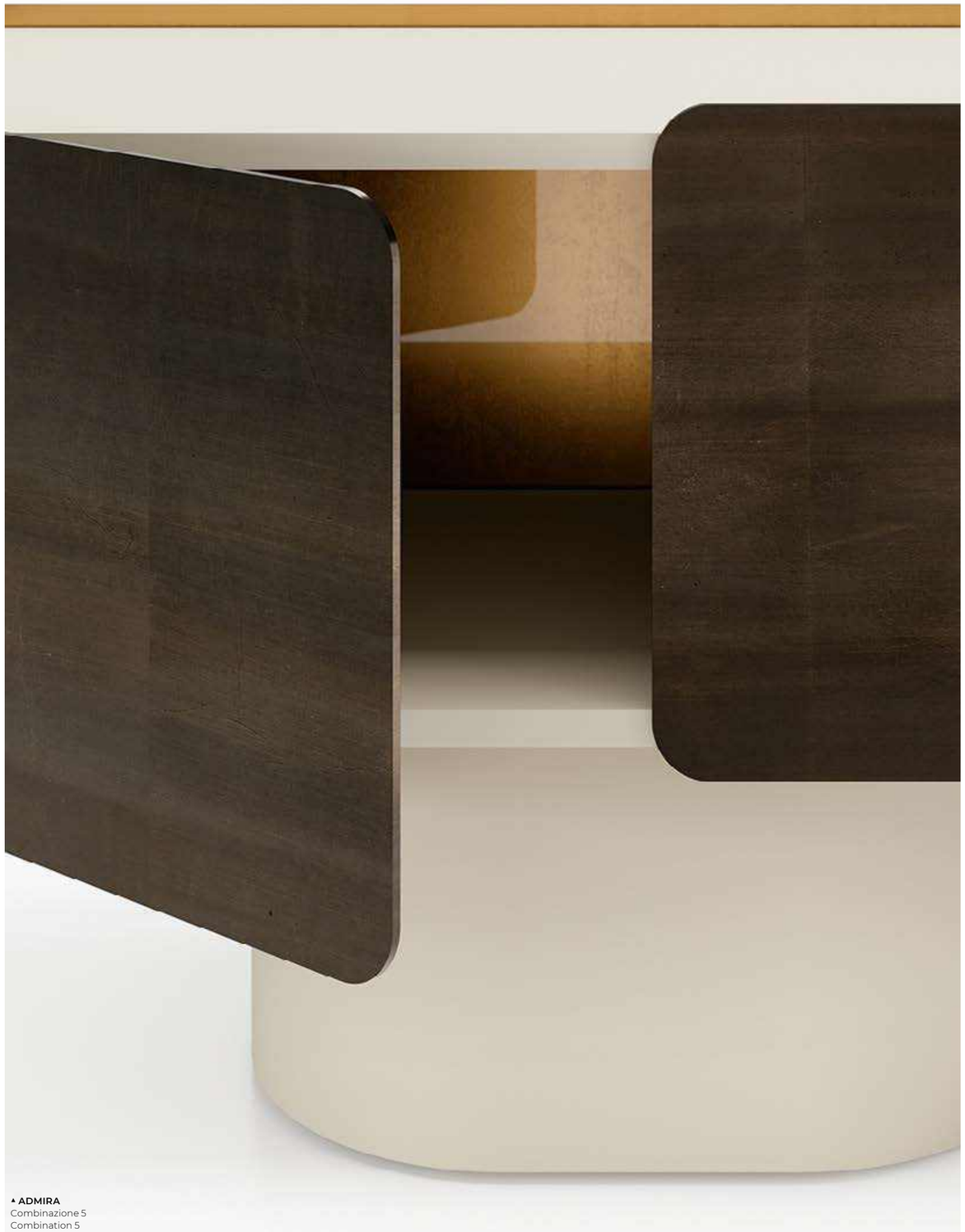

▲ **ADMIRA**
Combinazione 5
Combination 5

› INDEX

▲ **ATHUS**
Piano in marmo lucido naturale Stardust grey
Natural polished Stardust grey marble top

Athus

Oscar e Gabriele Buratti / 2017

Madia in frassino tinto nero a poro aperto. Dettagli in metallo verniciato bronzo patinato. Top in marmo lucido naturale Stardust Grey o Sahara Noir. Disponibile anche in cristallo temperato 6mm retroverniciato nero brillante. Dotata di ripiano interno in cristallo extralight 10mm bisellato temperato. Schienali interni in specchio 6mm. Cassetti con fondo in pelle scamosciata e apertura push and pull solo per versioni 48h e 75,5h.

Sideboard in black open pore stained ash. Patinated bronze lacquered metal details. Natural polished Stardust Grey or Sahara Noir marble top.
Also available in 6mm tempered bright black painted glass.
Supplied with 10mm tempered and bevelled extralight inside glass shelf. 6mm mirror inside backs. Push-pull drawers with suede bottom just for versions 48h and 75,5h.

NOTE TECNICHE SUI MATERIALI

MARMO | Il marmo è un materiale naturale di origine sedimentaria che può presentare particolarità come venature, lievi irregolarità superficiali, colorazioni differenti e cristallizzazioni. Queste peculiarità sono da attribuirsi alla naturalezza del materiale e non sono da considerarsi difetti ma caratteristiche tipiche del marmo. Ogni prodotto risulterà unico, esclusivo e non replicabile.
I nostri marmi vengono trattati con un prodotto idrorepellente che permette una maggiore protezione della superficie stessa, aumentando l'impermeabilità.
Questo trattamento non esclude la vulnerabilità del marmo alle sostanze acide.
Il marmo Sahara Noir viene trattato con vernice al poliestere per aumentare la resistenza del piano.

TECHNICAL INFORMATION ON THE MATERIALS

MARBLE | The marble is a natural material of sedimentary origin that can present particularities such as veins, slight surface irregularities, different colors and crystallizations. These peculiarities are to be attributed to the naturalness of the material and are not to be considered defects but typical characteristics of marble. Each product will be unique, exclusive and non-replicable.
Our marbles are treated with water-repellent products which affords greater protection to the surface of the marble, improving its impermeability.
This treatment doesn't exclude the vulnerability of the marble to acid substances.
The Sahara Noir marble is treated with polyester-coated finish to increase the resistance of the top.

Cm	**Inches**
125,5 x 57 x 136,5	49½" x 22½" x 53¾"
155 x 57 x 136,5	61¼" x 22½" x 53¾"
250 x 58 x 75,5	98½" x 23" x 29¾"
300 x 57 x 48	118¼" x 22½" x 19"

TECHNICAL DRAWINGS

STRUTTURA/STRUCTURE

Frassino tinto nero a poro aperto
Black open pore stained ash

DETTAGLI/DETAILS

Metallo verniciato bronzo patinato
Patinated bronze lacquered metal

PIANO/TOP

Marmo lucido naturale Stardust grey
Natural polished Stardust grey marble

Marmo lucido naturale Sahara Noir
Natural polished Sahara Noir marble

Cristallo retroverniciato nero brillante
Bright black painted glass

RIPIANO INTERNO / INSIDE SHELF

Cristallo extralight
Extralight glass

SCHIENALE INTERNO / INSIDE BACK

Specchio
Mirror

CASSETTI/DRAWERS
ver sione 48 - 75,5 cm

Pelle scamosciata
Suede

› INDEX

▲ **DIEDRO**
Struttura in laccato opaco "Grigio Londra"
"Grigio Londra" opaque lacquered structure

Diedro

Pietro Russo / 2022

Contenitore pensile in frassino tinto nero a poro aperto oppure legno laccato laccato lucido o opaco. Colori disponibili: "Bianco Camargue", "Sabbia del Nilo, "Rosa Jaipur", "Rosso Persia", "Bordeaux Etruria", "Verde Provenza", "Blu Pacifico", "Grigio Londra", "Nero Giza".
Disponibile versione freestanding con struttura in metallo nero bronzato per il contenitore in frassino tinto nero o laccata nello stesso colore del contenitore per la versione laccata.
Mobile altezza cm 120 dotato di due ripiani in cristallo extralight 8mm temperato.

Suspended unit in black open pore stained ash or glossy or opaque lacquered wood. Available colours: "Bianco Camargue", "Sabbia del Nilo, "Rosa Jaipur", "Rosso Persia", "Bordeaux Etruria", "Verde Provenza", "Blu Pacifico", "Grigio Londra", "Nero Giza".

Available freestanding version with bronzed black metal structure for the black stained ash unit or lacquered in the same colour of the unit for the lacquered version. Unit height cm 120 supplied with two 8mm tempered extralight glass shelves.

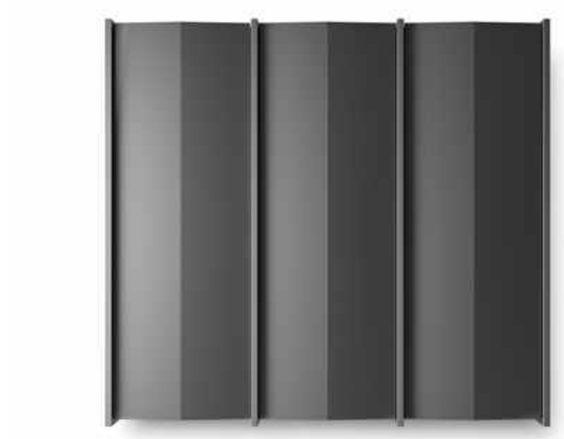

Cm
Versione pensile
131 x 47 x 120
184 x 43 x 40
305 x 43 x 40
365.5 x 43 x 40
Versione freestanding
131 x 47 x 153
184 x 43 x 73
305 x 43 x 73

Inches
Suspended version
51¾" x 18¾" x 47¼"
72½" x 17" x 15¾"
120¼" x 17" x 15¾"
144" x 17" x 15¾"
Freestanding version
51¾" x 18¾" x 60¼"
72½" x 17" x 28¾"
120¼" x 17" x 28¾"

TECHNICAL DRAWINGS

VERSIONE PENSILE / SUSPENDED VERSION
CONTENITORE LEGNO / WOODEN UNIT

Frassino tinto nero a poro aperto
Black open pore stained ash

Legno laccato lucido/opaco "Bianco Camargue"
"Bianco Camargue" glossy/ opaque lacquered wood

Legno laccato lucido/opaco "Sabbia del Nilo"
"Sabbia del Nilo" glossy/ opaque lacquered wood

Legno laccato lucido/opaco "Bianco Camargue"
"Bianco Camargue" glossy/ opaque lacquered wood

Legno laccato lucido/opaco "Rosso Persia"
"Rosso Persia" glossy /opaque lacquered wood

Legno laccato lucido/opaco "Bordeaux Etruria"
"Bordeaux Etruria" glossy/ opaque lacquered wood

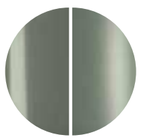

Legno laccato lucido/opaco "Verde Provenza"
"Verde Provenza" glossy/ opaque lacquered wood

Legno laccato lucido/opaco "Blu Pacifico"
"Blu Pacifico" glossy/ opaque lacquered wood

Legno laccato lucido/opaco "Grigio Londra"
"Grigio Londra" glossy /opaque lacquered wood

Legno laccato lucido/opaco "Nero Giza"
"Nero Giza" glossy/ opaque lacquered wood

› INDEX

Cm
Versione freestanding
131 x 47 x 153
184 x 43 x 73
305 x 43 x 73

Inches
Freestanding version
51¾" x 18¾" x 60¼"
72½" x 17" x 28¾"
120¼" x 17" x 28¾"

TECHNICAL DRAWINGS

VERSIONE FREESTANDING / FREESTANDING VERSION

CONTENITORE LEGNO / WOODEN UNIT

Frassino tinto nero poro aperto
Black open pore stained ash

STRUTTURA METALLO / METAL STRUCTURE

Metallo nero bronzato
Bronzed black metal

VERSIONE LACCATA / LACQUERED VERSION
STRUTTURA METALLO E CONTENITORE LEGNO NELLO STESSO COLORE / METAL STRUCTURE AND WOODEN UNIT IN THE SAME COLOUR

Laccato lucido/opaco "Bianco Camargue"
Glossy/ opaque lacquered "Bianco Camargue"

Legno laccato lucido/opaco "Sabbia del Nilo"
"Sabbia del Nilo" glossy/ opaque lacquered wood

Laccato lucido/opaco "Bianco Camargue"
Glossy/ opaque lacquered "Bianco Camargue"

Laccato lucido/opaco "Rosso Persia"
Glossy/opaque lacquered "Rosso Persia"

Laccato lucido/opaco "Bordeaux Etruria"
Glossy/ opaque lacquered "Bordeaux Etruria"

Laccato lucido/opaco "Verde Provenza"
Glossy/opaque lacquered "Verde Provenza"

Laccato lucido/opaco "Blu Pacifico"
Glossy/opaque lacquered "Blu Pacifico"

Laccato lucido/opaco "Grigio Londra"
Glossy/opaque lacquered "Grigio Londra"

Laccato lucido/opaco "Nero Giza"
Glossy/ opaque lacquered "Nero Giza"

▲ **DIEDRO**
Versione freestanding stuttura e contenitore laccato lucido "Verde Provenza"
Freestanding version structure and unit glossy lacquered "Verde Provenza"

▲ **GASTONE**
Struttura in legno verniciato piombo / parti interne "elite grey"
Lead painted wood structure / "elite grey" internal parts

Gastone

Carlo Colombo / 2023

Madia in legno laccato lucido o opaco nei colori "Bianco Camargue", "Sabbia del Nilo, "Rosa Jaipur", "Rosso Persia", "Bordeaux Etruria", "Verde Provenza", "Blu Pacifico", "Grigio Londra", "Nero Giza".
Disponibile anche versione in legno verniciato nella finitura esclusiva bronzo antico e piombo.
Parti interne "elite grey". Top nella stessa finitura della madia.
Su richiesta disponibile top in marmo Travertino Romano spazzolato naturale (non resinato) oppure in Ceppo di Gré® spazzolato.
Su richiesta mensola superiore sagomata in cristallo extralight 8mm temperato.

Il modulo ad ante può essere fornito con ripiano interno in cristallo extralight e il modulo cassettone può essere fornito di cassetto interno. Disponibile in composizioni predefinite.

NOTE TECNICHE SUI MATERIALI

CEPPO DI GRÉ® - MARMO | Il marmo è un materiale naturale di origine sedimentaria che può presentare particolarità come venature, lievi irregolarità superficiali, colorazioni differenti e cristallizzazioni. Queste peculiarità sono da attribuirsi alla naturalezza del materiale e non sono da considerarsi difetti ma caratteristiche tipiche del marmo. Ogni prodotto risulterà unico, esclusivo e non replicabile.
I nostri marmi vengono trattati con un prodotto idrorepellente che permette una maggiore protezione della superficie stessa, aumentando l'impermeabilità.
Questo trattamento non esclude la vulnerabilità del marmo alle sostanze acide.

Sideboard in glossy or opaque lacquered wood. Available colours: "Bianco Camargue", "Sabbia del Nilo, "Rosa Jaipur", "Rosso Persia", "Bordeaux Etruria", "Verde Provenza", "Blu Pacifico", "Grigio Londra", "Nero Giza".
Also available version with wood painted with the exclusive antique bronze and lead finish.
Internal part in "elite grey" colour. Top in the same finish as the sideboard.
Available, on request, natural brushed Travertino Romano (not treated with resin) or brushed Ceppo di Gré ® top.
Upon request 8mm extralight tempered shaped upper shelf.

The module with doors can be supplied with an extralight glass internal shelf and the module with big drawer can be supplied with an internal drawer. Available in standard compositions.

TECHNICAL INFORMATION ON THE MATERIALS

CEPPO DI GRÉ® - MARBLE | The marble is a natural material of sedimentary origin that can present particularities such as veins, slight surface irregularities, different colors and crystallizations. These peculiarities are to be attributed to the naturalness of the material and are not to be considered defects but typical characteristics of marble.
Each product will be unique, exclusive and non-replicable.
Our marbles are treated with water-repellent products which affords greater protection to the surface of the marble, improving its impermeability.
This treatment doesn't exclude the vulnerability of the marble to acid substances.

Cm	**Inches**
205 x 55 x 73,5	80¾" x 21¾" x 29"
245 x 55 x 73,5	96½" x 21¾" x 29"

TECHNICAL DRAWINGS

CONTENITORE E TOP / SIDEBOARD AND TOP

Legno laccato lucido/opaco "Bianco Camargue"
"Bianco Camargue" glossy/ opaque lacquered wood

Legno laccato lucido/opaco "Sabbia del Nilo"
"Sabbia del Nilo" glossy/ opaque lacquered wood

Legno laccato lucido/opaco "Bianco Camargue"
"Bianco Camargue" glossy/ opaque lacquered wood

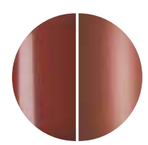

Legno laccato lucido/opaco "Rosso Persia"
"Rosso Persia" glossy /opaque lacquered wood

Legno laccato lucido/opaco "Bordeaux Etruria"
"Bordeaux Etruria" glossy/ opaque lacquered wood

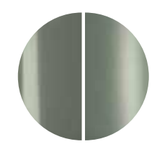

Legno laccato lucido/opaco "Verde Provenza"
"Verde Provenza" glossy/ opaque lacquered wood

PARTI INTERNE/ INTERNAL PARTS

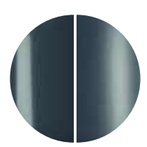

Legno laccato lucido/opaco "Blu Pacifico"
"Blu Pacifico" glossy/ opaque lacquered wood

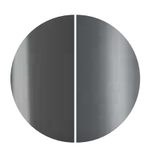

Legno laccato lucido/opaco "Grigio Londra"
"Grigio Londra" glossy /opaque lacquered wood

Legno laccato lucido/opaco "Nero Giza"
"Nero Giza" glossy/ opaque lacquered wood

Legno verniciato Bronzo Antico
Antique Bronze painted wood

Legno verniciato Piombo
Lead painted wood

"Elite grey"
"Elite grey"

RIPIANO INTERNO/INSIDE SHELF
per modulo ad ante/ for doors module

Cristallo extralight
Extralight glass

PIANO MARMO (OPZIONALE)/ MARBLE TOP (OPTIONAL)

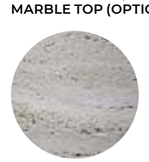

Travertino Romano spazzolato naturale
Natural brushed Travertino Romano

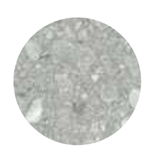

Ceppo di Gré® spazzolato
Brushed Ceppo di Gré®

MENSOLA SUPERIORE SAGOMATA (OPZIONALE) SHAPED UPPER SHELF (OPTIONAL)

Cristallo extralight
Extralight glass

› INDEX

▲ **GASTONE LOW**
Struttura in legno laccato opaco "Bordeaux Etruria"
"Bordeaux Etruria" opaque lacquered wood structure

Gastone Low

Carlo Colombo / 2023

Mobile contenitore in legno laccato lucido o opaco nei colori "Bianco Camargue", "Sabbia del Nilo, "Rosa Jaipur", "Rosso Persia", "Bordeaux Etruria", "Verde Provenza", "Blu Pacifico", "Grigio Londra", "Nero Giza".
Disponibile anche versione in legno verniciato nella finitura esclusiva bronzo antico e piombo.
Appoggio a terra su base regolabile. Parti interne color "elite grey".
Top nella stessa finitura della madia.
Su richiesta disponibile top in marmo Travertino Romano spazzolato naturale (non resinato) oppure in Ceppo di Gré® spazzolato.
Su richiesta mensola superiore sagomata in cristallo extralight 8mm temperato.

Il modulo ad ante può essere fornito con ripiano interno in cristallo extralight e il modulo cassettone può essere fornito di cassetto interno.
Disponibile in composizioni predefinite.

Sideboard in glossy or opaque lacquered wood. Available colours: "Bianco Camargue", "Sabbia del Nilo, "Rosa Jaipur", "Rosso Persia", "Bordeaux Etruria", "Verde Provenza", "Blu Pacifico", "Grigio Londra", "Nero Giza".
Also available version with wood painted with the exclusive antique bronze and lead finish.
Floor base support on adjustable base.
Internal part in "elite grey" colour. Top in the same finish as the sideboard.
Available, on request, natural brushed Travertino Romano (not treated with resin) or brushed Ceppo di Gré ® top.
Upon request 8mm extralight tempered shaped upper shelf.

The module with doors can be supplied with an extralight glass internal shelf and the module with big drawer can be supplied with an internal drawer. Available in standard compositions.

NOTE TECNICHE SUI MATERIALI

CEPPO DI GRÉ® - MARMO | Il marmo è un materiale naturale di origine sedimentaria che può presentare particolarità come venature, lievi irregolarità superficiali, colorazioni differenti e cristallizzazioni. Queste peculiarità sono da attribuirsi alla naturalezza del materiale e non sono da considerarsi difetti ma caratteristiche tipiche del marmo. Ogni prodotto risulterà unico, esclusivo e non replicabile.
I nostri marmi vengono trattati con un prodotto idrorepellente che permette una maggiore protezione della superficie stessa, aumentando l'impermeabilità.
Questo trattamento non esclude la vulnerabilità del marmo alle sostanze acide.

TECHNICAL INFORMATION ON THE MATERIALS

CEPPO DI GRÉ® - MARBLE | The marble is a natural material of sedimentary origin that can present particularities such as veins, slight surface irregularities, different colors and crystallizations. These peculiarities are to be attributed to the naturalness of the material and are not to be considered defects but typical characteristics of marble.
Each product will be unique, exclusive and non-replicable.
Our marbles are treated with water-repellent products which affords greater protection to the surface of the marble, improving its impermeability.
This treatment doesn't exclude the vulnerability of the marble to acid substances.

Cm	**Inches**
205 x 55 x 57	80¾" x 21¾" x 22½"
245 x 55 x 57	96½" x 21¾" x 22½"
406 x 55 x 57	160" x 21¾" x 22½"
446 x 55 x 57	175¼" x 21¾" x 22½"
486 x 55 x 57	191½" x 21¾" x 22½"

TECHNICAL DRAWINGS

CONTENITORE E TOP / SIDEBOARD AND TOP

Legno laccato lucido/opaco "Bianco Camargue"
"Bianco Camargue" glossy/ opaque lacquered wood

Legno laccato lucido/opaco "Sabbia del Nilo"
"Sabbia del Nilo" glossy/ opaque lacquered wood

Legno laccato lucido/opaco "Bianco Camargue"
"Bianco Camargue" glossy/ opaque lacquered wood

Legno laccato lucido/opaco "Rosso Persia"
"Rosso Persia" glossy /opaque lacquered wood

Legno laccato lucido/opaco "Bordeaux Etruria"
"Bordeaux Etruria" glossy/ opaque lacquered wood

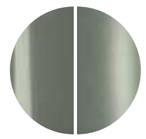

Legno laccato lucido/opaco "Verde Provenza"
"Verde Provenza" glossy/ opaque lacquered wood

Legno laccato lucido/opaco "Blu Pacifico"
"Blu Pacifico" glossy/ opaque lacquered wood

Legno laccato lucido/opaco "Grigio Londra"
"Grigio Londra" glossy /opaque lacquered wood

Legno laccato lucido/opaco "Nero Giza"
"Nero Giza" glossy/ opaque lacquered wood

Legno verniciato Bronzo Antico
Antique Bronze painted wood

Legno verniciato Piombo
Lead painted wood

PARTI INTERNE/ INTERNAL PARTS

"Elite grey"
"Elite grey"

RIPIANO INTERNO/INSIDE SHELF
per modulo ad ante/ for door s module

Cristallo extralight
Extralight glass

PIANO MARMO (OPZIONALE)/ MARBLE TOP (OPTIONAL)

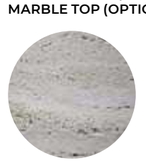

Travertino Romano spazzolato naturale
Natural brushed Travertino Romano

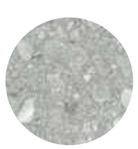

Ceppo di Gré® spazzolato
Brushed Ceppo di Gré®

MENSOLA SUPERIORE SAGOMATA (OPZIONALE) SHAPED UPPER SHELF (OPTIONAL)

Cristallo extralight
Extralight glass

› INDEX

▲ **HIDE&SEEK**
Struttura in legno laccato lucido "Rosso Persia"
"Rosso Persia" glossy lacquered wood structure

Hide&Seek

Pietro Russo / 2021

Contenitore con struttura, ripiani e mezzi-cilindri in legno laccato lucido o opaco Colori disponibili: "Bianco Camargue", "Sabbia del Nilo, "Rosa Jaipur", "Rosso Persia", "Bordeaux Etruria", "Verde Provenza", "Blu Pacifico", "Grigio Londra", "Nero Giza". Mezzi-cilindri con apertura bifacciale. Disponibile versione con cilindri girevoli, in posizioni prestabilite, che permettono la chiusura dei vani. Dettagli in ottone satinato.

Sideboard with structure, shelves and half-cylinder in glossy or opaque lacquered wood. Available colours: "Bianco Camargue", "Sabbia del Nilo, "Rosa Jaipur", "Rosso Persia", "Bordeaux Etruria", "Verde Provenza", "Blu Pacifico", "Grigio Londra", "Nero Giza". Half-cylinder with front or rear opening. Available version with rotating cylinders, in pre-established positions, which allows the closing of the compartments. Satin brass details.

Cm	**Inches**
150 x 50 x 85	59¼" x 19¾" x 33½"
150 x 50 x 125	59¼" x 19¾" x 49¼"
150 x 50 x 165	59¼" x 19¾" x 65"
250 x 50 x 61	98½" x 19¾" x 24½"

TECHNICAL DRAWINGS

STRUTTURA, RIPIANI E MEZZI CILINDRI/STRUCTURE, SHELVES AND HALF-CYLINDER

Legno laccato lucido/opaco "Bianco Camargue"
"Bianco Camargue" glossy/ opaque lacquered wood

Legno laccato lucido/opaco "Sabbia del Nilo"
"Sabbia del Nilo" glossy/ opaque lacquered wood

Legno laccato lucido/opaco "Bianco Camargue"
"Bianco Camargue" glossy/ opaque lacquered wood

Legno laccato lucido/opaco "Rosso Persia"
"Rosso Persia" glossy /opaque lacquered wood

Legno laccato lucido/opaco "Bordeaux Etruria"
"Bordeaux Etruria" glossy/ opaque lacquered wood

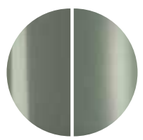

Legno laccato lucido/opaco "Verde Provenza"
"Verde Provenza" glossy/ opaque lacquered wood

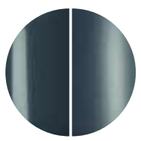

Legno laccato lucido/opaco "Blu Pacifico"
"Blu Pacifico" glossy/ opaque lacquered wood

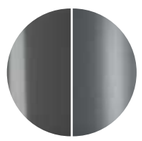

Legno laccato lucido/opaco "Grigio Londra"
"Grigio Londra" glossy /opaque lacquered wood

Legno laccato lucido/opaco "Nero Giza"
"Nero Giza" glossy/ opaque lacquered wood

DETTAGLI/DETAILS

Ottone satinato
Satin brass

› INDEX

▲ **HIDE&SEEK**
Struttura in legno laccato lucido "Rosso Persia"
"Rosso Persia" glossy lacquered wood structure

▲ **HIDE&SEEK**
Struttura in legno laccato opaco "Rosso Persia"
"Rosso Persia" opaque lacquered wood structure

▲ **HIDE&SEEK**
Struttura in legno laccato lucido "Grigio Londra"
"Grigio Londra" glossy lacquered wood structure

▲ **HIDE&SEEK**
Struttura in legno laccato opaco "Grigio Londra"
"Grigio Londra" opaque lacquered wood structure

▲ **HIDE&SEEK**
Struttura in legno laccato lucido "Nero Giza"
"Nero Giza" glossy lacquered wood structure

▲ **HIDE&SEEK**
Struttura in legno laccato opaco "Nero Giza"
"Nero Giza" opaque lacquered wood structure

▲ **HIDE&SEEK**
Struttura in legno laccato lucido "Verde Provenza"
"Verde Provenza" glossy lacquered wood structure

▲ **HIDE&SEEK**
Struttura in legno laccato lucido "Grigio Londra"
"Grigio Londra" glossy lacquered wood structure

› INDEX

▲ **HIDE&SEEK DOOR**
Struttura in legno laccato lucido "Bordeaux Etruria"/Dettagli ottone satinato
"Bordeaux Etruria" glossy lacquered wood structure/Satin brass details

Hide&Seek Door

Pietro Russo / 2024

Contenitore con struttura, ripiani, ante e mezzo-cilindro girevole in legno laccato lucido o opaco.
Colori disponibili: "Bianco Camargue", "Sabbia del Nilo, "Rosa Jaipur", "Rosso Persia", "Bordeaux Etruria", "Verde Provenza", "Blu Pacifico", "Grigio Londra", "Nero Giza".
Dettagli in ottone satinato. Contenitore con anta push and pull con ripiano interno in legno laccato nella stessa finitura.
Su richiesta versione con apertura anta bifacciale.

Sideboard with structure, shelves, doors and rotating half-cylinder in glossy or opaque lacquered wood. Available colours: "Bianco Camargue", "Sabbia del Nilo, "Rosa Jaipur", "Rosso Persia", "Bordeaux Etruria", "Verde Provenza", "Blu Pacifico", "Grigio Londra", "Nero Giza". Satin brass details.
Unit with push and pull door with wooden lacquered shelf in the same finish.
On request version with double-sided door opening.

Cm	**Inches**
200 x 50 x 76	78¾" x 19¾" x 30"
250 x 50 x 76	98½" x 19¾" x 30"

TECHNICAL DRAWINGS

STRUTTURA, RIPIANI E MEZZI CILINDRI/STRUCTURE, SHELVES AND HALF-CYLINDER

Legno laccato lucido/opaco "Bianco Camargue"
"Bianco Camargue" glossy/ opaque lacquered wood

Legno laccato lucido/opaco "Sabbia del Nilo"
"Sabbia del Nilo" glossy/ opaque lacquered wood

Legno laccato lucido/opaco "Bianco Camargue"
"Bianco Camargue" glossy/ opaque lacquered wood

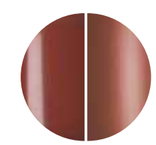

Legno laccato lucido/opaco "Rosso Persia"
"Rosso Persia" glossy /opaque lacquered wood

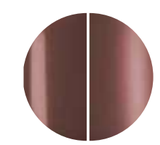

Legno laccato lucido/opaco "Bordeaux Etruria"
"Bordeaux Etruria" glossy/ opaque lacquered wood

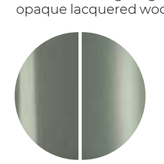

Legno laccato lucido/opaco "Verde Provenza"
"Verde Provenza" glossy/ opaque lacquered wood

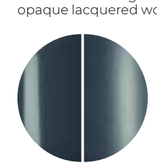

Legno laccato lucido/opaco "Blu Pacifico"
"Blu Pacifico" glossy/ opaque lacquered wood

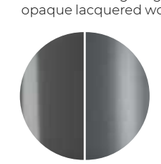

Legno laccato lucido/opaco "Grigio Londra"
"Grigio Londra" glossy /opaque lacquered wood

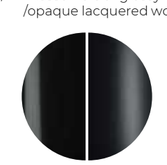

Legno laccato lucido/opaco "Nero Giza"
"Nero Giza" glossy/ opaque lacquered wood

DETTAGLI/DETAILS

Ottone satinato
Satin brass

› INDEX

▲ **KUMI**
Piano in marmo lucido naturale Verde Alpi
Natural polished Verde Alpi marble top

Kumi

Carlo Colombo / 2020

Mobile con struttura in legno tinto nero a poro aperto, rivestita frontalmente e lateralmente con fascia zigrinata a mano.
Maniglie e parti metalliche in metallo laccato color fango.
Piano disponibile in marmo 20mm bisellato lucido naturale Calacatta Vagli, Verde Alpi, Arabescato Orobico Rosso satinato, Dover White satinato oppure cristallo temperato 6mm retroverniciato nero brillante.
Vani con anta dotati di ripiano in legno.

Disponibile nelle seguenti versioni:

Versione h 73,2/74,6 con ante e cassetti.
Versione h 73,2/74,6 con ante, cassetti e vano a giorno
Versione h 108,6/110 con ante, cassetti e vano a ribalta con schienale interno specchiato 6mm e dotato di luce interna LED attivata da un sensore all'apertura dell'anta.

NOTE TECNICHE SUI MATERIALI

MARMO | Il marmo è un materiale naturale di origine sedimentaria che può presentare particolarità come venature, lievi irregolarità superficiali, colorazioni differenti e cristallizzazioni. Queste peculiarità sono da attribuirsi alla naturalezza del materiale e non sono da considerarsi difetti ma caratteristiche tipiche del marmo.
Ogni prodotto risulterà unico, esclusivo e non replicabile.
I nostri marmi vengono trattati con un prodotto idrorepellente che permette una maggiore protezione della superficie stessa, aumentando l'impermeabilità.
Questo trattamento non esclude la vulnerabilità del marmo alle sostanze acide.

Sideboard with structure in black stained open pore wood. Front and sides cladded with hand knurled border.
Handles and metal parts lacquered in the "fango" colour.
Top available in bevelled 20mm natural polished Calacatta Vagli, natural polished Verde Alpi, satin Arabescato Orobico Rosso marble, satin Dover White or 6mm thick tempered bright black painted glass.
Modules with doors supplied with inside wooden shelf.

Available in the following versions:

Version h 73,2/74,6 with doors and drawers.
Version h 73,2/74,6 with doors, drawers and open module.
Version h 108,6/110 with side doors, drawers and unit with flap door with 6mm inside mirrored back and supplied with inside LED light turned on by sensor as flap door is opened.

TECHNICAL INFORMATION ON THE MATERIALS

MARBLE | The marble is a natural material of sedimentary origin that can present particularities such as veins, slight surface irregularities, different colors and crystallizations. These peculiarities are to be attributed to the naturalness of the material and are not to be considered defects but typical characteristics of marble.
Each product will be unique, exclusive and non-replicable.
Our marbles are treated with water-repellent products which affords greater protection to the surface of the marble, improving its impermeability.
This treatment doesn't exclude the vulnerability of the marble to acid substances.

Cm
Top cristallo
143 x 50 x 73,2
194 x 50 x 73,2
143 x 50 x 108,6

Top cristallo
143 x 50 x 74,6
194 x 50 x 74,6
143 x 50 x 110

Inches
Glass top
56½" x 19¾" x 29"
76½" x 19¾" x 29"
56½" x 19¾ x 43"

Marble top
56½" x 19¾" x 29½"
76½" x 19¾" x 29½"
56½ x 19¾ x 43½"

TECHNICAL DRAWINGS

STRUTTURA/STRUCTURE

Legno tinto nero poro aperto
Black open pore stained wood

VERSIONE PIANO MARMO/MARBLE TOP VERSION

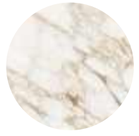

Marmo lucido naturale Calacatta Vagli
Natural polished Calacatta Vagli marble

Marmo lucido naturale Verde Alpi
Natural polished Verde Alpi marble

Marmo Arabescato Orobico Rosso satinato
Arabescato Orobico Rosso satin marble

Marmo satinato Dover white
Satin Dover white marble

VERSIONE PIANO CRISTALLO/ GLASS TOP VERSION

Cristallo retroverniciato nero brillante
Bright black painted glass

VERSIONE H.110/ H.110 VERSION

SCHIENALE INTERNO/ INSIDE BACK

Specchio
Mirror

LUCE INTERNA/ INSIDE LIGHT

LED 15W
108 lm
3000K
Cable lenght: 1,5mt

PARTI METALLICHE/ METAL PARS

Metallo laccato "fango"
Metal lacquered "fango"

› INDEX

▲ **PANDORA**
Esterno in foglia oro ossidata / Interno in foglia oro con ripiano in cristallo extralight
Oxidated gold leaf outside / Gold leaf inside with 8mm extralight glass shelves

Pandora

Pinuccio Borgonovo / 2014

Madia in cristallo 8mm extralight temperato, rivestito in foglia oro applicata con lavorazione manuale ed esclusiva. Grazie a questo trattamento, il contenitore assume una colorazione disomogenea e unica all'esterno e mantiene la finitura dorata all'interno. Dotata di ripiani in cristallo 8mm extralight temperato. Struttura e maniglie in metallo verniciate bronzo patinato. Piani in legno rivestiti in foglia oro. Collezione in edizione numerata.

Sideboard in 8mm extralight tempered glass covered by gold leaf applied by hand with an exclusive treatment. Thanks to this process the unit has an irregular and unique finish outside and a gold finish inside. Supplied with 8mm extralight tempered glass shelves. Patinated bronze lacquered metal structure and handles. Wooden tops covered by gold leaf. Collection in numbered edition.

NOTE TECNICHE SUI MATERIALI

FINITURE ARTIGIANALI | Le finiture manuali ed esclusive, risultato del processo di ossidazione di foglia argento, oro e rame, possono presentare macchie e striature, oltre a differenze cromatiche. Tali disomogeneità sono caratteristiche che non devono essere considerate difetti ma elementi distintivi, tipici dell'ossidazione manuale, che esaltano la bellezza e la peculiarità del pezzo unico.

TECHNICAL INFORMATION ON THE MATERIALS

ARTISANAL FINISHES | Artisanal and exclusive finishes that are obtained from the oxidation of silver, gold and copper leaves may show marks and spots, as well as variations in colour. These differences are inevitable and should not be considered imperfections but evidence of the hand-crafted process.
They enhance the beauty and distinctiveness of a unique piece.

Cm	**Inches**
162 x 52 x 71	64" x 20½" x 28"
162 x 52 x 100	64" x 20½" x 39½"
162 x 52 x 126	64" x 20½" x 49¾"
202 x 52 x 71	79¾" x 20½" x 28"

TECHNICAL DRAWINGS

STRUTTURA/STRUCTURE

Esterno- foglia oro ossidata
Interno- foglia oro
Outside- oxidated gold leaf
Inside- gold leaf

BASE E MANIGLIE/BASE AND HANDLES

Metallo verniciato bronzo patinato
Patinated bronze lacquered

RIPIANI/SHELVES

Cristallo extralight
Extralight glass

› INDEX

Pandora Cashmere

Pinuccio Borgonovo / 2020

Madia in cristallo 8mm extralight temperato, verniciato nella finitura esclusiva spazzolata "Cashmere" nei colori gold grey o anthracite. Interno retroverniciato nero brillante. Dotata di ripiani in cristallo 8mm extralight temperato. Struttura e maniglie in metallo e base in legno, verniciati bronzo patinato. Collezione in edizione numerata.

Sideboard in 8mm tempered extralight glass painted with the exclusive "Cashmere" brushed finish in the colours gold grey or anthracite. Bright black painted inside. Supplied with 8mm extralight tempered glass shelves. Patinated bronze lacquered metal structure, handles and wooden base. Collection in numbered edition.

NOTE TECNICHE SUI MATERIALI

CRISTALLO | Le finiture esclusive, risultato della lavorazione manuale realizzata sul cristallo, possono presentare striature e differenze cromatiche.
Queste caratteristiche non devono essere considerate difetti ma elementi distintivi del processo artigianale che esaltano la bellezza e la peculiarità del pezzo unico.

TECHNICAL INFORMATION ON THE MATERIALS

GLASS | Exclusive finishes, resulting from the craftsmanship on the glass, may show streaks and chromatic differences. These characteristics should not be considered imperfections but distinctive evidence of the hand-made process that enhance the beauty and peculiarity of the unique piece.

Cm	**Inches**
162 x 52 x 71	64" x 20½" x 28"
162 x 52 x 100	64" x 20½" x 39½"
162 x 52 x 126	64" x 20½" x 49¾"
202 x 52 x 71	79¾" x 20½" x 28"

TECHNICAL DRAWINGS

STRUTTURA/STRUCTURE

Esterno- cristallo "Cashmere" gold grey/ Interno- cristallo nero brillante
Outside- "Cashmere" gold grey glass/
Inside-Bright black glass

Esterno- cristallo "Cashmere" anthracite/ Interno- cristallo nero brillante
Outside- "Cashmere" anthracite glass/
Inside-Bright black glass

BASE E MANIGLIE/ BASE AND HANDLES

Metallo verniciato bronzo patinato
Patinated bronze lacquered

RIPIANI/SHELVES

Cristallo extralight
Extralight glass

› INDEX

Pandora Craquelé

Pinuccio Borgonovo / 2016

Madia in cristallo 8mm extralight temperato, decorato con lavorazione manuale ed esclusiva. Dotata di ripiani in cristallo 8mm extralight temperato. Struttura e maniglie in metallo e base in legno, verniciati bronzo patinato.
Collezione in edizione numerata.

Sideboard in 8mm tempered extralight glass decorated by hand with exclusive treatment. Supplied with 8mm extralight tempered glass shelves. Patinated bronze lacquered metal structure, handles and wooden base.
Collection in numbered edition.

NOTE TECNICHE SUI MATERIALI

CRISTALLO | Le finiture esclusive, risultato della lavorazione manuale realizzata sul cristallo, possono presentare striature e differenze cromatiche.
Queste caratteristiche non devono essere considerate difetti ma elementi distintivi del processo artigianale che esaltano la bellezza e la peculiarità del pezzo unico.

TECHNICAL INFORMATION ON THE MATERIALS

GLASS | Exclusive finishes, resulting from the craftsmanship on the glass, may show streaks and chromatic differences. These characteristics should not be considered imperfections but distinctive evidence of the hand-made process that enhance the beauty and peculiarity of the unique piece.

Cm	**Inches**
162 x 52 x 71	64” x 20½” x 28”
162 x 52 x 100	64” x 20½” x 39½”
162 x 52 x 126	64” x 20½” x 49¾”
202 x 52 x 71	79¾” x 20½” x 28”

TECHNICAL DRAWINGS

Cristallo Craquelé
Craquelé glass

BASE E MANIGLIE
BASE AND HANDLES

Metallo verniciato bronzo patinato
Patinated bronze lacquered

RIPIANI/SHELVES

Cristallo extralight
Extralight glass

▲ **PANDORA LIGHT**
Dettaglio piano inferiore in marmo spazzolato Emperador Brown
Brushed Emperador Brown marble bottom shelf detail

Pandora Light

Pinuccio Borgonovo / 2016

Madia in cristallo 8mm extralight temperato con top in cristallo 8mm verniciato bronzo patinato. Dotata di ripiani in cristallo 8mm extralight temperato. Struttura e maniglie in metallo verniciate bronzo patinato. Piano inferiore in legno rivestito in foglia oro oppure in marmo Emperador Brown spazzolato. Disponibile versione con schienale in cristallo e piano inferiore in legno verniciati bronzo patinato.
Collezione in edizione numerata.

Sideboard in 8mm extralight tempered glass with 8mm patinated bronze painted glass top. Supplied with 8mm extralight tempered glass shelves. Patinated bronze lacquered metal structure and handles. Wooden bottom shelf covered by gold leaf or brushed Emperador Brown marble. Also available version with patinated bronze lacquered glass back and wooden bottom shelf.
Collection in numbered edition.

NOTE TECNICHE SUI MATERIALI

CRISTALLO | Le finiture esclusive, risultato della lavorazione manuale realizzata sul cristallo, possono presentare striature e differenze cromatiche.
Queste caratteristiche non devono essere considerate difetti ma elementi distintivi del processo artigianale che esaltano la bellezza e la peculiarità del pezzo unico.

MARMO | Il marmo è un materiale naturale di origine sedimentaria che può presentare particolarità come venature, lievi irregolarità superficiali, colorazioni differenti e cristallizzazioni. Queste peculiarità sono da attribuirsi alla naturalezza del materiale e non sono da considerarsi difetti ma caratteristiche tipiche del marmo. Ogni prodotto risulterà unico, esclusivo e non replicabile.

TECHNICAL INFORMATION ON THE MATERIALS

GLASS | Exclusive finishes, resulting from the craftsmanship on the glass, may show streaks and chromatic differences. These characteristics should not be considered imperfections but distinctive evidence of the hand-made process that enhance the beauty and peculiarity of the unique piece.

MARBLE | The marble is a natural material of sedimentary origin that can present particularities such as veins, slight surface irregularities, different colors and crystallizations. These peculiarities are to be attributed to the naturalness of the material and are not to be considered defects but typical characteristics of marble. Each product will be unique, exclusive and non-replicable.

Cm	**Inches**
162 x 52 x 71	64" x 20½" x 28"
162 x 52 x 100	64" x 20½" x 39½"
162 x 52 x 126	64" x 20½" x 49¾"
202 x 52 x 71	79¾" x 20½" x 28"

TECHNICAL DRAWINGS

STRUTTURA/STRUCTURE

Cristallo extralight
Extralight glass

TOP

Cristallo verniciato bronzo patinato
Patinated bronze painted glass

MANIGLIE E PARTI METALLICHE/HANDLES AND METAL PARTS

Metallo verniciato bronzo patinato
Patinated bronze lacquered metal

RIPIANI E SCHIENALE/ SHELVES AND BACK

Cristallo extralight
Extralight glass

PIANO INFERIORE/BOTTOM SHELF

Legno rivestito foglia oro
Gold leaf wood covered

Marmo spazzolato Emperador Brown
Brushed Emperador Brown marble

new version 2022

STRUTTURA/STRUCTURE

Cristallo extralight
Extralight glass

TOP E SCHIENALE/ TOP AND BACK

Cristallo verniciato bronzo patinato
Patinated bronze painted glass

MANIGLIE E PARTI METALLICHE/HANDLES AND METAL PARTS

Metallo verniciato bronzo patinato
Patinated bronze lacquered metal

RIPIANI/SHELVES

Cristallo extralight
Extralight glass

PIANO INFERIORE/ BOTTOM SHELF

Legno verniciato bronzo patinato
Patinated bronze lacquered wood

› INDEX

▲ **SODA**
Struttura in legno frassino tinto nero poro aperto e anta in cristallo fuso temperato "grigio Italia"/
Schienale e ripiani in cristallo "grigio Italia" / dettagli ottone satinato
Black oper pore stained ash structure and molten tempered glass "grigio Italia" door/
Back and shelves tempered smoked "grigio Italia" glass/satin brass details.

Soda

Draga & Aurel / 2022

Vetrina con struttura in legno laccato color "elephant grey" e anta in cristallo fuso 6mm temperato verniciato color ambra.

Disponibile versione con struttura in legno frassino tinto nero a poro aperto e anta in cristallo fuso 6mm temperato "grigio Italia". Entrambe con schienale e ripiani in cristallo "grigio Italia" 6mm temperato. Dettagli in ottone satinato.

Disponibile versione con struttura in legno laccato opaco color "Sabbia del Nilo" e anta in cristallo fuso 6mm temperato verniciato color ametista. Disponibile anche con anta in cristallo fuso 6mm temperato extralight. Schienale e ripiani in cristallo extralight 6mm temperato. A richiesta schienale in cristallo fuso 6mm temperato verniciato color ametista. Dettagli in bronzo patinato.

Sideboard with "elephant grey" lacquered wooden structure and 6mm molten tempered glass amber color lacquered door.

Also available version with black open pore stained ash structure and 6mm molten tempered glass "grigio Italia" door. Both version with back and shelves in 6mm tempered smoked "grigio Italia" glass. Details in satin brass.

Available also new version with "Sabbia del Nilo" opaque lacquered wooden structure and 6mm molten tempered amethyst color lacquered glass door. Available also with 6mm molten tempered extralight glass door. Back and shelves in 6mm tempered extralight glass. On request 6mm molten tempered amethyst color lacquered glass back. Patinated bronze metal details.

Cm
120 x 46 x 165

Inches
47¼" x 18¼" x 65"

TECHNICAL DRAWINGS

STRUTTURA/STRUCTURE

Legno laccato "elephant grey
"Elephant grey" lacquered wood

ANTE/DOOR

Cristallo fuso temperato verniciato ambra
Molten tempered glass lacquered amber color

STRUTTURA/STRUCTURE

Frassino tinto nero a poro aperto
Black open pore stained ash

ANTE/DOOR

Cristallo fuso temperato "grigio Italia"
Molten tempered glass "grigio Italia"

SCHIENALE E RIPIANI BACK AND SHELVES

Cristallo "grigio Italia"
"Grigio Italia" glass

DETTAGLI/DETAILS

Ottone satinato
Satin brass

SCHIENALE E RIPIANI BACK AND SHELVES

Cristallo "grigio Italia"
"Grigio Italia" glass

DETTAGLI/DETAILS

Ottone satinato
Satin brass

STRUTTURA/STRUCTURE

Laccato opaco "Sabbia del Nilo"
Opaque lacquered "Sabbia del Nilo"

ANTE/DOOR

Cristallo fuso temperato verniciato ametista
Molten tempered glass lacquered ametista color

Cristallo fuso temperato "extralight"
Molten tempered glass "extralight"

STRUTTURA/STRUCTURE

Laccato opaco "Sabbia del Nilo"
Opaque lacquered "Sabbia del Nilo"

ANTE/DOOR

Cristallo fuso temperato verniciato ametista
Molten tempered glass lacquered ametista color

SCHIENALE E RIPIANI BACK AND SHELVES

Cristallo extralight
Extralight glass

DETTAGLI/DETAILS

Bronzo patinato
Patinated bronze

SCHIENALE/BACK

Cristallo fuso temperato verniciato ametista
Molten tempered glass lacquered ametista color

RIPIANI/SHELVES

Cristallo extralight
Extralight glass

DETTAGLI/DETAILS

Bronzo patinato
Patinated bronze

› INDEX

▲ **SODA**
Struttura in legno laccato color "elephant grey" e ante cristallo fuso temperato verniciato color ambra/Schienale e ripiani in cristallo "grigio Italia"/dettagli ottone satinato
"Elephant grey" lacquered wooden structure and molten tempered glass amber color lacquered door/ back and shelves in smoked "grigio Italia" glass/satin brass details

▲ **SODA**
Struttura in legno frassino tinto nero a poro aperto e anta in cristallo fuso temperato "grigio Italia"/Schienale e ripiani in cristallo "grigio Italia" / dettagli ottone satinato
Black oper pore stained ash structure and molten tempered glass "grigio Italia" door/ Back and shelves tempered smoked "grigio Italia" glass/satin brass details.

▲ **SODA**
Struttura in legno laccato opaco color "Sabbia del Nilo" e ante cristallo fuso temperato verniciato color ametista/Schienale e ripiani in cristallo extralight/ dettagli bronzo patinato
"Sabbia del Nilo" opaque lacquered wooden structure and molten tempered glass amethyst color lacquered door/ back and shelves in "extralight" glass/ patinated bronze details

▲ **SODA**
Struttura in legno laccato opaco color "Sabbia del Nilo" e ante cristallo fuso temperato verniciato color ametista/Schienale cristallo fuso temperato vernicaito color ametista e ripiani in cristallo extralight/dettagli bronzo patinato
"Sabbia del Nilo" opaque lacquered wooden structure and molten tempered glass amethyst color lacquered door/ molten tempered amethyst color lacquered glass back and shelves in "extralight" glass/patinated bronze details

▲ **SODA**
Struttura in legno laccato opaco color "Sabbia del Nilo" e ante cristallo fuso temperato verniciato color ametista/ Schienale e ripiani in cristallo extralight/ dettagli bronzo patinato
"Sabbia del Nilo" opaque lacquered wooden structure and molten tempered glass amethyst color lacquered door/ back and shelves in "extralight" glass/ patinated bronze details

› INDEX

▲ **STAMI SIDEBOARD**
Contenitore rivestito in Fard loden green 2357
Unit covered in Fard loden green 2357

Stami Sideboard

Studiopepe / 2024

Madia con base in frassino curvato tinto nero a poro aperto e dettagli in ottone lucido. Contenitore in legno rivestito in pelle Fard nei colori del campionario. Dotata di ripiano interno in cristallo extralight 8mm temperato.

Sideboard with curved black open pore stained ash base and bright brass details. Wooden unit covered by leather Fard as per samples. Supplied with 8mm extralight inside glass shelf.

Cm
179 x 50 x 75
233 x 50 x 75

Inches
70½" x 19¾" x 29¾"
91¾" x 19¾" x 29¾"

TECHNICAL DRAWINGS

BASE/BASE

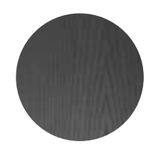

Frassino tinto nero a poro aperto
Black open pore stained ash

CONTENITORE/UNIT

Legno rivestito in pelle fard nei colori del campionario
Wood covered leather fard as per samples

DETTAGLI/DETAILS

Ottone lucido
Birght brass

› INDEX

Tama

Carlo Colombo / 2015

Mobile bar in frassino tinto nero a poro aperto con parti metalliche laccato ottone satinato. Interno rivestito in specchio 5mm "grigio Italia" inciso. Ripiano interno in cristallo "grigio Italia" 8mm temperato. Dotata di luce interna LED attivata da un sensore all'apertura delle ante.

Black open pore stained ash wooden bar unit and satin brass lacquered metal parts. Inside covered by 5mm engraved smoked "grigio Italia" mirror. Supplied with 8mm tempered smoked "grigio Italia" glass shelf. Supplied with inside LED light turned on by sensor as doors are opened.

Cm
70 x 40 x 141,5

Inches
27¾" x 15¾" x 55¾"

TECHNICAL DRAWINGS

STRUTTURA/STRUCTURE

Frassino tinto nero a poro aperto
Black open pore stained ash

PARTI METALLICHE/METAL PARTS

Ottone satinato
Satin brass

INTERNO/INSIDE

Specchio "grigio Italia" con incisione a rombi
Smoked "grigio Italia" mirror with rhomboidal engraved pattern

RIPIANO INTERNO/ INSIDE SHELF

Cristallo "grigio Italia"
"Grigio Italia" glass

LUCE INTERNA/ INSIDE LIGHT

LED 15W
108 lm
3000K
Cable lenght: 1,5mt

› INDEX

Tama Crédence

Carlo Colombo / 2016

Madia in frassino tinto nero a poro aperto con parti metalliche laccate ottone satinato. Top in cristallo temperato 6mm e schienale interno in cristallo 6mm entrambi retroverniciati liquirizia brillante. Sullo schienale interno incisione a rombi. Ripiani interni in cristallo "grigio Italia" 8mm temperato e vassoi portaoggetti in legno. Dotata di luce interna LED attivata da un sensore all'apertura delle ante.

Sideboard in black open pore stained ash with satin brass lacquered metal parts. 6mm tempered glass top and 6mm inside back both bright liquorice painted. Rhomboidal engraved pattern on the inside glass back. Supplied with 8mm tempered smoked "grigio Italia" glass shelf and wooden trays. Supplied with inside LED light turned on by sensor as doors are opened.

Cm
240 x 48 x 72

Inches
94½" x 19" x 28½"

TECHNICAL DRAWINGS

STRUTTURA/STRUCTURE

Frassino tinto nero a poro aperto
Black open pore stained ash

PARTI METALLICHE/ METAL PARTS

Ottone satinato
Satin brass

PIANO/TOP

Cristallo retroverniciato liquirizia brillante
Bright liquorice painted glass

SCHIENALE INTERNO/ INSIDE BACK

Cristallo retroverniciato liquirizia brillante con incisione a rombi
Bright liquorice painted glass with rhomboidal engraved pattern

RIPIANO INTERNO/ INSIDE SHELF

Cristallo "grigio Italia"
"Grigio Italia" glass

LUCE INTERNA/ INSIDE LIGHT

LED 15W
108 lm
3000K
Cable lenght: 1,5mt

› INDEX

Tama Vitrine

Carlo Colombo / 2020

Madia in frassino tinto nero a poro aperto. Parti metalliche laccate ottone satinato. Top in cristallo temperato 6mm e schienale interno in cristallo 6mm entrambi retroverniciati liquirizia brillante. Sullo schienale interno incisione a rombi. Dotato di ripiani in cristallo "grigio Italia" 8mm.
Anta centrale in cristallo 4mm e alluminio color bronzo. Dotata di luce interna LED attivata da un sensore all'apertura delle ante.

Disponibile fino ad esaurimento scorte.

Sideboard in black open pore stained ash. Satin brass lacquered metal parts. 6mm tempered glass top and 6mm inside back both bright liquorice painted. Rhomboidal engraved pattern on the inside glass back. Supplied with 8mm tempered smoked "grigio Italia" glass shelves.
Central door in 4mm glass and aluminium in the colour bronze. Supplied with inside LED light turned on by sensor as doors are opened.

NOTE TECNICHE SUI MATERIALI

CRISTALLO | Le finiture esclusive, risultato della lavorazione manuale realizzata sul cristallo, possono presentare striature e differenze cromatiche.
Queste caratteristiche non devono essere considerate difetti ma elementi distintivi del processo artigianale che esaltano la bellezza e la peculiarità del pezzo unico.

TECHNICAL INFORMATION ON THE MATERIALS

GLASS | Exclusive finishes, resulting from the craftsmanship on the glass, may show streaks and chromatic differences. These characteristics should not be considered imperfections but distinctive evidence of the hand-made process that enhance the beauty and peculiarity of the unique piece.

Cm
125 x 49 x 131

Inches
49¼" x 19½" x 51¾"

TECHNICAL DRAWINGS

STRUTTURA/STRUCTURE

Frassino tinto nero a poro aperto
Black open pore stained ash

PARTI METALLICHE/ METAL PARTS

Ottone satinato
Satin brass

ANTA CENTRALE/ CENTRAL DOOR

Cristallo/Alluminio color bronzo
Glass/ Aluminium colour bronze

PIANO/TOP

Cristallo retroverniciato liquirizia brillante
Bright liquorice painted glass

SCHIENALE INTERNO/ INSIDE BACK

Cristallo retroverniciato liquirizia brillante con incisione a rombi
Bright liquorice painted glass with rhomboidal engraved pattern

RIPIANO INTERNO/ INSIDE SHELF

Cristallo "grigio Italia"
"Grigio Italia" glass

LUCE INTERNA/ INSIDE LIGHT

LED 15W
108 lm
3000K
Cable lenght: 1,5mt

› INDEX

Technical — module

5th Avenue | Marcello Pozzi , 2019

PRODUCT INFORMATION

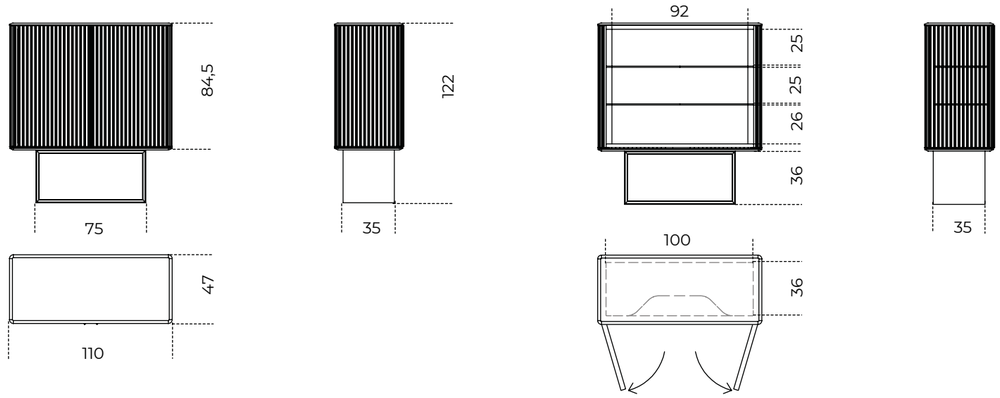

5th Avenue Crédence | Marcello Pozzi , 2020

PRODUCT INFORMATION

Versione 2 moduli A
Version with 2 modules A

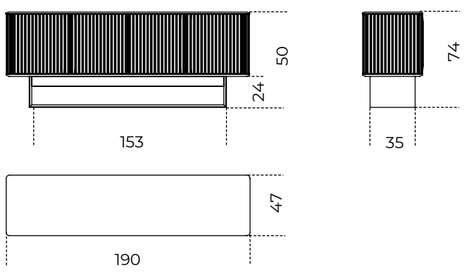

Versione 3 moduli A
Version with 3 modules A

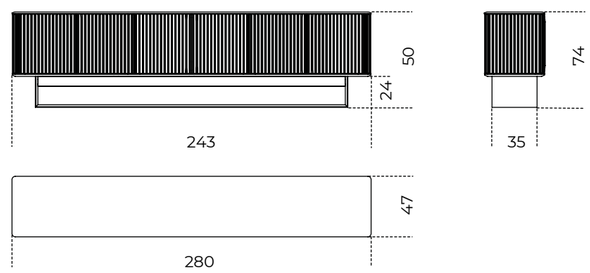

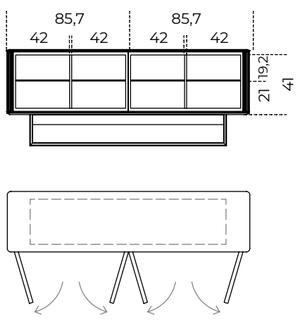

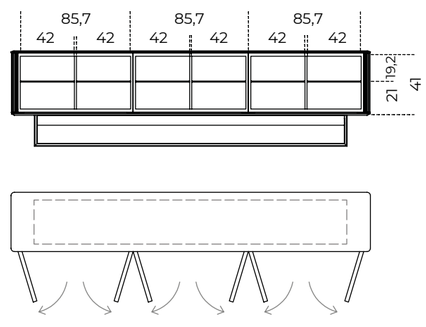

Vano versione A / Version A

n.2 ripiani in cristallo extralight
n. 2 extralight glass shelves

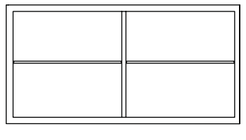

Vano versione B / Version B

n.2 ripiani in cristallo extralight +
n.1 vano centrale
n. 2 extralight glass shelves +
n. 1 central compartment

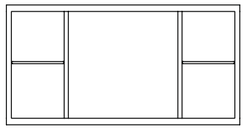

Vano versione C / Version C

n.4 ripiani in cristallo extralight +
n.4 vassoi in frassino tinto nero poro aperto
n. 4 extralight glass shelves +
n. 4 black open pore stained ash wooden tray

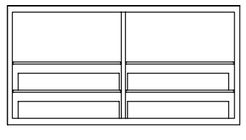

Admira | Silvia Gallotti , 2025

PRODUCT INFORMATION

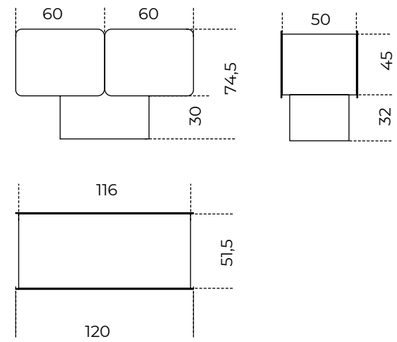

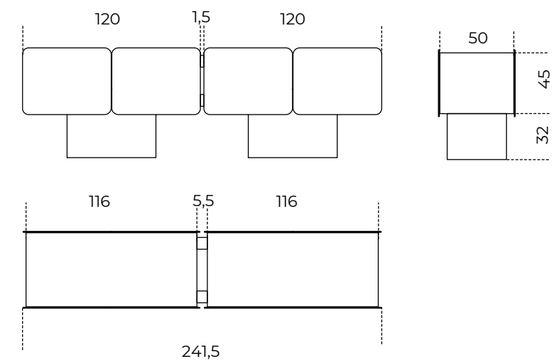

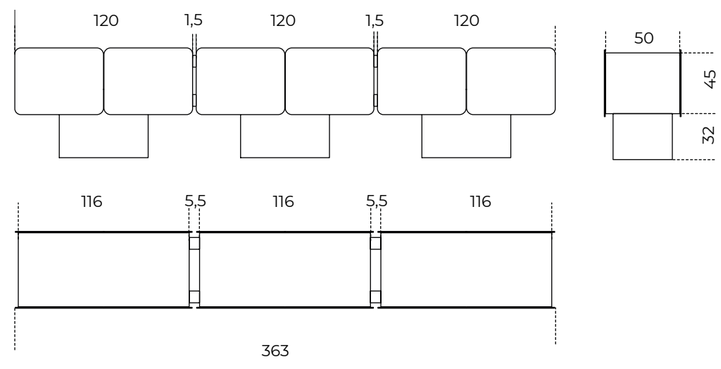

Athus | Oscar e Gabriele Buratti, 2017

PRODUCT INFORMATION

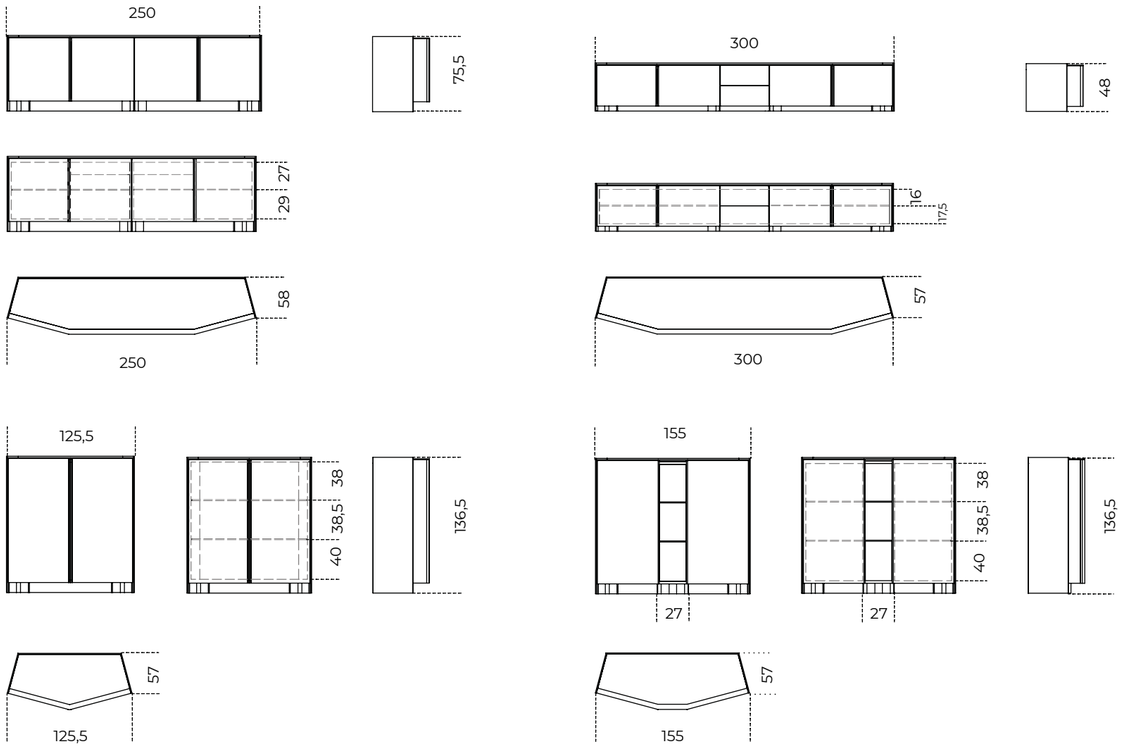

Diedro | Pietro Russo , 2022

PRODUCT INFORMATION

Versione freestanding / Freestanding version

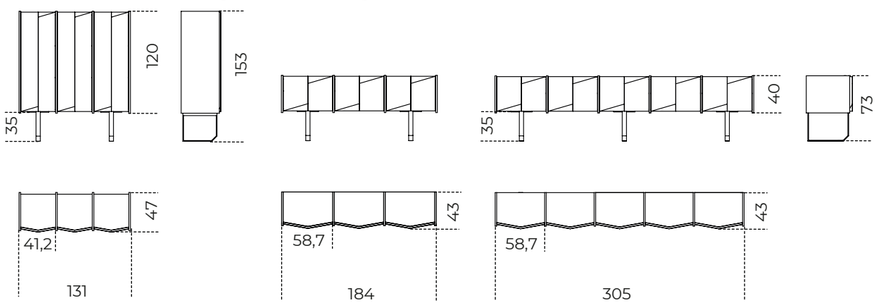

Versione pensile / Suspended version

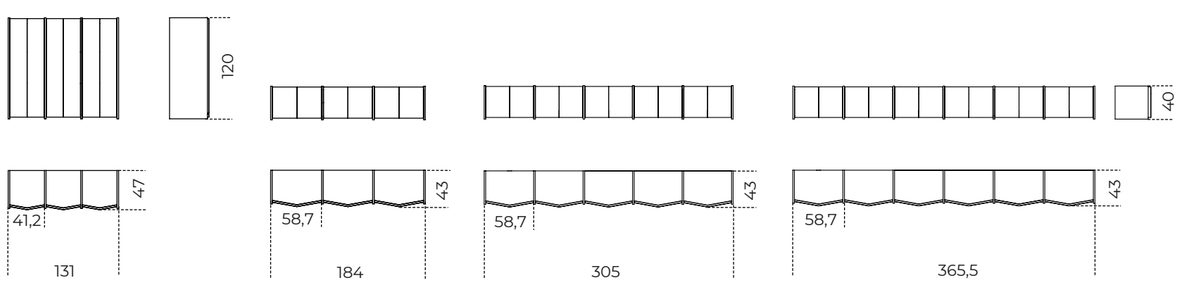

Gastone | Carlo Colombo , 2023

PRODUCT INFORMATION

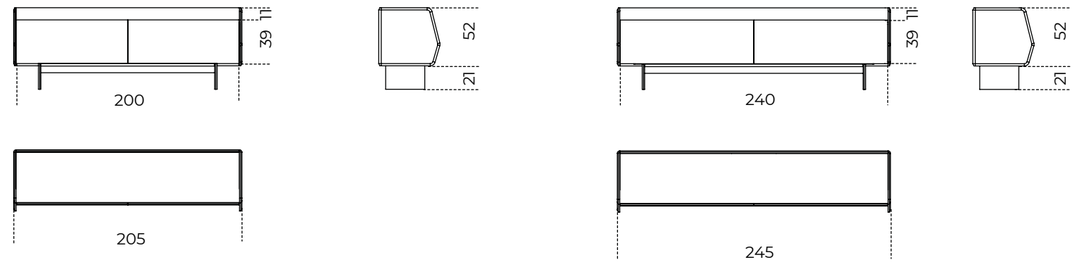

Versione AA (ante)
Version AA (doors)

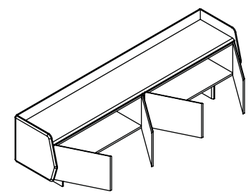

Cm	Inches
205 x 55 x 73,5h	80¾" x 21¾" x 29"
245 x 55 x 73,5h	96½" x 21¾" x 29"

Ripiano interno in cristallo extralight
Inside extralight glass shelf

Cm	Inches
100	39½"
120	47¼"

Versione CC (cassettoni)
Version CC (large drawers)

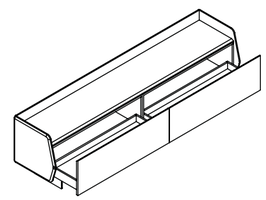

Cm	Inches
205 x 55 x 73,5h	80¾" x 21¾" x 29"
245 x 55 x 73,5h	96½" x 21¾" x 29"

Cassetto interno
Inside drawer

Cm	Inches
100	39½"
120	47¼"

Versione RR (ribalte)
Version RR (flap doors)

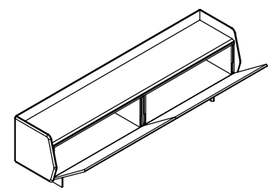

Cm	Inches
205 x 55 x 73,5h	80¾" x 21¾" x 29"
245 x 55 x 73,5h	96½" x 21¾" x 29"

Versione AC (ante/cassettone)
Version AC (doors/large drawer)

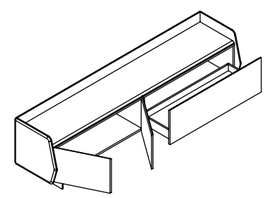

Cm	Inches
205 x 55 x 73,5h	80¾" x 21¾" x 29"
245 x 55 x 73,5h	96½" x 21¾" x 29"

Ripiano interno in cristallo extralight
Inside extralight glass shelf

Cassetto interno
Inside drawer

Cm	Inches
100	39½"
120	47¼"

Versione AR (ante/ribalta)
Version AR (doors/flap door)

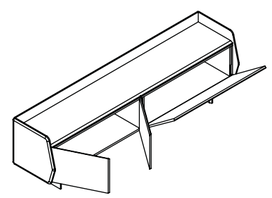

Cm	Inches
205 x 55 x 73,5h	80¾" x 21¾" x 29"
245 x 55 x 73,5h	96½" x 21¾" x 29"

Ripiano interno in cristallo extralight
Inside extralight glass shelf

Cm	Inches
100	39½"
120	47¼"

Versione RC (ribalta/cassettone)
Version RC (flap door/large drawer)

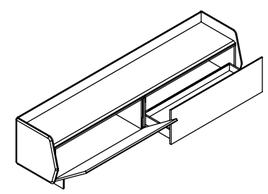

Cm	Inches
205 x 55 x 73,5h	80¾" x 21¾" x 29"
245 x 55 x 73,5h	96½" x 21¾" x 29"

Cassetto interno
Inside drawer

Cm	Inches
100	39½"
120	47¼"

Top in marmo (opzionale)
Marble top (optional)

Cm	Inches
200	78¾"
240	94½"

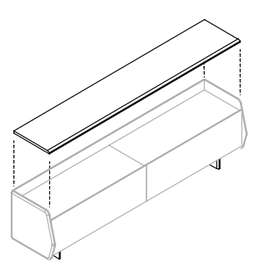

Mensola superiore sagomata in cristallo (opzionale)
Shaped upper glass shelf (optional)

Cm	Inches
200	78¾"
240	94½"

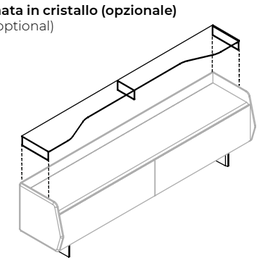

› INDEX

Gastone Low | Carlo Colombo , 2023

PRODUCT INFORMATION

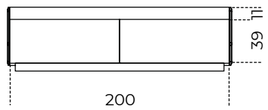

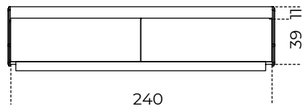

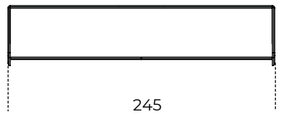

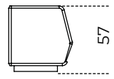

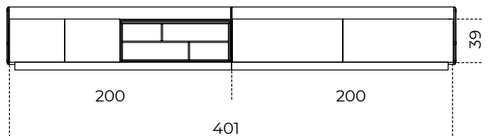

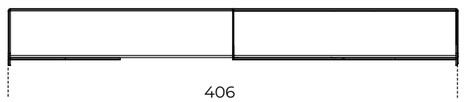

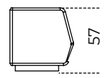

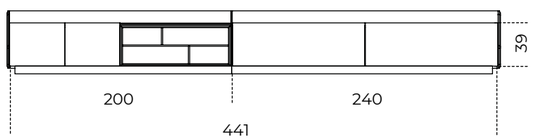

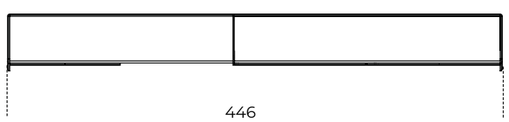

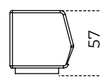

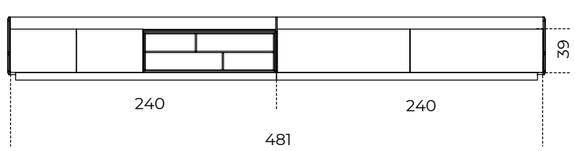

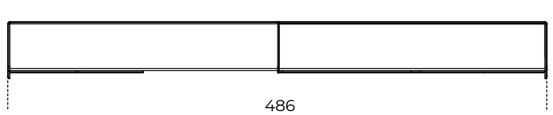

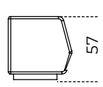

Versione AA (ante)
Version AA (doors)

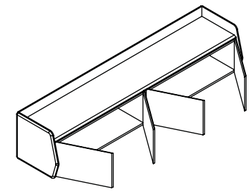

Cm	Inches
205 x 55 x 57h	80¾" x 21¾" x 22½"
245 x 55 x 57h	96½" x 21¾" x 22½"

Ripiano interno in cristallo extralight
Inside extralight glass shelf

Cm	Inches
100	39½"
120	47¼"

Versione CC (cassettoni)
Version CC (large drawers)

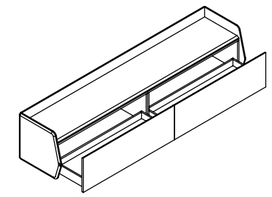

Cm	Inches
205 x 55 x 57h	80¾" x 21¾" x 22½"
245 x 55 x 57h	96½" x 21¾" x 22½"

Cassetto interno
Inside drawer

Cm	Inches
100	39½"
120	47¼"

Versione RR (ribalte)
Version RR (flap doors)

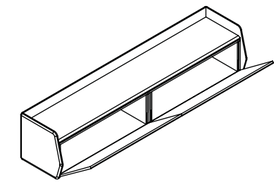

Cm	Inches
205 x 55 x 57h	80¾" x 21¾" x 22½"
245 x 55 x 57h	96½" x 21¾" x 22½"

Versione AC (ante/cassettone)
Version AC (doors/large drawer)

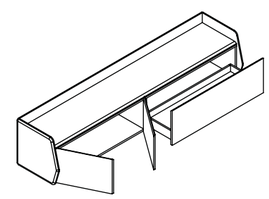

Cm	Inches
205 x 55 x 57h	80¾" x 21¾" x 22½"
245 x 55 x 57h	96½" x 21¾" x 22½"

Ripiano interno in cristallo extralight
Inside extralight glass shelf

Cassetto interno
Inside drawer

Cm	Inches
100	39½"
120	47¼"

Versione AR (ante/ribalta)
Version AR (doors/flap door

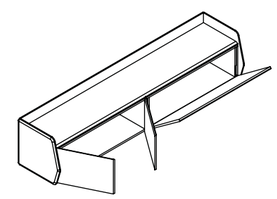

Cm	Inches
205 x 55 x 57h	80¾" x 21¾" x 22½"
245 x 55 x 57h	96½" x 21¾" x 22½"

Ripiano interno in cristallo extralight
Inside extralight glass shelf

Cm	Inches
100	39½"
120	47¼"

Versione RC (ribalta/cassettone)
Version RC (flap door/large drawer)

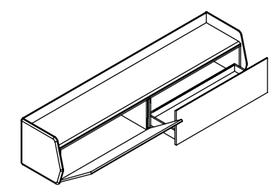

Cm	Inches
205 x 55 x 57h	80¾" x 21¾" x 29"
245 x 55 x 57h	96½" x 21¾" x 29"

Cassetto interno
Inside drawer

Cm	Inches
100	39½"
120	47¼"

Versione AG (ante/giorno
Version AG (doors/open)

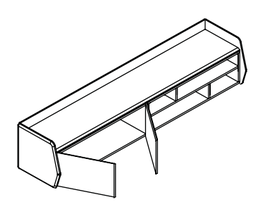

Cm	Inches
205 x 55 x 57h	80¾" x 21¾" x 22½"
245 x 55 x 57h	96½" x 21¾" x 22½"

Ripiano interno in cristallo extralight
Inside extralight glass shelf

Cm	Inches
100	39½"
120	47¼"

Versione RG (ribalta/giorno)
Version RG (flap door/open)

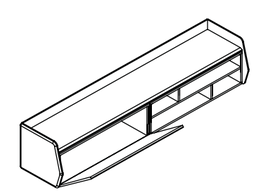

Versione CG (cassettone/giorno)
Version CG (large drawer/open)

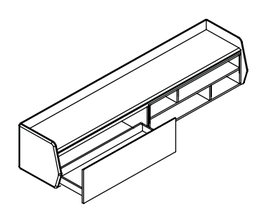

Cm	Inches
205 x 55 x 57h	80¾" x 21¾" x 29"
245 x 55 x 57h	96½" x 21¾" x 29"

Cassetto interno
Inside drawer

Cm	Inches
100	39½"
120	47¼"

› INDEX

Versione AGRC (ante/giorno/ribalta/cassettone)
Version AGRC (doors/open/flap door/large drawer)

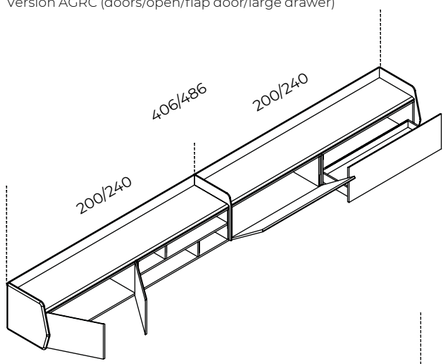

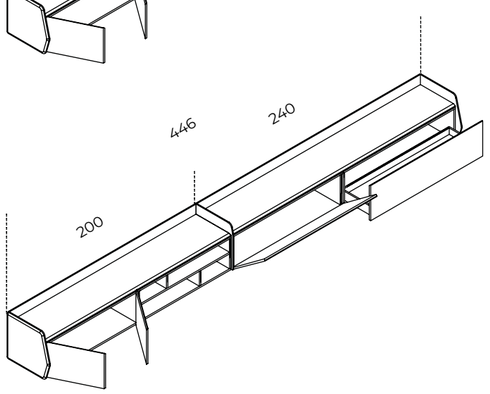

Cm	Inches
406 x 55 x 57	160" x 21¾" x 22½"
446 x 55 x 57	175¼" x 21¾" x 22½"
486 x 55 x 57	191½" x 21¾" x 22½"

Ripiano interno in cristallo extralight
Inside extralight glass shelf

Cm	Inches
100	39½"
120	47¼"

Cassetto interno
Inside drawer

Cm	Inches
100	39½"
120	47¼"

Versione RGCC(ribalta/giorno/cassettoni)
Version RGCC (flap door/open/large drawers)

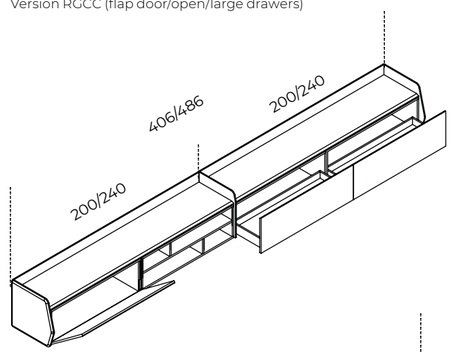

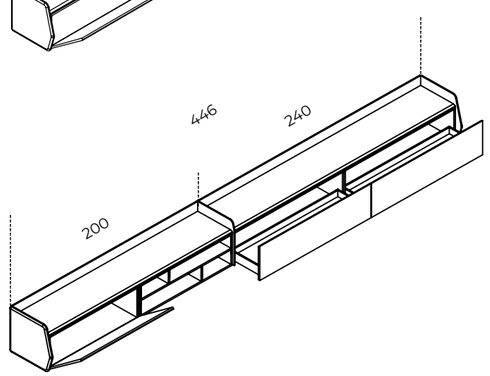

Cm	Inches
406 x 55 x 57	160" x 21¾" x 22½"
446 x 55 x 57	175¼" x 21¾" x 22½"
486 x 55 x 57	191½" x 21¾" x 22½"

Ripiano interno in cristallo extralight
Inside extralight glass shelf

Cm	Inches
100	39½"
120	47¼"

Cassetto interno
Inside drawer

Cm	Inches
100	39½"
120	47¼"

Versione AACC (ante/cassettoni)
Version AACC(doors/large drawers)

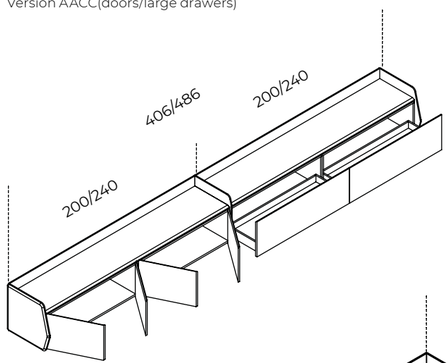

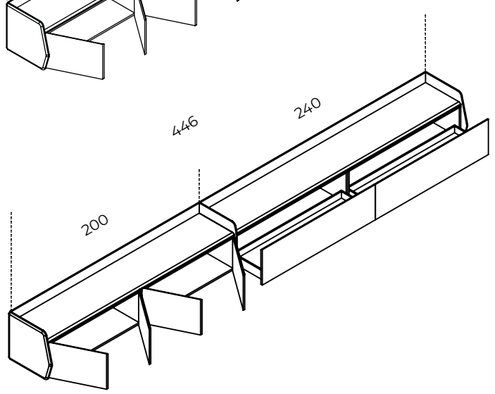

Cm	Inches
406 x 55 x 57	160" x 21¾" x 22½"
446 x 55 x 57	175¼" x 21¾" x 22½"
486 x 55 x 57	191½" x 21¾" x 22½"

Ripiano interno in cristallo extralight
Inside extralight glass shelf

Cm	Inches
100	39½"
120	47¼"

Cassetto interno
Inside drawer

Cm	Inches
100	39½"
120	47¼"

Versione CGAA (cassettone/giorno/ante)
Version CGAA(large drawer/open/doors)

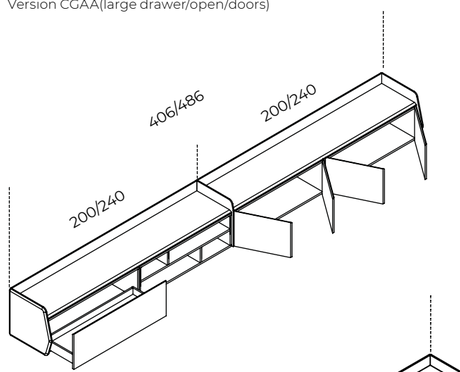

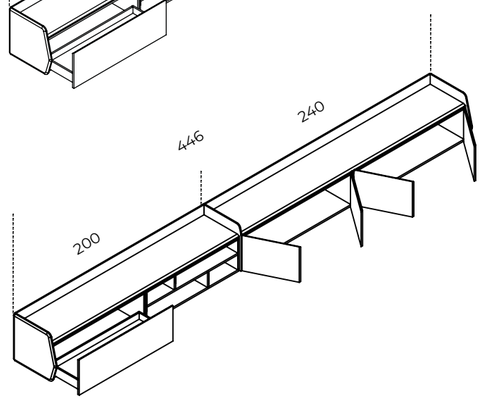

Cm	Inches
406 x 55 x 57	160" x 21¾" x 22½"
446 x 55 x 57	175¼" x 21¾" x 22½"
486 x 55 x 57	191½" x 21¾" x 22½"

Ripiano interno in cristallo extralight
Inside extralight glass shelf

Cm	Inches
100	39½"
120	47¼"

Cassetto interno
Inside drawer

Cm	Inches
100	39½"
120	47¼"

PRODUCT INFORMATION

Top in marmo (opzionale)
Marble top (optional)

Cm	Inches
200	78¾"
240	94½"

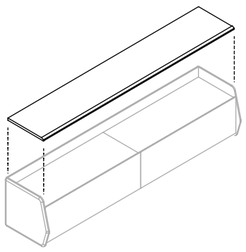

Mensola superiore sagomata in cristallo (opzionale)
Shaped upper glass shelf (optional)

Cm	Inches
200	78¾"
240	94½"

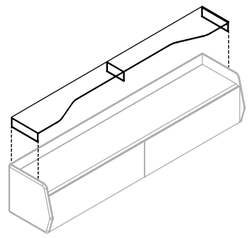

Hide&Seek | Pietro Russo , 2021

PRODUCT INFORMATION

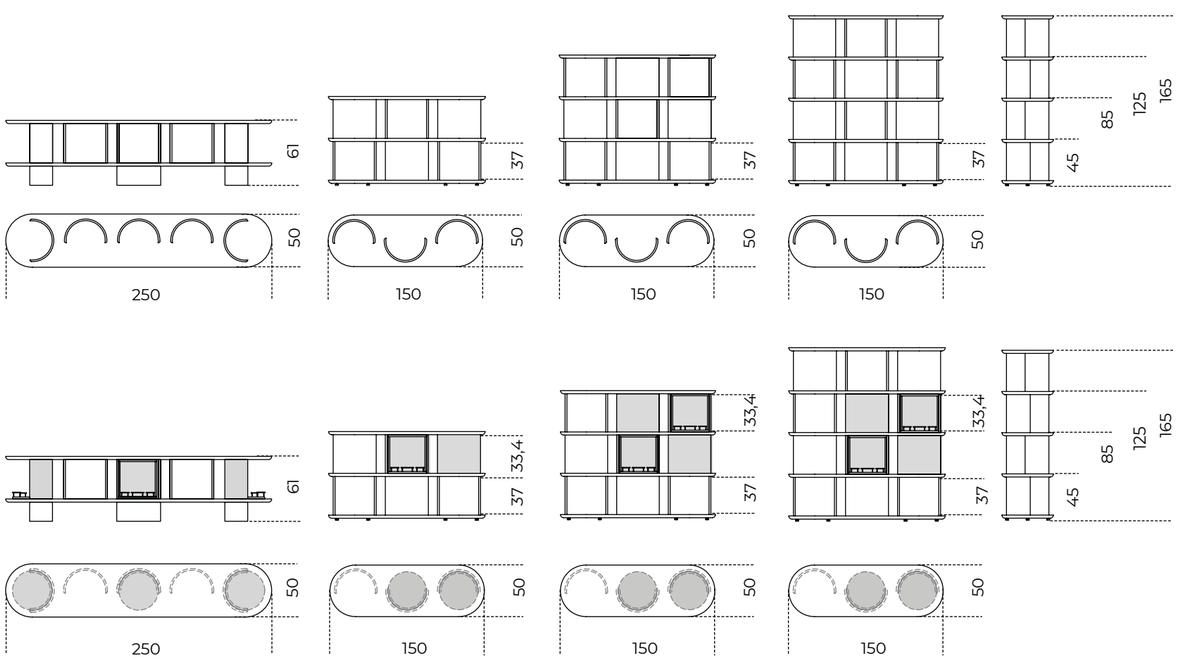

Vassoi girevoli / Swivel trays

Hide&Seek Door | Pietro Russo , 2024

PRODUCT INFORMATION

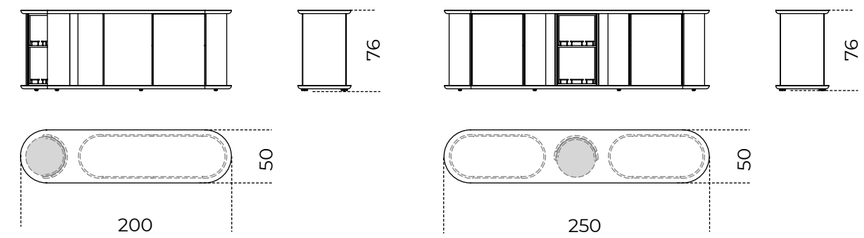

Kumi | Carlo Colombo , 2020

PRODUCT INFORMATION

Top in cristallo/Glass top
Versione ante, cassetti
Version with doors, drawers

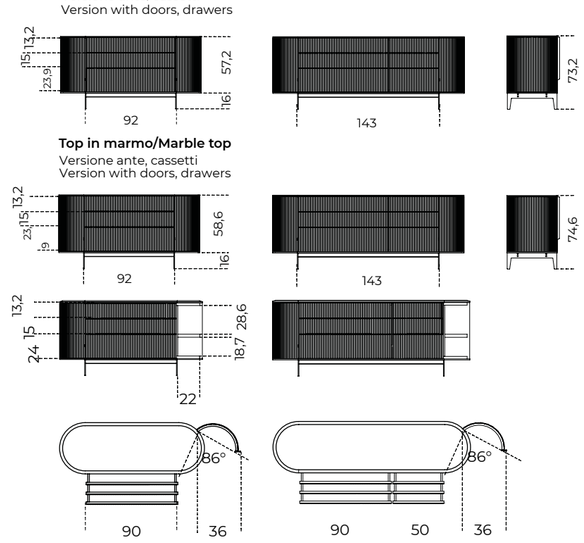

Top in marmo/Marble top
Versione ante, cassetti
Version with doors, drawers

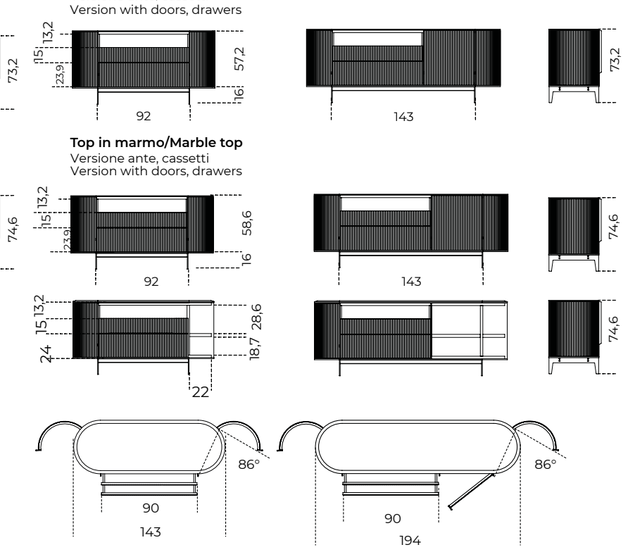

Top in cristallo/Glass top
Versione ante, cassetti
Version with doors, drawers

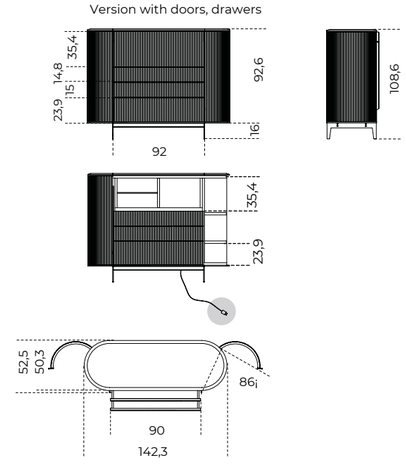

Top in marmo/Marble top
Versione ante, cassetti
Version with doors, drawers

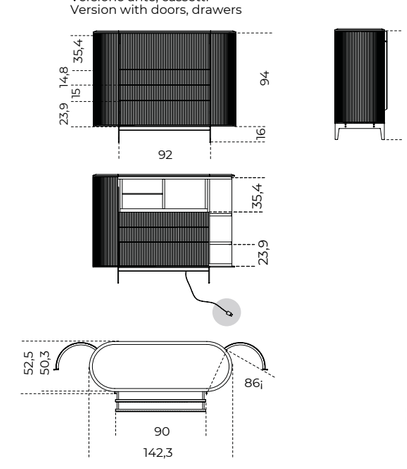

Tipologie di presa:
Types of socket:

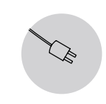

220V Presa Europea
European socket

220V Presa UK
UK socket

110V Presa UL USA
USA UL socket

› INDEX

Pandora | Pinuccio Borgonovo , 2014

PRODUCT INFORMATION

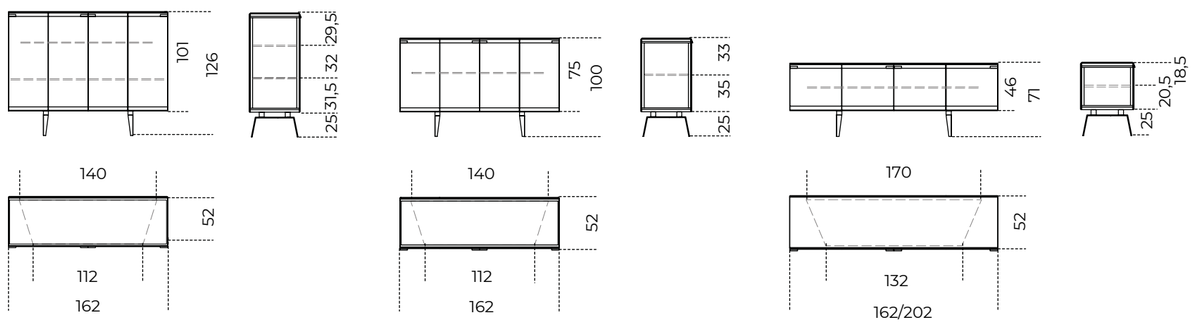

Pandora Light | Pinuccio Borgonovo , 2016

PRODUCT INFORMATION

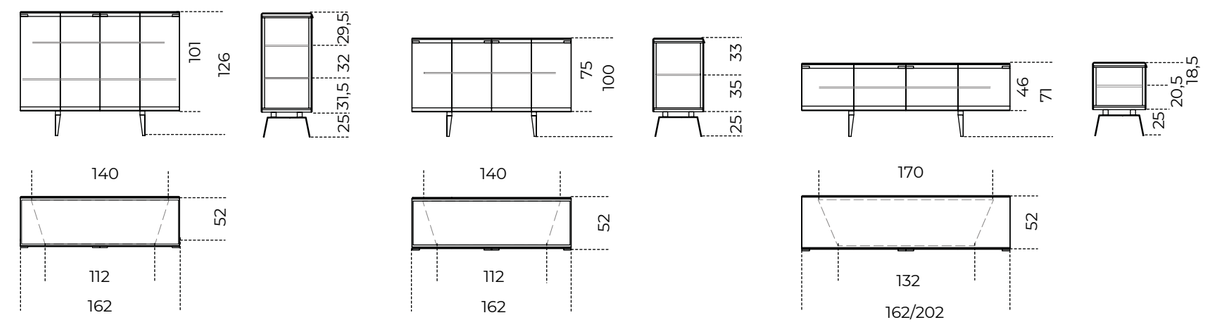

Pandora Cashmere | Pinuccio Borgonovo , 2020

PRODUCT INFORMATION

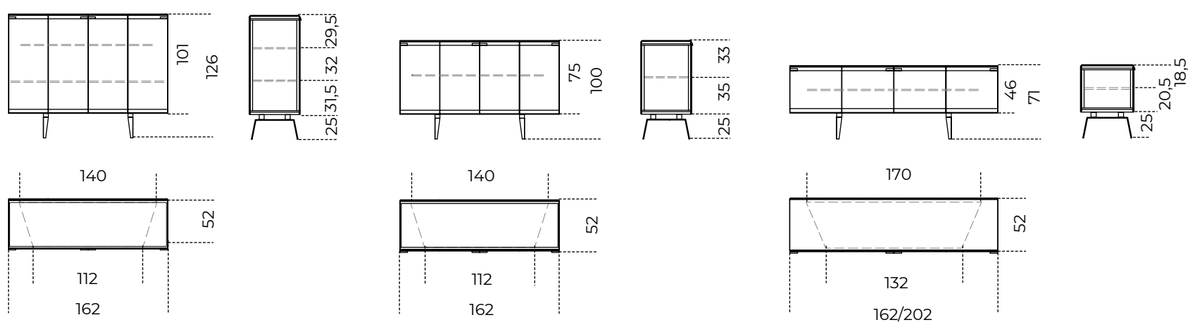

Pandora Craquelé | Pinuccio Borgonovo , 2016

PRODUCT INFORMATION

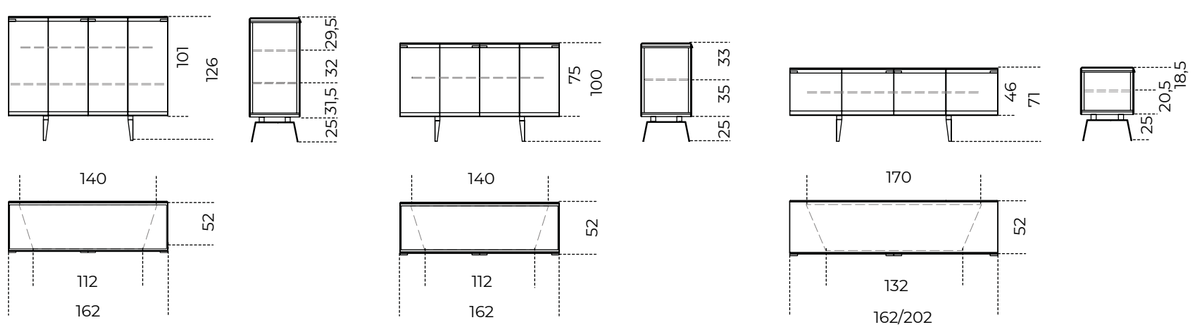

Soda | Draga & Aurel , 2022

PRODUCT INFORMATION

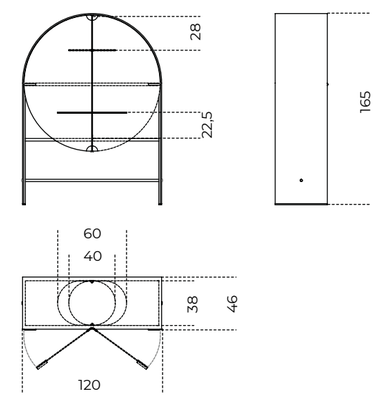

Stami Sideboard | Studiopepe , 2024

PRODUCT INFORMATION

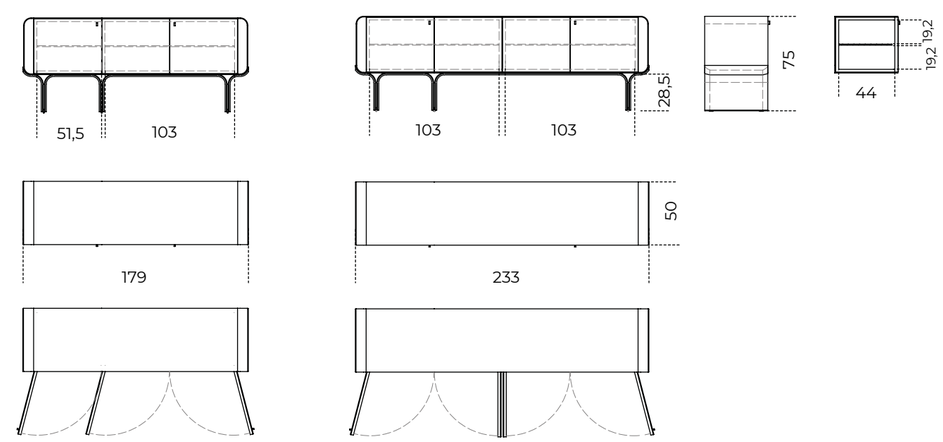

› INDEX

Tama | Carlo Colombo , 2015

PRODUCT INFORMATION

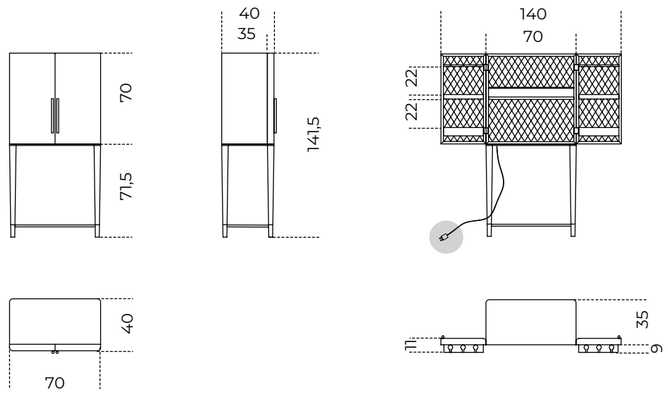

Tipologie di presa:
Types of socket:

220V Presa Europea
European socket

220V Presa UK
UK socket

110V Presa UL USA
USA UL socket

Tama Crédence | Carlo Colombo , 2016

PRODUCT INFORMATION

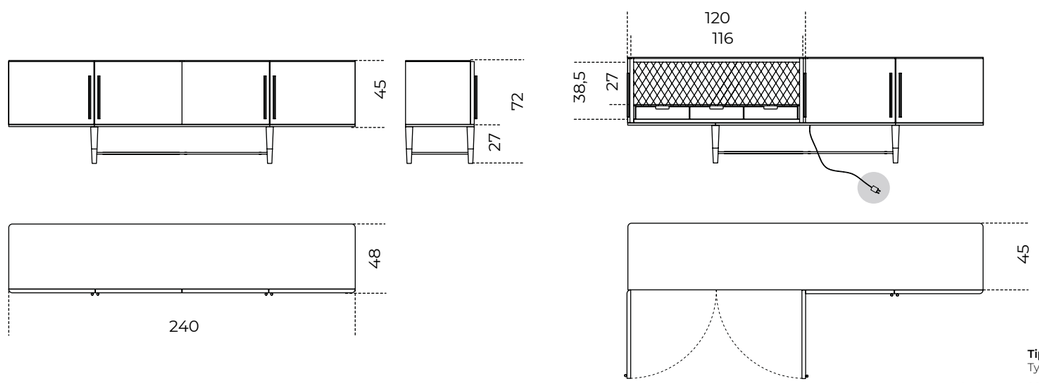

Tipologie di presa:
Types of socket:

220V Presa Europea
European socket

220V Presa UK
UK socket

110V Presa UL USA
USA UL socket

Tama Vitrine | Carlo Colombo , 2020

PRODUCT INFORMATION

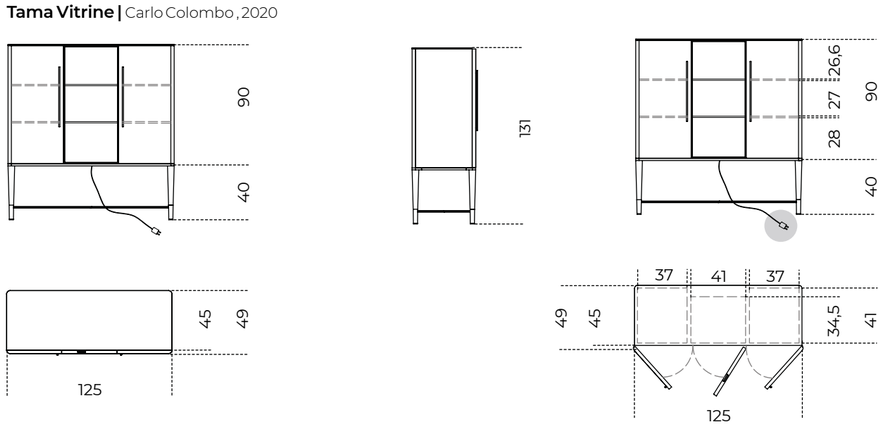

Specchi | Mirrors

Black&White Beat

Pietro Russo / 2016

Specchio 6mm bisellato e lucidato a mano con inserti in cristallo 6mm retroverniciato nero brillante. Composto da 42 cristalli specchiati e retroverniciati nero brillante.

! La creazione di questo prodotto è completamente artigianale.
I 42 cristalli vengono molati e lucidati a mano, ogni elemento viene poi posizionato singolarmente per mantenere le distanze e ottenere il disegno geometrico che caratterizza questo modello. Ogni specchio è frutto di un lavoro meticoloso e di cura per il dettaglio. Tempo, precisione ed esperienza sono essenziali per la realizzazione di questo prodotto e confermano il suo valore.

6mm bevelled and polished by hand mirror with 6mm bright black painted glass inserts. Made of 42 mirrored and bright black painted glass.

! The creation of this product is completely handmade.
The 42 glass pieces are ground and polished by hand, each element is then positioned individually to keep the distance and obtain the geometric design that characterizes this model. Each mirror is the result of meticulous work and attention to detail. Time, precision and experience are essential for the realization of this product and confirm its value.

Cm	**Inches**
142 x 142	56" x 56"
182 x 182	71¾" x 71¾"

TECHNICAL DRAWINGS

STRUTTURA/STRUCTURE

Specchio
Mirror

INSERTI/INSERTS

Cristallo retroverniciato nero brillante
Bright black painted glass

› INDEX

Cubista

Pietro Russo / 2018

Specchio 6mm bisellato e lucidato a mano con inserti in cristallo 6mm retroverniciato nero brillante. Composto da 17 cristalli specchiati e retroverniciati nero brillante.

! La creazione di questo prodotto è completamente artigianale.
I 17 cristalli vengono molati e lucidati a mano, ogni elemento viene poi posizionato singolarmente per mantenere le distanze e ottenere il disegno geometrico che caratterizza questo modello. Ogni specchio è frutto di un lavoro meticoloso e di cura per il dettaglio. Tempo, precisione ed esperienza sono essenziali per la realizzazione di questo prodotto e confermano il suo valore.

6mm bevelled and polished by hand mirror with 6mm bright black painted glass inserts. Made of 17 mirrored and bright black painted glass.

! The creation of this product is completely handmade.
The 17 glass pieces are ground and polished by hand, each element is then positioned individually to keep the distance and obtain the geometric design that characterizes this model. Each mirror is the result of meticulous work and attention to detail. Time, precision and experience are essential for the realization of this product and confirm its value.

Cm
69,5 x 116

Inches
27½" x 45¾"

TECHNICAL DRAWINGS

STRUTTURA/STRUCTURE

Specchio
Mirror

INSERTI/INSERTS

Cristallo retroverniciato nero brillante
Bright black painted glass

› INDEX

Dream

Ricardo Bello Dias / 2007

Specchio 5mm molato a mano con parte centrale ottagonale e cornice composta da 40 specchi inclinati su piani diversi.

! La creazione di questo prodotto è completamente artigianale.
I 40 cristalli vengono molati e lucidati a mano, ogni elemento viene poi posizionato singolarmente per mantenere le distanze e ottenere il disegno geometrico che caratterizza questo modello. Ogni specchio è frutto di un lavoro meticoloso e di cura per il dettaglio. Tempo, precisione ed esperienza sono essenziali per la realizzazione di questo prodotto e confermano il suo valore.

5mm hand polished mirror with octagonal central part and frame composed of 40 mirrors inclined on different levels.

! The creation of this product is completely handmade.
The 40 glass pieces are ground and polished by hand, each element is then positioned individually to keep the distance and obtain the geometric design that characterizes this model. Each mirror is the result of meticulous work and attention to detail. Time, precision and experience are essential for the realization of this product and confirm its value.

Cm	**Inches**
Ø 120 x 6	47¼" x 2½"
Ø 150 x 6	59¼" x 2½"

TECHNICAL DRAWINGS

STRUTTURA/STRUCTURE

Specchio
Mirror

› INDEX

Garda

Federica Biasi / 2022

Specchio con parte in legno fresato laccato opaco nei colori "terracotta" (RAL 8002), "seta" (RAL 7044) o "caffè nero" (RAL 8022). Su richiesta disponibile "Versione RAL" nel colore richiesto dal cliente.
È possibile creare composizioni accostando più specchi anche con diversi orientamenti.

Mirror with milled wooden part, available matt lacquered in the colour "terracotta" (RAL 8002), "seta" (RAL 7044) or "caffè nero" (RAL 8022).
"RAL Version" in the colour request by customer, on demand. It is possible to create compositions by combining several mirrors even with different orientations.

Cm	**Inches**
A | 55 x 10 x 80	21¾" x 4" x 31½"
B | 55 x 10 x 80	21¾" x 4" x 31½"
C | 80 x 10 x 140	31½" x 4" x 55¼"
D | 80 x 10 x 140	31½" x 4" x 55¼"

TECHNICAL DRAWINGS

PARTE IN LEGNO/
WOODEN PART

RAL 8002
Terracotta

RAL 7044
Seta

RAL 8022
Caffè nero

"Versione RAL"
"RAL Version"

› INDEX

Gemma

Studio G&R / 2013

Specchio extralight 6mm o "grigio Italia" 5mm con importante bisellatura da 25mm. 6mm extralight or 5mm smoked "grigio Italia" mirror with 25mm bevelled edge.

Cm	**Inches**
60 x 8 x 60	23¾" x 3¼" x 23¾"
80 x 5 x 60	31½" x 2" x 23¾"
120 x 2 x 35	47¼" x 1" x 14"

TECHNICAL DRAWINGS

STRUTTURA/STRUCTURE

Specchio extralight
Extralight mirror

Specchio "grigio Italia"
Smoked "grigio Italia"mirror

› INDEX

Keplero

Andrea Bassoli/2002

Specchio 6mm molato a mano. Posizionabile sia in orizzontale che in verticale.

6mm hand polished mirror. It can be placed both in a horizontal or vertical position.

Cm
26 x 200

Inches
10¼" x 78¾"

TECHNICAL DRAWINGS

STRUTTURA/STRUCTURE

Specchio
Mirror

› INDEX

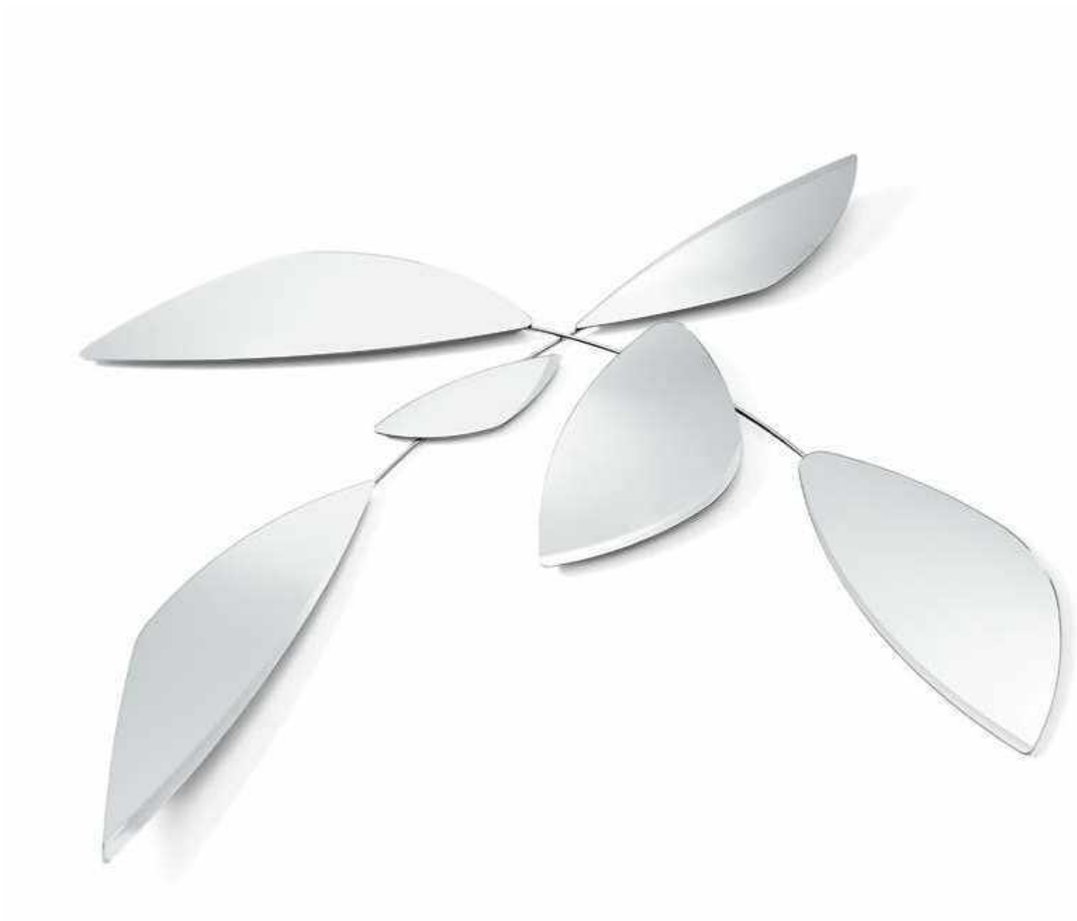

▲ **LEAF**
Specchi extralight / Struttura in metallo cromato
Extralight mirror / Chromed metal structure

Leaf

Ricardo Bello Dias / 2012

Sistema di specchi extralight 6mm o "grigio Italia" 5mm molati a bisello montati su pannelli a diverse inclinazioni. Disponibili in composizioni predefinite. Strutture di collegamento in metallo cromato o laccato color brunito.

System of 6mm extralight or 5mm smoked "grigio Italia" bevelled mirrors fixed on panels on different tilts. Available as per standard compositions. Chromed or burnished lacquered metal joint structure.

Cm
Composizione 1
215 x 200

Composizione 2
180 x 235

Inches
Composition 1
84¾" x 78¾"

Compostion 2
71" x 92¾"

TECHNICAL DRAWINGS

SPECCHI/MIRRORS

Specchio extralight
Extralight mirror

Specchio "grigio Italia"
Smoked "grigio Italia" mirror

STRUTTURA/STRUCTURE

Metallo cromato
Chromed metal

Metallo laccato color brunito
Burnished lacquered metal

› INDEX

Lebel 10

Studio G&R / 2010

Specchio 6mm composto da due specchi sovrapposti molati.
Specchio superiore con importante bisellatura da 35mm.

6mm mirror made of two superimposed bevelled mirrors.
Upper mirror with bevelled edge 35mm.

Cm	**Inches**
Ø 100	Ø 39½"
Ø 120	Ø 47¼"
Ø 140	Ø 55¼"
100 x 100	39½" x 39½"
120 x 120	47¼" x 47¼"
140 x 140	55¼" x 55¼"
50 x 200	19¾" x 78¾"
80 x 200	31½" x 78¾"

TECHNICAL DRAWINGS

STRUTTURA/STRUCTURE

Specchio
Mirror

› INDEX

Niagara

Pierangelo Gallotti / 1987

Specchio 6mm composto da due specchi molati, accostati e sovrapposti ad una parte in cristallo specchiato "grigio Italia". Specchi superiori con importante bisellatura centrale irregolare eseguita a mano.

! La creazione di questo prodotto è completamente artigianale.
I due semicerchi vengono pinzati a mano per conferire l'irregolarità della spaccatura centrale, successivamente molati e lucidati a mano. La particolarità di questa lavorazione rende ogni prodotto unico e non replicabile.
Ogni specchio è frutto di un lavoro meticoloso e di cura per il dettaglio. Tempo, precisione ed esperienza sono essenziali per la realizzazione di questo prodotto e confermano il suo valore.

6mm mirror composed of two bevelled mirrors placed side by side and superimposed on a smoked "grigio Italia" mirrored part. Upper mirrors with important irregular central bevel done by hand.

! The creation of this product is completely handmade.
The two semicircles are clamped by hand to give the irregularity of the central part, then ground and polished by hand. The particularity of this workmanship makes each product unique and non-replicable. Each mirror is the result of meticulous work and attention to detail. Time, precision and experience are essential for the realization of this product and confirm its value.

Cm	**Inches**
Ø 80	Ø 31½"
Ø 100	Ø 39½"
Ø 120	Ø 47¼"
80 x 80	31½" x 31½"
100 x 100	39½" x 39½"

TECHNICAL DRAWINGS

STRUTTURA/STRUCTURE

Specchio
Mirror

› INDEX

▲ **ODETTE**
Specchio "Antique 2" / Dettaglio in ottone lucido
"Antique 2" mirror / bright brass detail

Odette

Studio G&R / 2015

Specchio extralight 6mm con particolare decorativo in ottone lucido posizionabile a discrezione lungo il perimetro. Disponibile anche in specchio 5mm "Antique 1" o "Antique 2".

6mm extralight mirror with bright brass decorative detail, which can be placed around the perimeter, according to the customer choice. Also available in 5mm "Antique 1" or "Antique 2" mirror.

Cm	**Inches**
Ø 50	Ø 19¾"
Ø 80	Ø 31½"
58 x 36	23" x 14¼"
76 x 47	30" x 18¾"
60 x 60	23¾" x 23¾"
80 x 80	31½" x 31½"
30 x 140	12" x 55¼"

TECHNICAL DRAWINGS

SPECCHIO/MIRROR

Specchio extralight
Extralight mirror

Specchio "Antique 1"
"Antique 1" mirror

Specchio "Antique 2"
"Antique 2" mirror

DETTAGLIO/DETAILS

Ottone lucido
Bright brass

› INDEX

elist 2023 /

Selene Mirror

Pietro Russo / 2016

Specchio vanity da tavolo dotato di luce LED. Specchio extralight 6mm con bisello 20mm. Parti metalliche laccate ottone satinato e base in marmo levigato opaco Nero Marquinia.

Vanity mirror with LED light. 6mm extralight mirror with bevel 20mm. Satin brass lacquered metal parts and honed mat Nero Marquinia marble base.

Cm
Ø40 x 12 x 65

Inches
Ø15¾" x 4¾" x 25¾"

TECHNICAL DRAWINGS

SPECCHIO/MIRROR

Specchio extraligh
Extralight mirror

PARTI METALLICHE/ METAL PARTS

Laccato ottone satinato
Satin brass lacquered

BASE/BASE

Marmo levigato opaco Nero Marquinia
Honed mat Nero Marquinia marble

LUCE/LIGHT

LED
15 Watt
108 lm
3000°K

› INDEX

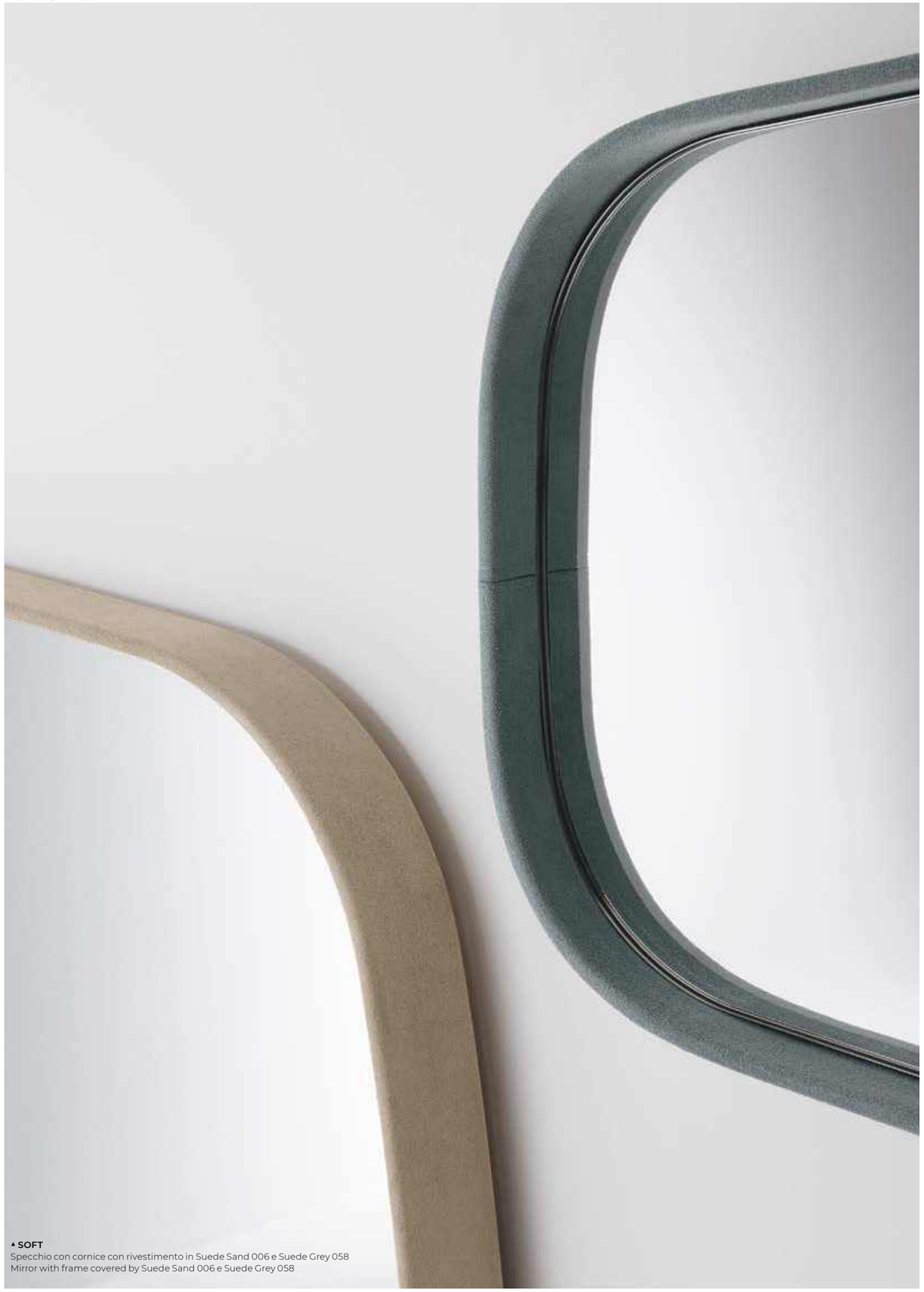

▲ **SOFT**
Specchio con cornice con rivestimento in Suede Sand 006 e Suede Grey 058
Mirror with frame covered by Suede Sand 006 e Suede Grey 058

Soft

Studio G&R / 2014

Specchio 6mm con cornice (profondità 5cm) rivestita in pelle scamosciata nei colori del campionario.

! Non realizzabile su misura.

6mm mirror with frame (thickness 5cm) covered by suede as per samples.

! Not available in custom size.

Cm	**Inches**
80 x 80	31½" x 31½"
115 x 150	45½" x 59¼"
40 x 180	15¾" x 71"

TECHNICAL DRAWINGS

STRUTTURA/STRUCTURE

Specchio
Mirror

CORNICE/FRAME

Pelle scamosciata nei colori del campionario
Suede as per samples

› INDEX

Sole

Studio G&R / 1975

Specchio 6mm composto da due specchi sovrapposti.
Specchio centrale con bisellatura da 30mm.

6mm mirror made of two superimposed mirrors.
Central mirror with 30mm bevelled edge.

Cm	**Inches**
Ø150	Ø59¼"
Ø165	Ø65"
Ø180	Ø71"
Ø200	Ø78¾"

TECHNICAL DRAWINGS

STRUTTURA/STRUCTURE

Specchio
Mirror

› INDEX

Zed

Ricardo Bello Dias / 2006

Specchio 6mm con struttura autoportante in metallo piegato e verniciato color grigio umbro.

6mm mirror with freestanding dark grey lacquered bent metal structure.

Cm
30 x 39 x 175

Inches
12" x 15½" x 69"

TECHNICAL DRAWINGS

SPECCHIO/MIRROR

Specchio
Mirror

STRUTTURA/STRUCTURE

Metallo verniciato grigio umbro
Dark grey lacquered metal

› INDEX

Zeiss Mirror

Luca Nichetto / 2009

Specchio extralight 6mm molato e bisellato a mano, in tre diverse forme e dimensioni. Cornice in legno (spessore 5cm) laccato bianco oppure effetto "tessuto" nei colori castagna, sabbia e canapa.

6mm hand polished and bevelled extralight mirror in three different shapes and sizes. White lacquered wooden frame (thickness 5cm) or lacquered with "fabric" touch effect in the colours chestnut, sand and canapa.

	Cm	Inches
S	80 x 6 x 78	31½" x 2½" x 30¾"
M	104 x 6 x 92	41" x 2½" x 36¼"
L	156 x 6 x 151	61½" x 2½" x 59½"

TECHNICAL DRAWINGS

SPECCHIO/MIRROR

Specchio extralight
Extralight mirror

CORNICE/FRAME

Legno laccato bianco
White lacquered wood

Legno laccato effetto "tessuto" color castagna
Chestnut with "fabric" touch effect lacquered

Legno laccato effetto "tessuto" color sabbia
Sand with "fabric" touch effect lacquered

Legno laccato effetto "tessuto" color canapa
Canapa with "fabric" touch effect wood

› INDEX

Technical — module

Black&White Beat | Pietro Russo , 2016

PRODUCT INFORMATION

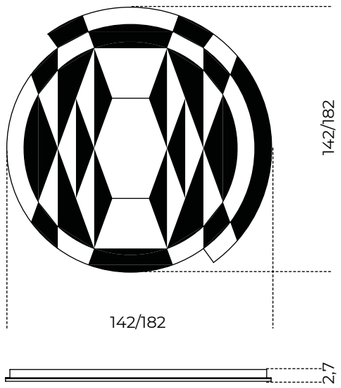

Cubista | Pietro Russo , 2018

PRODUCT INFORMATION

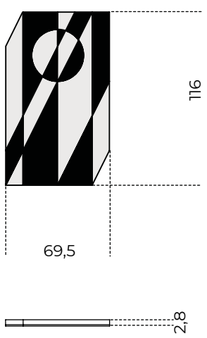

Dream | Ricardo Bello Dias , 2007

PRODUCT INFORMATION

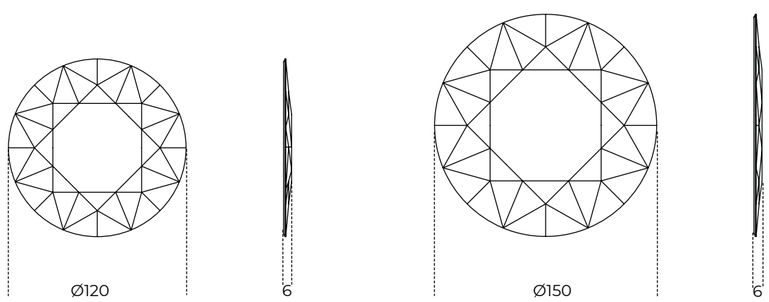

Garda | Federica Biasi , 2022

PRODUCT INFORMATION

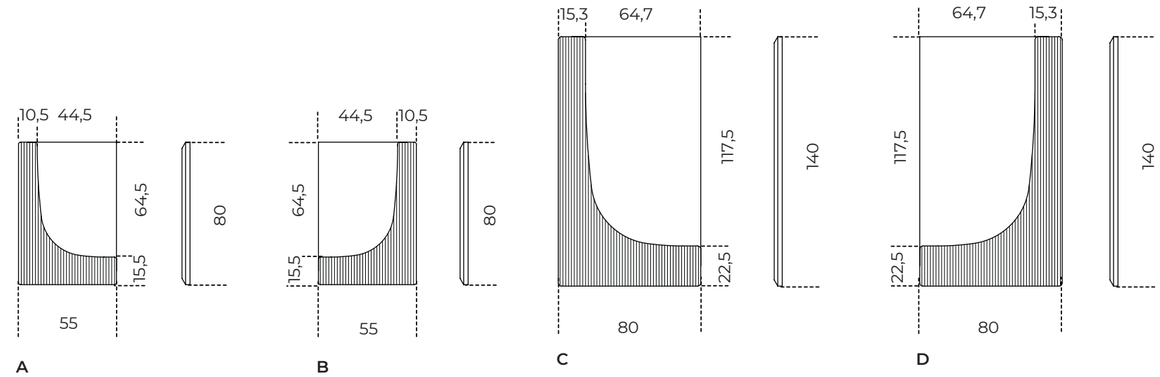

Gemma | Studio G&R , 2013

PRODUCT INFORMATION

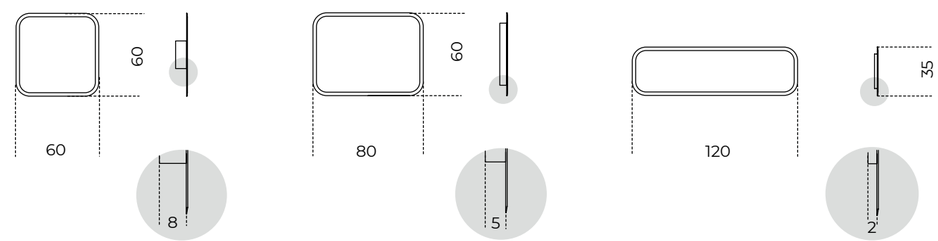

Keplero | Andrea Bassoli , 2002

PRODUCT INFORMATION

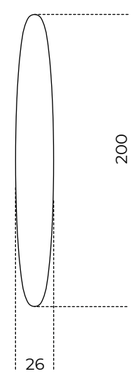

› INDEX

Leaf | Ricardo Bello Dias, 2012

PRODUCT INFORMATION

Composizione 1
Composition 1

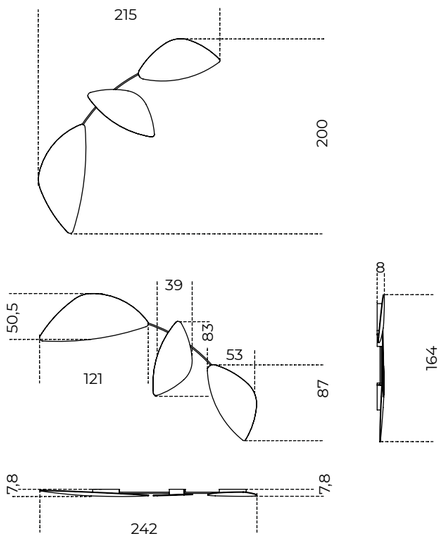

Composizione 2
Composition 2

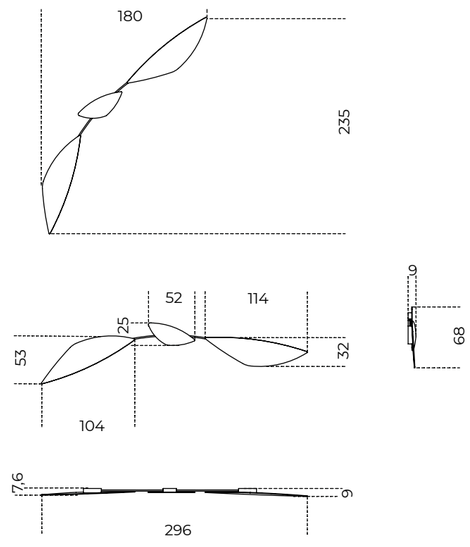

Combinazione 1 / Combination 1

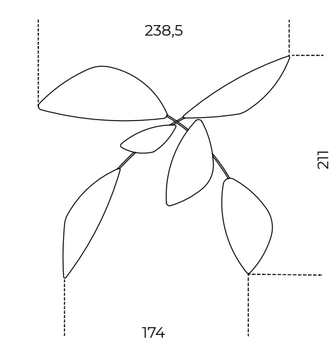

Combinazione 2 / Combination 2

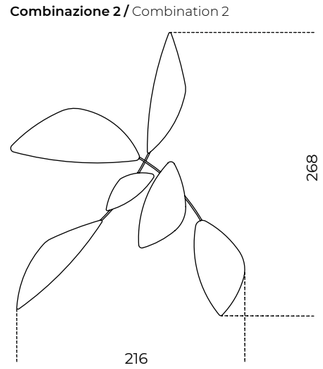

Niagara | Pierangelo Gallotti , 1987

PRODUCT INFORMATION

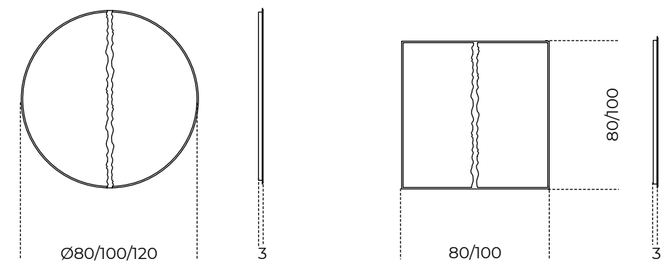

Odette | Studio G&R , 2015

PRODUCT INFORMATION

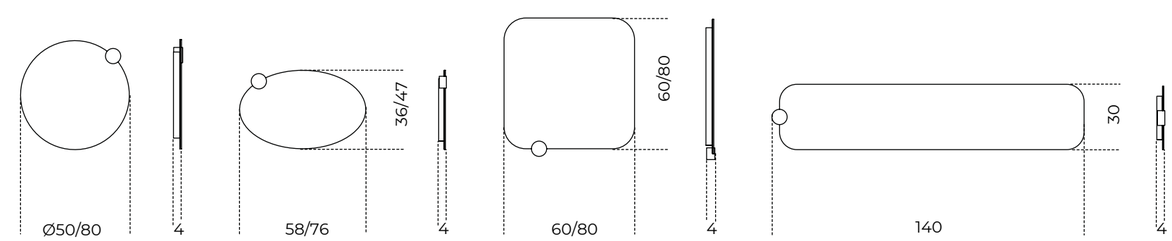

Lebel 10 | Studio G&R , 2010

PRODUCT INFORMATION

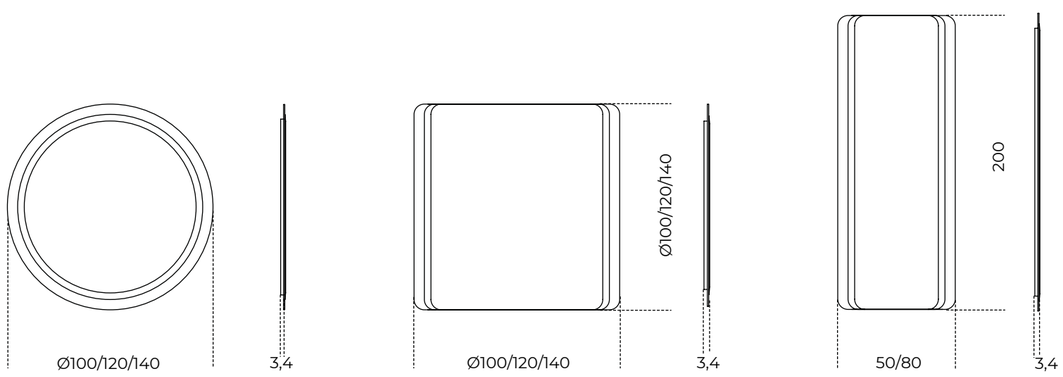

Selene Mirror | Pietro Russo , 2016

PRODUCT INFORMATION

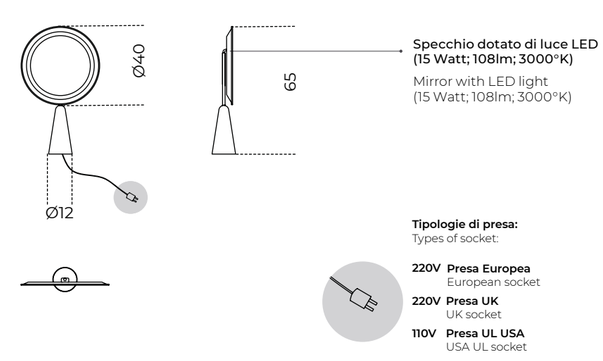

› INDEX

Soft | Studio G&R , 2014

PRODUCT INFORMATION

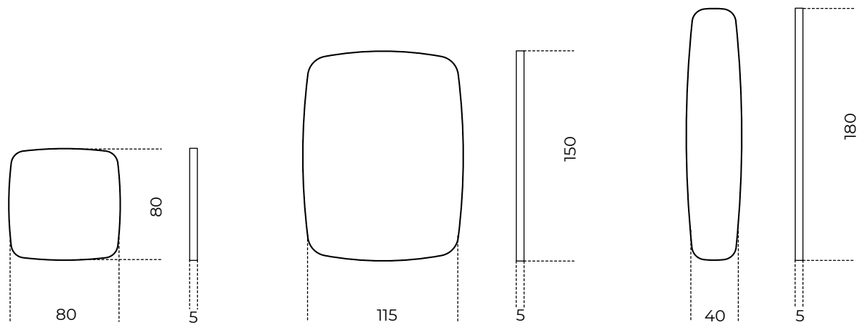

Sole | Studio G&R , 1975

PRODUCT INFORMATION

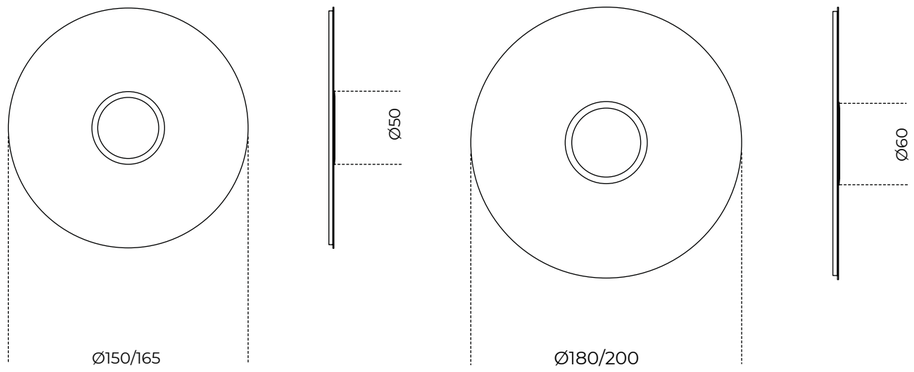

Zed | Ricardo Bello Dias , 2006

PRODUCT INFORMATION

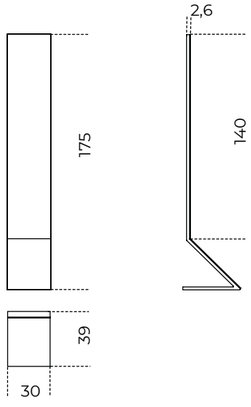

Zeiss Mirror | Luca Nichetto , 2009

PRODUCT INFORMATION

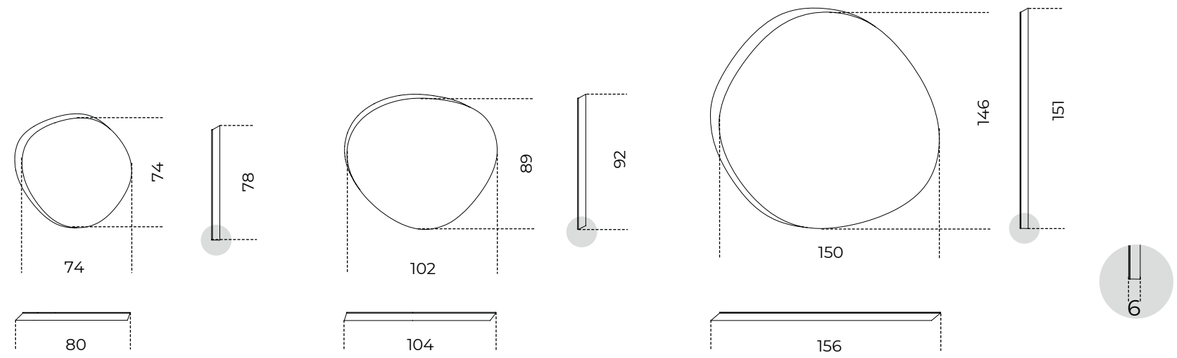

S **M** **L**

HOME COLLECTION

Scrittoi e Vanity |
Desks and Vanity

▲ **LUÌ**
Struttura in acciaio inox lucido / Piano superiore in cristallo trasparente / Piano inferiore e cassetti in frassino naturale
Bright stainless steel structure / Transparent galss top / Natural ash bottom shelf and drawers

Luì

Paolo Maria Fumagalli / 2010

Scrivania con piano superiore in cristallo trasparente o extralight temperato 12mm con struttura in acciaio inox lucido o satinato. Disponibile anche in cristallo "grigio Italia" temperato 12mm con struttura in metallo laccato color brunito. Ripiano inferiore e cassetti in frassino naturale, tinto wengè, tinto tabacco, tinto "Pure" bianco o laccato nero a poro aperto. Su richiesta tappetino in pelle scamosciata nei colori del campionario.

Desk with clear or extralight 12mm tempered crystal top with polished or satin-finished stainless steel frame. Also available in 12mm tempered "grigio Italia" glass with burnished lacquered metal frame. Bottom shelf and drawers in natural, wenge-stained, tobacco-stained, white "Pure" stained or open-pore black lacquered ash. On request suede leather mat in the colors of the sample book.

NOTE TECNICHE SUI MATERIALI

PELLE SCAMOSCIATA | Tutto il vissuto del manto resta completamente visibile e si manifesta in venature, graffi, possibili variazioni cromatiche, naturali arricciature, che conferiscono a questa pelle una preziosità unica.

TECHNICAL INFORMATION ON THE MATERIALS

SUEDE | The layer's past is fully visible and is expressed in the grain, possible colour variations, and natural crimping, which give this leather a unique precious feel.

Cm	**Inches**
140 x 65 x 75	55¼" x 25¾" x 29¾"
160 x 65 x 75	63" x 25¾" x 29¾"
180 x 65 x 75	71" x 25¾" x 29¾"

TECHNICAL DRAWINGS

PIANO SUPERIORE E STRUTTURA/ TOP AND STRUCTURE

Cristallo trasparente/ Acciaio inox lucido
Transparent glass/ Bright stainless steel

Cristallo trasparente/ Acciaio inox satinato
Transparent glass/ Satin stainless steel

Cristallo extralight/ Acciaio inox lucido
Extralight glass/ Bright stainless steel

Cristallo extralight/ Acciaio inox satinato
Extralight glass/ Satin stainless steel

Cristallo "grigio Italia"/ Metallo laccato color brunito
"Grigio Italia" glass/ Burnished lacquered metal

PIANO INFERIORE E CASSETTI/ BOTTOM SHELF AND DRAWERS

Frassino naturale
Natural ash

Frassino tinto wengè a poro aperto
Wengè stained open pore ash

Frassino tinto tabacco a poro aperto
Tobacco stained open pore ash

Frassino tinto "Pure" bianco a poro aperto
"Pure" white open pore stained ash

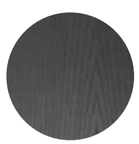

Frassino laccato nero a poro aperto
Black open pore lacquered ash

TAPPETINO/PAD

Pelle scamosciata nei colori del campionario
Suede as per samples.

› INDEX

▲ **PRESIDENT SENIOR**
Struttura in cristallo trasparente temperato / Parti metalliche in acciaio inox lucido
Transparent tempered glass structure / Bright stainless steel metal parts

President Junior/President Senior

Studio G&R / 1971

Scrivania in cristallo trasparente, extralight o "grigio Italia" temperato 10mm (President Junior) o 12mm (President Senior). Parti metalliche in acciaio inox lucido o satinato. Disponibili anche in ottone lucido, ottone satinato o laccato bianco o nero goffrato.

Desk with 10mm (President Junior) or 12mm (President Senior) transparent, extralight or smoked "grigio Italia" tempered glass. Bright or satin stainless steel metal parts. Also available bright brass, satin brass or embossed white or black lacquered metal parts.

Cm
President Junior
172 x 80 x 74

President Senior
210 x 106 x 74

Inches
President Junior
67¾" x 31½" x 29¼"

President Senior
82¾" x 41¾" x 29¼"

TECHNICAL DRAWINGS

STRUTTURA/STRUCTURE

Cristallo trasparente
Transparent glass

Cristallo extralight
Extralight glass

Cristallo "grigio Italia"
Smoked "grigio Italia" glass

PARTI METALLICHE/ METAL PARTS

Acciaio inox lucido
Bright stainless steel

Acciaio inox satinato
Satin stainless steel

Ottone lucido
Bright brass

Ottone satinato
Satin brass

Laccato bianco goffrato
Embossed white lacquered

Laccato nero goffrato
Embossed black lacquered

› INDEX

▲ **PRESIDENT JUNIOR**
Struttura in cristallo extralight temperato "Crisscross gold" / Parti metalliche in "Crisscross gold"
"Crisscross gold extralight temperated glass structure / "Crisscross gold" metal parts

President Junior/President Senior

50th Anniversary

Studio G&R/Silvia Gallotti, 2021

Scrivania in cristallo extralight temperato 10mm (President Junior) o 12mm (President Senior) verniciato nella finitura esclusiva "crisscross gold". Parti metalliche verniciate nella finitura esclusiva "crisscross gold".
Collezione in edizione numerata.

Desk with 10mm (President Junior) or 12mm (President Senior) extralight tempered glass decorated with the exclusive "crisscross gold" finish. Metal parts painted with the exclusive finish "crisscross gold".
Collection in numbered edition.

NOTE TECNICHE SUI MATERIALI

CRISTALLO | Le finiture esclusive, risultato della lavorazione manuale realizzata sul cristallo, possono presentare macchie e striature, oltre a differenze cromatiche. Tali disomogeneità sono caratteristiche che non devono essere considerate difetti ma elementi distintivi che esaltano la bellezza e la peculiarità del pezzo unico.

TECHNICAL INFORMATION ON THE MATERIALS

GLASS | Artisanal and exclusive finishes that are obtained from the oxidation of silver, gold and copper leaves may show marks and spots, as well as variations in colour. These differences are inevitable and should not be considered imperfections but evidence of the hand-crafted process. They enhance the beauty and distinctiveness of a unique piece.

Cm
President Junior
172 x 80 x 74

President Senior
210 x 106 x 74

Inches
President Junior
67¾" x 31½" x 29¼"

President Senior
82¾" x 41¾" x 29¼"

TECHNICAL DRAWINGS

PIANO E SPALLE/
TOP AND SIDES

Cristallo verniciato
"crisscross gold"
"Crisscross gold"
painted glass

PARTI METALLICHE/
METAL PARTS

Metallo verniciato
"crisscross gold"
"Crisscross gold"
painted metal

› INDEX

▲ **SELENE**
Struttura in Taba Frisé bianco e Tanganika nero / Specchio extralight con base in marmo nero Marquinia
Taba Frisé white wood and Tanganika black wood structure / Extralight mirror with Nero Marquinia marble base

Selene

Pietro Russo / 2016

Scrittoio-vanity in Taba Frisé bianco e Tanganika nero. Cassetti laterali push-pull con apertura rotante a 90° e cassetto centrale con apertura frontale. Parti metalliche laccate ottone satinato. Specchio extralight in 6mm bisellato. Dotato di Luce LED. Parti metalliche laccate ottone satinato e base in marmo levigato opaco Nero Marquinia.

! Nella versione senza specchio il piano viene fornito con ciotola in ottone satinato.

NOTE TECNICHE SUI MATERIALI

MARMO | Il marmo è un materiale naturale di origine sedimentaria che può presentare particolarità come venature, lievi irregolarità superficiali, colorazioni differenti e cristallizzazioni. Queste peculiarità sono da attribuirsi alla naturalezza del materiale e non sono da considerarsi difetti ma caratteristiche tipiche del marmo. Ogni prodotto risulterà unico, esclusivo e non replicabile.

INTARSIO | L'intarsio è una tecnica di lavorazione artigianale utilizzata per ottenere un particolare disegno e si realizza accostando elementi di materiali differenti (come legno e alluminio) oppure dello stesso materiale. Questa lavorazione rende il prodotto unico ed esclusivo. Le eventuali variazioni cromatiche e di venatura del legno sono da considerarsi caratteristiche del materiale stesso e non possono essere controllate.

Vanity desk in Taba Frisé white wood and Tanganika black wood. Push-pull side drawers with 90° rotating opening and front opening central drawer. Satin brass lacquered metal parts. 6mm bevelled extralight mirror. With LED light. Satin brass lacquered metal parts and honed mat Nero Marquinia marble base.

! In the version without mirror the wooden top is supplied with satin brass tray.

TECHNICAL INFORMATION ON THE MATERIALS

MARBLE | The marble is a natural material of sedimentary origin that can present particularities such as veins, slight surface irregularities, different colors and crystallizations. These peculiarities are to be attributed to the naturalness of the material and are not to be considered defects but typical characteristics of marble. Each product will be unique, exclusive and non-replicable.

INLAY | Inlay is an artisanal technique used to obtain a particular design and is made by combining elements of different materials (such as wood and aluminium) or of the same material. This process makes the product unique and exclusive. Any colour and grain variations of the wood are to be considered as characteristics of the material itself and cannot be controlled.

Cm
Versione con specchio
130 x 50 x 143
Versione senza specchio
130 x 50 x 78

Inches
Version with mirror
51¼" x 19¾" x 56½"
Version without mirror
51¼" x 19¾" x 30¾"

TECHNICAL DRAWINGS

STRUTTURA/STRUCTURE

Taba Frisé bianco/ Tanganika nero
Taba Frisé white wood/ Tanganika black wood

PARTI METALLICHE/ METAL PARTS

Laccato ottone satinato
Satin brass lacquered metal

SPECCHIO/ MIRROR

Specchio extralight
Extralight mirror

PARTI METALLICHE SPECCHIO/ MIRROR METAL PARTS

Ottone satinato
Satin brass

BASE SPECCHIO / MIRROR BASE

Marmo levigato opaco Nero Marquinia
Honed mat
Nero Marquinia marble

LUCE/LIGHT

15 watt
108 lm/w
3000k

› INDEX

▲SENSEI DESK
Struttura metallo laccato "deep black" / piano e cassetti rivestiti in fard ecru 2304
"Deep black"lacquered metal structure / top and drawers cover in fard ecru 2304

Sensei Desk

Tollgard + Castellani / 2016

**Scrittoio con struttura in metallo e piano in legno laccato “deep black”.
Schienale in frassino tinto nero a porto aperto. Su richiesta blocco cassetti in frassino tinto nero poro aperto con vassoi rimovibili in metallo rivestito in pelle Fard nei colori del campionario. Disponibile versione con struttura in metallo laccato opaco "Sabbia del Nilo" e schienale in frassino in frassino tinto "Pure" bianco a poro aperto. Su richiesta blocco cassetti in frassino tinto "Pure" bianco a poro aperto con vassoi rimovibili in metallo rivestito in pelle Fard nei colori del campionario.
In appoggio sul top in legno, piano in cristallo 12mm molato a mezzo toro rivestito in foglia rame “Rosso Marte” applicata con lavorazione manuale ed esclusiva oppure retroverniciato brillante nei colori del campionario.
Disponibile anche piano in marmo 20mm Ceppo di Gré® spazzolato, Arabescato Orobico Rosso satinato, Bianco Carrara Gioia satinato oppure Dover White satinato.
Piano disponibile anche rivestito in
pelle Fard nei colori del campionario.**

Desk with “deep black” lacquered metal structure and wooden top.
Black open pore stained ash back. On request, black open pore stained ash drawer unit with removable metal trays covered by leather Fard as per samples.
Available version with "Sabbia del Nilo" opaque lacquered metal and wooden structure and "Pure" white stained open pore ash back. On request, "Pure" white stained open pore ash drawer unit with removable metal trays covered by leather Fard as per samples.
Resting on the wooden top, 12mm glass top with half bull-nose grinding covered by copper leaf “Rosso Marte” applied by hand with an exclusive treatment or painted as per samples in the bright version.
Also available with 20mm brushed Ceppo di Gré®, satin Arabescato Orobico Rosso, satin Bianco Carrara Gioia or satin Dover White top.
Top available also covered by leather Fard as per samples.

NOTE TECNICHE SUI MATERIALI

**MARMO | Il marmo è un materiale naturale di origine sedimentaria che può presentare particolarità come venature, lievi irregolarità superficiali, colorazioni differenti e cristallizzazioni. Queste peculiarità sono da attribuirsi alla naturalezza del materiale e non sono da considerarsi difetti ma caratteristiche tipiche del marmo. Ogni prodotto risulterà unico, esclusivo e non replicabile.
I nostri marmi vengono trattati con un prodotto idrorepellente che permette una maggiore protezione della superficie stessa, aumentando l’impermeabilità. Questo trattamento non esclude la vulnerabilità del marmo alle sostanze acide.**

TECHNICAL INFORMATION ON THE MATERIALS

MARBLE | The marble is a natural material of sedimentary origin that can present particularities such as veins, slight surface irregularities, different colors and crystallizations. These peculiarities are to be attributed to the naturalness of the material and are not to be considered defects but typical characteristics of marble. Each product will be unique, exclusive and non-replicable.
Our marbles are treated with water-repellent products which affords greater protection to the surface of the marble, improving its impermeability.
This treatment doesn't exclude the vulnerability of the marble to acid substances.

Cm	Inches
Piano in cristallo	**Glass top**
160 x 75 x 75,3	63" x 29¾" x 29¾"
180 x 75 x 75,3	71" x 29¾" x 31½"
200 x 75 x 75,3	78¾" x 29¾" x 29¾"
Piano in marmo	**Marble top**
160 x 75 x 75,3	63" x 29¾" x 29¾"
180 x 75 x 75,3	71" x 29¾" x 31½"
200 x 75 x 75,3	78¾" x 29¾" x 29¾"
Piano in pelle Fard	**Fard top**
160 x 75 x 75,3	63" x 29¾" x 29¾"
180 x 75 x 75,3	71" x 29¾" x 31½"
200 x 75 x 75,3	78¾" x 29¾" x 29¾"
Blocco cassetti	**Drawer unit**
35 x 25	14" x 10"

TECHNICAL DRAWINGS

STRUTTURA/STRUCTURE

Metallo/legno laccato "deep black"
“deep black” lacquered metal/wood

STRUTTURA/STRUCTURE

Metallo laccato opaco "Sabbia del Nilo"
"Sabbia del Nilo" opaque lacquered metal

PIANO/TOP

Cristallo "Rosso Marte"
"Rosso Marte" glass

Cristallo brillante nei colori del campionario
Bright glass version as per samples

Marmo Arabescato Orobico Rosso satinato
Arabescato Orobico Rosso satin marble

SCHIENALE/BACK

Frassino tinto nero a poro aperto
Black open pore stained ash

SCHIENALE/BACK

Frassino tinto "Pure" bianco a poro aperto
"Pure" white open pore stained ash

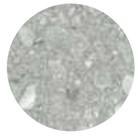

Ceppo di Gré® spazzolato
Brushed Ceppo di Gré®

Marmo spazzolato Bianco Carrara Gioia
Brushed Bianco Carrara Gioia marble

BLOCCO CASSETTI/ DRAWER UNIT

Frassino tinto nero poro aperto
Black open pore stained ash

BLOCCO CASSETTI/ DRAWER UNIT

Frassino tinto "Pure" bianco a poro aperto
"Pure" white open pore stained ash

VASSOI RIMOVIBILI/ REMOVABLE TRAYS

Metallo rivestito in pelle fard nei colori del campionario
Metal covered leather fard as per samples

Marmo satinato Dover white
Satin Dover white marble

Rivestito in pelle fard nei colori del campionario
Covered leather fard as per samples

› INDEX

▲ **SOHO**
Struttura in frassino tinto nero poro aperto / Piano in marmo Calacatta Vagli / Ottone lucido
Black open pore lacquered ash structure / Calacatta Vagli marble top / Bright brass metal part

Soho

Carlo Colombo / 2017

Scrittoio in massello di frassino tinto nero a poro aperto con fascia zigrinata realizzata a mano. Piano in marmo lucido naturale Calacatta Vagli oppure in cristallo 12mm retroverniciato liquirizia nella versione brillante o satinata. Dotato di due cassetti ad estrazione totale, con fondo in pelle scamosciata Grey 020. Parti metalliche in ottone lucido. Su richiesta vaschette portaoggetti rivestite in pelle scamosciata grey 020.

! Il legno massello è molto sensibile alla luce, il posizionamento vicino a sorgenti di luce naturale ne compromette la colorazione e la stabilità. Un'elevata variazione della temperatura e umidità dell'aria può provocare la comparsa di microfratture e leggere variazioni.

NOTE TECNICHE SUI MATERIALI

MARMO | Il marmo è un materiale naturale di origine sedimentaria che può presentare particolarità come venature, lievi irregolarità superficiali, colorazioni differenti e cristallizzazioni. Queste peculiarità sono da attribuirsi alla naturalezza del materiale e non sono da considerarsi difetti ma caratteristiche tipiche del marmo. Ogni prodotto risulterà unico, esclusivo e non replicabile.
I nostri marmi vengono trattati con un prodotto idrorepellente che permette una maggiore protezione della superficie stessa, aumentando l'impermeabilità.
Questo trattamento non esclude la vulnerabilità del marmo alle sostanze acide.

Desk in black open pore stained solid ash with hand-knurled sides. Natural polished Calacatta Vagli marble or 12mm liquorice painted glass top, in the bright or satin version. Supplied with two drawers with suede Grey 020 bottom. Bright brass metal parts. On request, small boxes covered by suede Grey 020.

! Solid wood is very light-sensitive, placing it near natural light sources may compromise its colour and stability. Considerable differences in air temperature and humidity may cause microfractures and slight variations.

TECHNICAL INFORMATION ON THE MATERIALS

MARBLE | The marble is a natural material of sedimentary origin that can present particularities such as veins, slight surface irregularities, different colors and crystallizations. These peculiarities are to be attributed to the naturalness of the material and are not to be considered defects but typical characteristics of marble. Each product will be unique, exclusive and non-replicable.
Our marbles are treated with water-repellent products which affords greater protection to the surface of the marble, improving its impermeability.
This treatment doesn't exclude the vulnerability of the marble to acid substances.

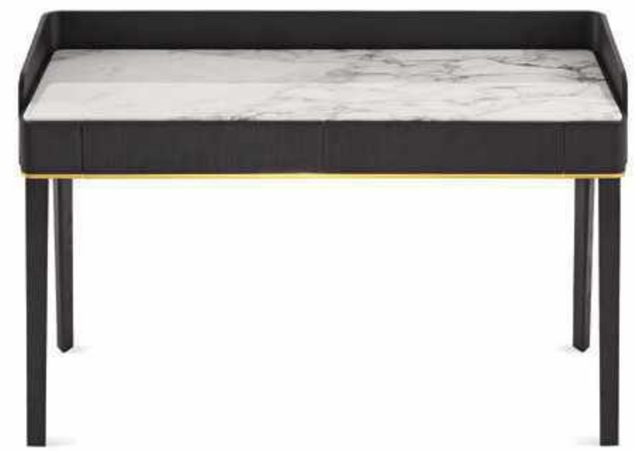

Cm
130 x 55 x 84
Vaschette portaoggetti
13 x 13 x 4

Inches
51¼" x 21¾" x 33¼"
Small boxes
5¼" x 5¼" x 1¾"

TECHNICAL DRAWINGS

STRUTTURA/STRUCTURE

Frassino tinto nero a poro aperto
Black open pore stained ash

PIANO/TOP

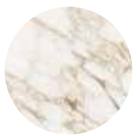

Marmo lucido naturale Calacatta Vagli
Natural polished Calacatta Vagli marble

Cristallo retroverniciato liquirizia brillante
Bright liquorice painted glass

Cristallo retroverniciato liquirizia satinato
Satin liquorice painted glass

FONDO CASSETTI/ DRAWERS BOTTOM

Pelle scamosciata Grey 020
Suede Grey 020

PARTI METALLICHE/ METAL PARTS

Ottone lucido
Bright brass

› INDEX

▲ STAMI
Base in frassino curvato tinto nero poro aperto / Struttura rivestito in suede grey 058
Curved black open pore lacquered ash base / Covered by suede grey 058 structure

Stami

Studiopepe / 2022

Desk e vanity con cassetti laterali con base in frassino curvato tinto nero a poro aperto e dettagli in ottone lucido. Struttura in legno con rivestimento in pelle o pelle scamosciata nei colori del campionario.
Piano apribile a ribalta in legno tinto nero poro aperto e vano interno dotato di sottomano in pelle o pelle scamosciata coordinata con il rivestimento esterno.
Piano a ribalta con lavagna magnetica (desk) o con specchio (vanity)..

! Per la realizzazione di elementi con rivestimento in pelle sono necessarie cuciture aggiuntive rispetto gli elementi con rivestimento in tessuto.

Desk and vanity desk with side drawers with curved black open pore stained ash base and bright brass details. Wooden structure covered by leather or suede as per samples. Black open pore stained wooden opening top and internal compartment equipped with leather or suede pad coordinated with the external upholstery.
Opening top with magnetic board (desk) or with mirror (vanity).

! Additional stitching is required for elements with leather upholstery compared to elements with fabric upholstery.

Cm
Scrivania
140 x 60 x 76
Vanity
140 x 60 x 76

Porta-oggetti per vanity desk
65 x 34 x 2

Inches
Desk
55¼" x 23¾" x 30"
Vanity
55¼" x 23¾" x 30"

Organiser for vanity desk
25¾" x 13½" x 1"

TECHNICAL DRAWINGS

RIVESTIMENTO ESTERNO/ EXTERNAL UPHOLSTERY

Pelle/pelle scamosciata nei colori del campionario
Leather/suede as per samples.

BASE/BASE

Frassino curvato tinto a nero poro aperto
Curved black open pore stained ash

DETTAGLI/ DETAILS

Ottone lucido
Bright brass

PIANO APRIBILE E VANO INTERNO/ OPENING TOP AND INTERNAL COMPARTMENT

Legno tinto nero poro aperto
Black open pore stained wood

SOTTOMANO/ WRITING PAD

Pelle/pelle scamosciata nei colori del campionario
Leather/suede as per samples.

› INDEX

▲ **TAMA SECRÉTAIRE**
Struttura in frassino tinto nero poro aperto / Parti metalliche in ottone lucido / Top in cristallo retroverniciato liquirizia brillante
Black open pore lacquered ash structure / Bright brass metal parts / Bright liquorice painted glass top

Tama Secrétaire

Carlo Colombo / 2016

Scrittoio con anta a ribalta in frassino tinto nero a poro aperto. Parti metalliche laccate ottone satinato. Top e schienale interno in cristallo 6mm retroverniciato liquirizia brillante. Lo schienale riporta incisione "a rombi". Interno ribalta e scatole portaoggetti rivestiti in pelle scamosciata Grey 058. Dotata di luce interna LED attivata da un sensore all'apertura dell'anta.

Writing desk with flap door in black open pore stained ash. Satin brass lacquered metal parts. 6mm bright liquorice painted glass top and inside back. Rhomboidal engraved pattern on the inside glass back. Inside part of flap door and small boxes covered by suede Grey 058. Supplied with inside LED light turned on by sensor as door is opened.

Cm	**Inches**
120 x 36 x 110	47¼" x 14¼" x 43½"
140 x 36 x 110	55¼" x 14¼" x 43½"

TECHNICAL DRAWINGS

STRUTTURA/STRUCTURE

Frassino tinto nero a poro aperto
Black open pore stained ash

PARTI METALLICHE

Ottone satinato
Satin brass

PIANO/TOP

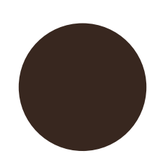

Cristallo retroverniciato liquirizia brillante
Bright liquorice painted glass

SCHIENALE INTERNO/ INSIDE BACK

Cristallo retroverniciato liquirizia brillante con incisione a rombi
Bright liquorice painted glass with rhomboidal engraved pattern

INTERNO RIBALTA E PORTAOGGETTI/ INSIDE FLAP DOOR AND BOXES

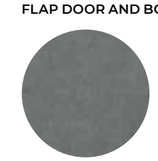

Pelle scamosciata Grey 058
Suede Grey 058

LUCE INTERNA/ INSIDE LIGHT

LED 15W
108 lm
3000K
Cable lenght: 1,5mt

› INDEX

▲ **VENERE**
Struttura in cristallo Champagne satinato e metallo laccato color brunito / Specchio bifacciale orientabile / Vaschette porta oggetti in pelle scamosciata Sand 012.
Satin champagne glass and burnished lacquered metal strucuture / Rotating double face mirror / Small boxes covered by suede Sand 012.

Venere

Carlo Colombo / 2013

Scrittoio-vanity in legno rivestito in cristallo 6mm temperato e con mensola in appoggio in cristallo 10mm temperato, entrambi retroverniciati nei colori del campionario, nella versione brillante o satinata. Specchio bifacciale diam. 50cm, orientabile (360°).
Su richiesta inserto con specchio ingranditore. Cassetti in legno laccato effetto tessuto color castagna. Struttura in metallo laccato color brunito. Vaschette porta oggetti in metallo rivestito in pelle scamosciata Sand 012.
Lo specchio è previsto sul lato sinistro.

Vanity wooden desk covered by 6mm tempered glass and 10mm tempered shelf, both painted as per samples in the bright or satin version. Rotating (360°) double face mirror diam. 50cm.
Magnifying mirrored insert, on request. Chestnut with "fabric" touch effect lacquered drawers. Burnished lacquered metal structure. Small boxes in metal covered by suede Sand 012.
The mirror will be on the left side.

Cm
Versione con specchio
124 x 60 x 136
144 x 60 x 136

Versione senza specchio
124 x 60 x 86
144 x 60 x 86

Inches
Version with mirror
49" x 23¾" x 53¾"
56¾" x 23¾" x 53¾"

Version without mirror
49" x 23¾" x 34"
56¾" x 23¾" x 34"

TECHNICAL DRAWINGS

STRUTTURA/STRUCTURE

Cristallo brillante/satinato nei colori del campionario
Glass bright/satin version as per samples

PARTI METALLICHE/ METAL PARTS

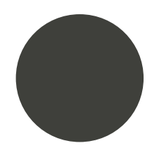

Metallo laccato color brunito
Burnished lacquered metal

CASSETTI/DRAWERS

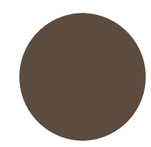

Legno laccato effetto tessuto color castagna
Chestnut with "fabric" touch effect lacquered

PORTAOGGETTI/BOXES

Pelle scamosciata Sand 012
Suede Sand 012

› INDEX

Technical — module

Luì | Paolo Maria Fumagalli , 2010

PRODUCT INFORMATION

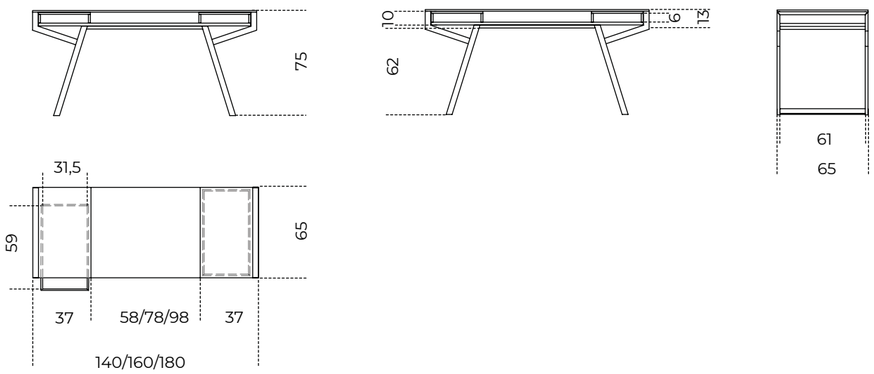

Selene | Pietro Russo , 2016

PRODUCT INFORMATION

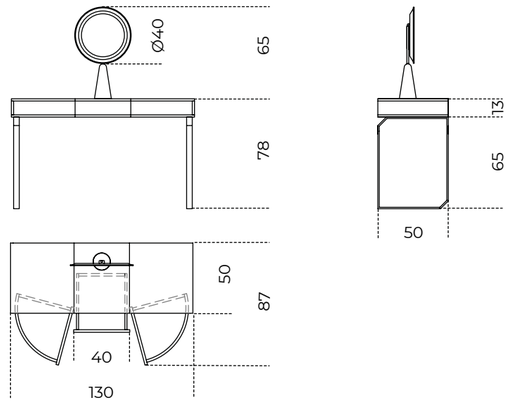

President Junior / President Senior | Studio G&R , 1971

PRODUCT INFORMATION

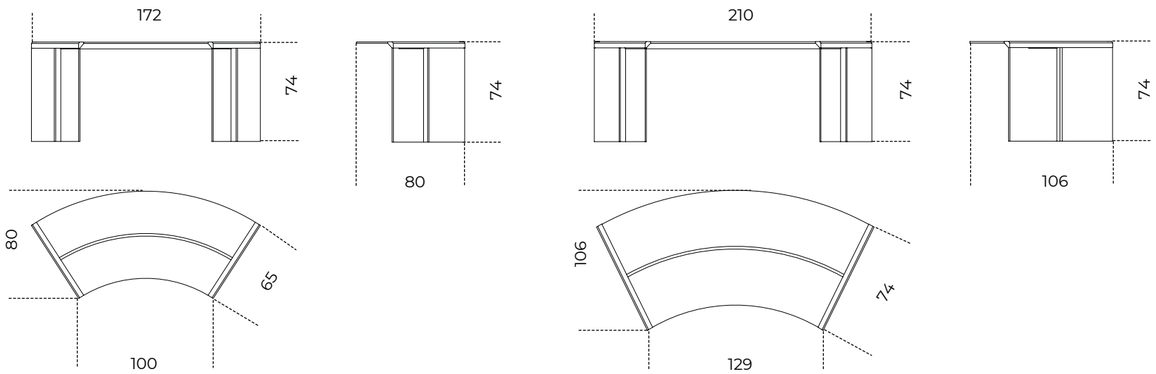

President Junior **President Senior**

Sensei Desk | Tollgard + Castellani , 2024

PRODUCT INFORMATION

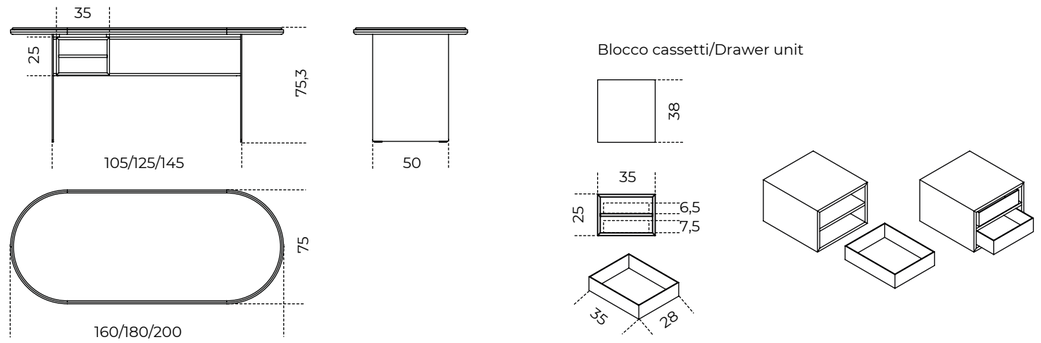

President Junior 50th / President Senior 50th | Studio G&R , 2021

PRODUCT INFORMATION

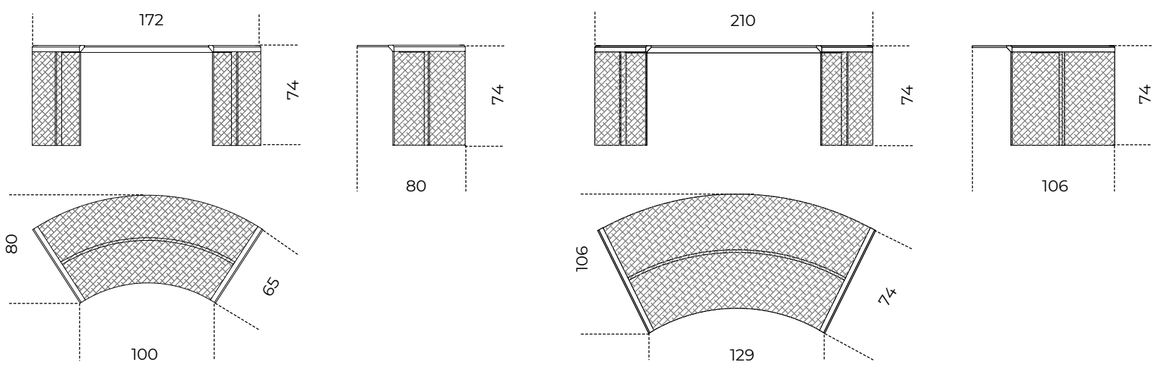

President Junior **President Senior**

Soho | Carlo Colombo , 2017

PRODUCT INFORMATION 5

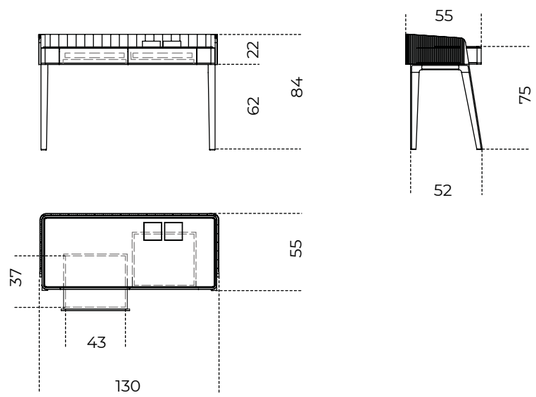

› INDEX

Stami | Studiopepe, 2022

PRODUCT INFORMATION

Versione desk senza cassetti
Desk version without drawers

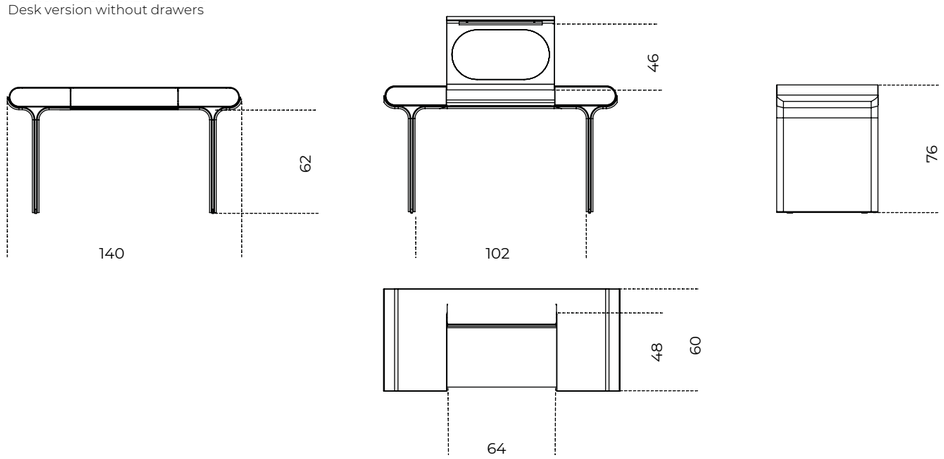

Versione desk con cassetti
Desk version with drawers

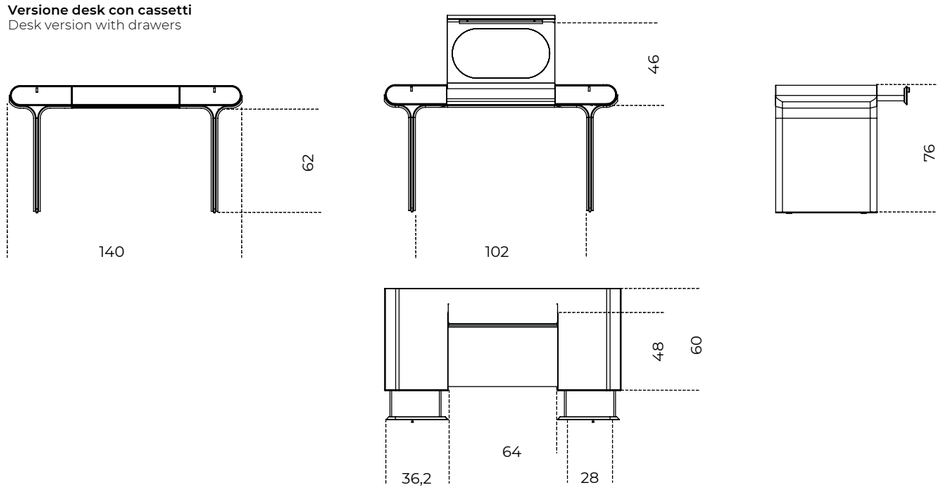

Tama Secrétaire | Carlo Colombo , 2016

PRODUCT INFORMATION

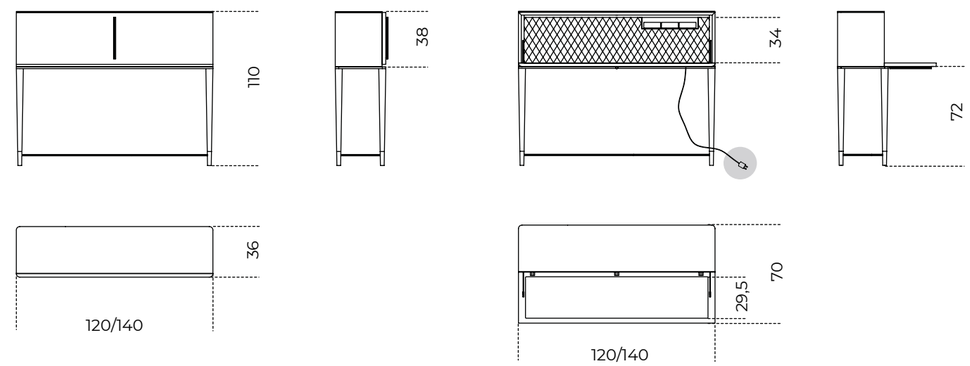

Venere | Carlo Colombo , 2013

PRODUCT INFORMATION

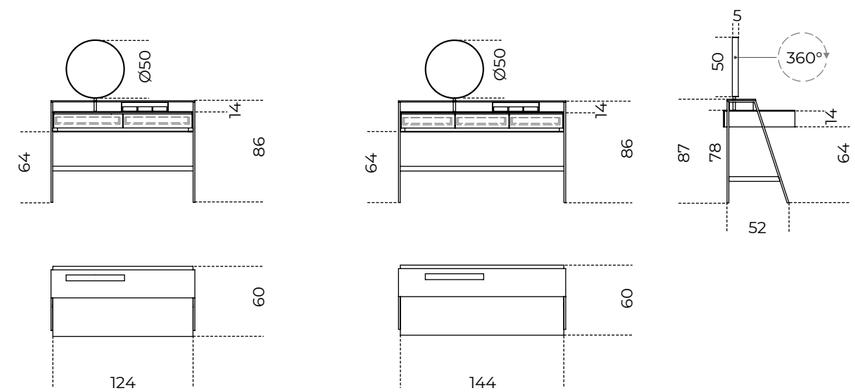

Con specchio ingranditore
With magnifying mirror

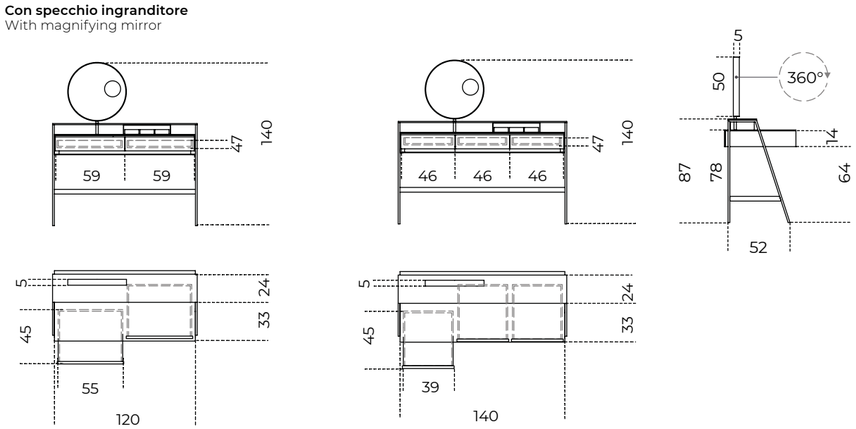

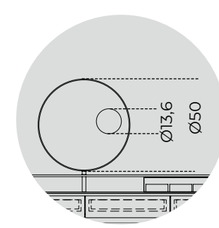

Specchio ingranditore
Magnifying mirror

Librerie e boiserie | Shelving system and boiserie

▲ **BRERA**
Montanti verticali in ottone nichelato satinato / Ripiani in frassino tinto nero poro aperto/ Contenitore ad anta con frontale in cristallo Craquelé
Satin nickel-plated brass vertical supports / Black open pore stained ash shelves / Door units with glass fronts in Craquelé

Brera

Massimo Castagna / 2016

Libreria con montanti verticali in ottone nichelato satinato. Ripiani in frassino tinto nero a poro aperto. Contenitori ad anta o ribalta, con frontali in cristallo temperato decorato a mano nella finitura Craquelé. Disponibile anche con frontali in cristallo temperato retroverniciato nei colori del campionario, nella versione brillante o satinata. Su richiesta con pannello in frassino tinto nero poro aperto per posizionamento tv. Il pannello è retro illuminato a LED (30 Watt) con accensione a telecomando.
Disponibile versione con montanti verticali laccati neri e parti in legno in Noce "Colore" Frisé. Contenitori ad anta o ribalta, con frontali in cristallo 6mm temperato verniciato nella finitura metallo liquido color Lava.

Disponibile fino ad esaurimento scorte.

! Disponibile fino ad esaurimento scorte.
Portata massima della mensola: 10 kg con muro pieno, uniformemente distribuiti.

NOTE TECNICHE SUI MATERIALI

CRISTALLO | Le finiture esclusive, risultato della lavorazione manuale realizzata sul cristallo, possono presentare striature e differenze cromatiche.
Queste caratteristiche non devono essere considerate difetti ma elementi distintivi del processo artigianale che esaltano la bellezza e la peculiarità del pezzo unico.

METALLO LIQUIDO | La componente metallica della vernice fa si che durante l'applicazione il naturale procedimento di ossidazione crei disomogeneità di sfumature che conferiscono carattere ed unicità alla superficie. Il procedimento naturale viene accentuato attraverso l'utilizzo di acidi e la spazzolatura permette di ottenere i due diversi colori.

Wall shelving system with satin nickel-plated brass vertical supports. Black open pore stained ash shelves. Door or flap door units with hand decorated tempered glass fronts Craquelé finish. Also available with painted tempered glass fronts as per samples in the bright or satin version. With black open pore stained ash TV Panel, on request. LED TV Panel (30 Watt) to be switched on with remote control.
Available version with black lacquered vertical supports and "Colore" Frisé Walnut wooden parts. Door or flap door units with 6mm tempered liquid metal lacquered glass fronts in the colour Lava.

Available while stocks last.

! Available while stocks last.
Max capacity of the shelf: 10 kg on solid wall, evenly distributed

TECHNICAL INFORMATION ON THE MATERIALS

GLASS | Exclusive finishes, resulting from the craftsmanship on the glass, may show streaks and chromatic differences. These characteristics should not be considered imperfections but distinctive evidence of the hand-made process that enhance the beauty and peculiarity of the unique piece.

LIQUID METAL | The metallic component of the paint during the natural oxidation process creates uneven shades, that give uniqueness to the surface.The natural oxidation process is then enhanced by the use of acids and manual brushing to achieve the two different colours.

	Cm	Inches
60M164	60 x 25 x 164	23¾" x 10" x 64¾"
80M164	80 x 25 x 164	31½" x 10" x 64¾"
120M164	120 x 25 x 164	47¼" x 10" x 64¾"
60M240	60 x 25 x 240	23¾" x 10" x 94½"
80M240	80 x 25 x 240	31½" x 10" x 94½"
120M240	120 x 25 x 240	47¼" x 10" x 94½"
160M164	160 x 25 x 164	63" x 10" x 64¾"
160M240	160 x 25 x 240	63" x 10" x 94½"
60A164	60 x 25 x 164	23¾" x 10" x 64¾"
60A240	60 x 25 x 240	23¾" x 10" x 94½"

	Cm	Inches
80R164	80 x 25 x 164	31½" x 10" x 64¾"
120R164	120 x 25 x 164	47¼" x 10" x 64¾"
80R240	80 x 25 x 240	31½" x 10" x 94½"
120R240	120 x 25 x 240	47¼" x 10" x 94½"
160R164	160 x 25 x 164	63" x 10" x 64¾"
160R240	160 x 25 x 240	63" x 10" x 94½"
160TV164	160 x 35 x 164	63" x 14" x 64¾"
160TV240	160 x 35 x 240	63" x 14" x 94½"

TECHNICAL DRAWINGS

MONTANTI/ VERTICAL SUPPORTS

Ottone nichelato satinato
Satin nickel-plated brass

RIPIANI E CONTENITORI/ SHELVES AND UNITS

Frassino tinto nero poro aperto
Black open pore stained ash

ANTA O RIBALTA/ DOOR OR FLAP DOOR

Cristallo Craquelé
Craquelé glass

Cristallo brillante/satinato nei colori del campionario
Glass bright/satin version as per sample

PANNELLO TV/ TV PANEL

Frassino tinto nero poro aperto
Black open pore stained ash

PANNELLO TV/ TV PANEL

LED 30WATT

MONTANTI/ VERTICAL SUPPORTS

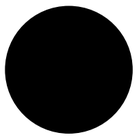

Laccato nero
Black lacquered

RIPIANI E CONTENITORI/ SHELVES AND UNITS

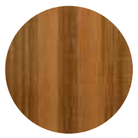

Legno Noce "Colore" Frisé
"Colore" Frisé Walnut wood

ANTA O RIBALTA/ DOOR OR FLAP DOOR

Cristallo verniciato metallo liquido Lava
Liquid metal lacquered Lava glass

› INDEX

▲ **BRERA23**
Montanti verticali in metallo laccato nero rivestiti in frassino laccato nero / Ripiani in legno Noce "Colore" Frisè / Contenitore ad anta con frontale in cristallo Cristallo verniciato metallo liquido Lava
Black lacquered metal covered by black lacquered solid ash vertical supports / "Colore"Frisè Walnut wood shelves / Door units with Liquid metal lacquered Lava glass front

Brera 23

Massimo Castagna / 2016

Libreria con montanti verticali in metallo laccato nero rivestiti in massello di frassino laccato nero. Ripiani in frassino tinto nero a poro aperto oppure Noce "Colore" Frisé. Contenitori ad anta o ribalta, con frontali in cristallo 6mm temperato decorato a mano nella finitura Craquelé o verniciato nella finitura metallo liquido color Lava. Disponibile anche con frontali in cristallo temperato retroverniciato nei colori del campionario, nella versione brillante o satinata.
Disponibile con supplemento modulo vano a giorno.

! Portata massima della mensola: 10 kg con muro pieno, uniformemente distribuiti

NOTE TECNICHE SUI MATERIALI

CRISTALLO | Le finiture esclusive, risultato della lavorazione manuale realizzata sul cristallo, possono presentare striature e differenze cromatiche.
Queste caratteristiche non devono essere considerate difetti ma elementi distintivi del processo artigianale che esaltano la bellezza e la peculiarità del pezzo unico.

METALLO LIQUIDO | La componente metallica della vernice fa si che durante l'applicazione il naturale procedimento di ossidazione crei disomogeneità di sfumature che conferiscono carattere ed unicità alla superficie. Il procedimento naturale viene accentuato attraverso l'utilizzo di acidi e la spazzolatura permette di ottenere i due diversi colori.

Wall shelving system with black lacquered metal vertical supports covered by black lacquered solid ash. Black open pore stained ash or "Colore" Frisé Walnut shelves. Door or flap door units with 6mm hand decorated tempered glass fronts in Craquelé finish or with 6mm tempered liquid metal lacquered glass fronts in the colour Lava. Also available with 6mm painted tempered glass fronts as per samples in the bright or satin version.
Available with extra charge open module.

! Max capacity of the shelf: 10 kg on solid wall, evenly distributed

TECHNICAL INFORMATION ON THE MATERIALS

GLASS | Exclusive finishes, resulting from the craftsmanship on the glass, may show streaks and chromatic differences. These characteristics should not be considered imperfections but distinctive evidence of the hand-made process that enhance the beauty and peculiarity of the unique piece.

LIQUID METAL | The metallic component of the paint during the natural oxidation process creates uneven shades, that give uniqueness to the surface.The natural oxidation process is then enhanced by the use of acids and manual brushing to achieve the two different colours.

	Cm	Inches
N 60M164	60 x 25 x 164	23¾" x 10" x 64¾"
N 80M164	80 x 25 x 164	31½" x 10" x 64¾"
N 120M164	120 x 25 x 164	47¼" x 10" x 64¾"
N 60M240	60 x 25 x 240	23¾" x 10" x 94½"
N 80M240	80 x 25 x 240	31½" x 10" x 94½"
N 120M240	120 x 25 x 240	47¼" x 10" x 94½"
N 160M164	160 x 25 x 164	63" x 10" x 64¾"
N 240M164	240 x 25 x 164	94½" x 10" x 64¾"
N 160M240	160 x 25 x 240	63" x 10" x 94½"
N 240M240	240 x 25 x 240	94½" x 10" x 94½"
N 60A164	60 x 35 x 164	23¾" x 14" x 64¾"
N 60A240 N	60 x 35 x 240	23¾" x 14" x 94½"
N 80R164	80 x 35 x 164	31½" x 14" x 64¾"
N 120R164	120 x 35 x 164	47¼" x 14" x 64¾"
N 80R240	80 x 35 x 240	31½" x 14" x 94½"
N 120R240	120 x 35 x 240	47¼" x 14" x 94½"
N 160R240	160 x 35 x 164	63" x 14" x 64¾"
N 240R164	240 x 35 x 164	94½" x 14" x 64¾"
N 160R240	160 x 35 x 240	63" x 14" x 94½"
N 240R240	240 x 35 x 240	94½" x 14" x 94½"

TECHNICAL DRAWINGS

MONTANTI/ VERTICAL SUPPORTS

Metallo laccato nero rivestiti in massello di frassino laccato nero
Black lacquered metal covered by black lacquered solid ash

RIPIANI E CONTENITORI/ SHELVES AND UNITS

Frassino tinto nero poro aperto
Black open pore stained ash

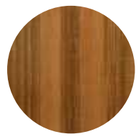

Legno Noce "Colore" Frisé
"Colore" Frisé Walnut wood

ANTA O RIBALTA/ DOOR OR FLAP DOOR

Cristallo Craquelé
Craquelé glass

Cristallo verniciato metallo liquido Lava
Liquid metal lacquered Lava glass

Cristallo brillante/satinato nei colori del campionario
Glass bright/satin version as per sample

› INDEX

▲ **DRIZZLE**
Struttura in alluminio anodizzato nero /
Reggipiani in ottone satinato / Piani in cristallo extralight
Black anodised aluminium structure /
Satin brass supports / Extralight glass shelves

Drizzle

Luca Nichetto / 2012

Libreria modulare con struttura in alluminio anodizzato nero e reggipiani in ottone satinato. Piani in cristallo extralight temperato 8mm. Disponibile anche in cristallo "grigio Italia" 8mm.

! Portata massima del ripiano: 10 kg uniformemente distribuito

Modular shelving system with black anodised aluminium structure and satin brass shelf supports. 8mm extralight tempered glass shelves. Also available in 8mm smoked "grigio Italia" glass.

! Max capacity of the shelf: 10 kg evenly distributed

Cm	**Inches**
80 x 37,5 x 67,5*	31½" x 15" x 26¾"
80 x 37,5 x 114,5*	31½" x 15" x 45¼"
80 x 37,5 x 147*	31½" x 15" x 58"
80 x 37,5 x 194*	31½" x 15" x 76½"
100 x 37,5 x 67,5**	39½" x 15" x 26¾"
100 x 37,5 x 114,5**	39½" x 15" x 45¼"
100 x 37,5 x 147**	39½" x 15" x 58"
100 x 37,5 x 194**	39½" x 15" x 76½"

Misura dei ripiani	**Sizes of the shelves**
*80 x 34	*31½" x 13½"
**100 x 34	**39½" x 13½"

Technical drawings

STRUTTURA/STRUCTURE

Alluminio anodizzato nero
Black anodised aluminium

REGGIPIANI/ SUPPORTS

Ottone satinato
Satin brass

PIANI/SHELVES

Cristallo extralight
Extralight glass

Cristallo "grigio Italia"
"Grigio Italia" glass

› INDEX

▲ **ISOLA**
Struttura in cristallo extralight / Ripiani in ottone satinato
Extralight glass structure /Satin brass shelves

Isola

Massimo Castagna / 2016

Libreria a spalla portante in cristallo extralight 12mm temperato.
Disponibile anche in cristallo "grigio Italia" 12mm temperato.
Ripiani in ottone satinato oppure in ottone satinato argentato.
Borchie tornite e godronate in ottone lucido.

! Non realizzabile su misura.
Portata massima del ripiano: 2kg

Freestanding shelving system in 12mm extralight tempered glass.
Also available in 12mm smoked "grigio Italia" tempered glass.
Satin or satin silver-plated brass shelves.
Bright brass turned and knurling knobs.

! Not available in custom size.
Max capacity of the shelf: 2kg

Cm	**Inches**
61 x 25 x 183	24¼" x 10" x 72¼"
120 x 25 x 183	47¼" x 10" x 72¼"

TECHNICAL DRAWINGS

STRUTTURA/STRUCTURE

Cristallo extralight
Extralight glass

Cristallo "grigio Italia"
"Grigio Italia" glass

RIPIANI/SHELVES

Ottone satinato
Satin brass

Ottone satinato argentato
Satin silver-plated brass

BORCHIE/KNOBS

Ottone lucido
Bright brass

› INDEX

▲ **ISOLA**
Struttura in cristallo "grigioItalia" / Ripiani in ottone satinato
"Grigio Italia" glass structure /Satin brass shelves

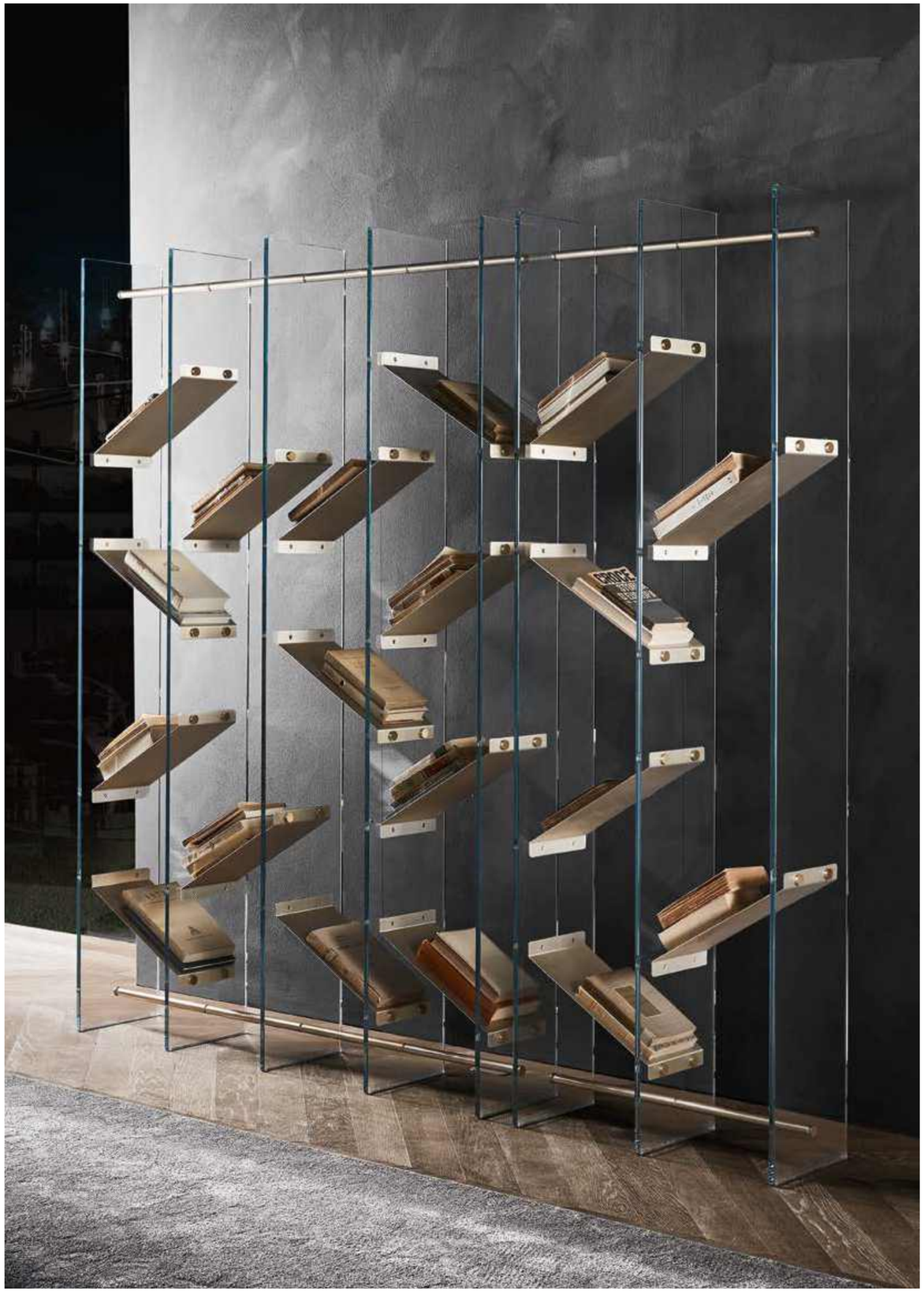

› INDEX

Navigli

Massimo Castagna / 2015

Libreria a muro con struttura e mensole in rame brunito a mano. Il rame risulta naturalmente macchiato e disomogeneo.
Questa lavorazione artigianale conferisce ad ogni pezzo una particolare unicità, rendendolo esclusivo.
Disponibile in due versioni A e B.

! Portata massima della mensola: 5 kg con muro pieno, uniformemente distribuiti

NOTE TECNICHE SUI MATERIALI

RAME BRUNITO A MANO | il rame brunito a mano è ottenuto da un processo di ossidazione naturale eseguito manualmente. Il risultato di questa lavorazione è un prodotto che può presentare macchie e variazioni di colore che non sono da considerarsi imperfezioni ma caratteristiche che conferiscono ad ogni pezzo una particolare unicità, rendendolo esclusivo.

Wall shelving system with hand burnished copper structure and shelves. The hand burnished copper finish looks naturally spotted and irregular. Due to this craftmade processing, each product is unique and exclusive. Available in two versions A and B.

! Max capacity of the shelf: 5 kg on solid wall evenly distributed

TECHNICAL INFORMATION ON THE MATERIALS

HAND BURNISHED COPPER | The hand burnished copper is the consequence of handmade process of natural oxidation. The result of this processing is a product that mayshow marks and colour variations. These differences are inevitable and should not be considered imperfections but evidence of the hand-crafted process.
They enhance the beauty and distinctiveness of a unique piece.

A

B

	Cm	Inches
A	70 x 24 x 120	27¾" x 9½" x 47¼"
B	70 x 24 x 120	27¾" x 9½" x 47¼"

TECHNICAL DRAWINGS

STRUTTURA E MENSOLE/STRUCTURE AND SHELVES

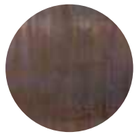

Rame brunito a mano
Hand burnished copper

› INDEX

Pleiadi

Sutdiopepe / 2023

Rivestimento decorativo realizzato in linters di cotone e argille e ottenuto tramite un processo di lavorazione artigianale a freddo. I linters sono la peluria corta che avvolge il seme del cotone dopo la prima sgranatura. Staccati, con una seconda e più energica sgranatura, forniscono fibre di cellulosa molto pura, solitamente utilizzate nell'industria cartaria o per la produzione di ovatte, stoppini, feltri e filati di viscosa.

La mattonella decorativa Pleiadi è ecologica e sostenibile, offrendo una nuova vita e una nuova funzionalità a quello che viene generalmente considerato uno scarto della produzione del cotone.

Disponibile nel colore "nature", una finitura ispirata al mondo naturale, ottenuta anch'essa in modo artigianale con la miscelazione di terre naturali e senza l'aggiunta di coloranti artificiali né di mordenti.
Ciascuna mattonella misura 20x20 cm e può essere posizionata sia orizzontalmente che verticalmente per creare diverse composizioni ed effetti grafici.
Trattandosi di un prodotto realizzato artigianalmente e manualmente, la dimensioni potrebbero variare leggermente.

La composizione in cellulosa di Pleiadi garantisce elevate performance di assorbimento sonoro a fronte di spessori estremamente ridotti.

! Trattandosi di un prodotto realizzato artigianalmente e manualmente, la dimensioni potrebbero variare leggermente.

NOTE TECNICHE SUI MATERIALI

FINITURE ARTIGIANALI | Le finiture manuali ed esclusive risultato del processo di ossidazione di foglia argento, oro e rame possono presentare macchie e striature, oltre a differenze cromatiche. Tali disomogeneità sono caratteristiche che non devono essere considerate difetti ma elementi distintivi, tipici dell'ossidazione manuale, che esaltano la bellezza e la peculiarità del pezzo unico.

Decorative wallcovering made of cotton linters and clays and obtained through a cold craft process. Linters are the short downy hairs or fuzz adhering to the cotton seeds. After removal from the seeds, the linters receive a second, more energetic ginning to produce very pure cellulose fibres, mostly used for paper, wadding, wicks, felt and viscose yarns.

The decorative tile Pleiadi is ecological and sustainable, giving a new life and new use to what is generally considered a by-product of the cotton industry.

Available in 'nature' colour, a natural finish obtained in a low-tech process by mixing earth without artificial dyes or mordant.
Each tile measures 20x20 cm and can be placed both horizontally and vertically to create different compositions and graphic effects.

As this is a handcrafted and manually made product, the dimensions may vary slightly.
The cellulose composition of Pleiadi guarantees high sound absorption performance against extremely low thicknesses

! As this is a handcrafted and manually made product, the dimensions may vary slightly.

TECHNICAL INFORMATION ON THE MATERIALS

ARTISANAL FINISHES | Artisanal and exclusive finishes that are obtained from the oxidation of silver, gold and copper leaves may show marks and spots, as well as variations in colour. These differences are inevitable and should not be considered imperfections but evidence of the hand-crafted process.
They enhance the beauty and distinctiveness of a unique piece.

Cm
20 x 3 x 20

Inches
8" x 1¼" x 8"

TECHNICAL DRAWINGS

LINTERS DI COTONE E ARGILLE/ COTTON LINTERS AND CLAYS

"Nature"

ricelist 202
omescapes
omescapes

▲ **PRISM DIVIDER**
Legno Noce "Colore" Frisè/Dettagli ottone satinato
"Colore" Frisè Walnut wood/Satin brass details

Prism Divider

David/Nicolas / 2021

Libreria a colonna modulare in legno Noce Colore Frisé o frassino tinto nero a poro aperto. Parti metalliche in ottone satinato. Disponibile versione a due e a tre ripiani. Affiancando due o più colonne si possono creare composizioni di diverse dimensioni.

Disponibile fino ad esaurimento scorte.

! **Eventuali composizioni sono da comunicare al momento dell'ordine.**

Il legno è un materiale vivo che subisce un naturale processo di ossidazione che può causare cambiamenti cromatici. Venature e tonalità di colore differenti delle lastre non sono da considerarsi come difetti, ma caratteristiche che esaltano l'unicità del materiale.

Modular column bookcase in "Colore" Frisé Walnut or black open pore stained ash. Satin brass metal parts. Available with two or three shelves. Placing together two or more modules allow to create various compositions.
Compositions are to be specified when ordering.

Available while stock lasts.

! Compositions are to be specified when ordering.

Wood is a living material and the natural oxidation process can cause chromatic changes. Different grain and colour shades of the wooden slabs are not to be considered as defects, but characteristics that enhance the uniqueness of the material.

NOTE TECNICHE SUI MATERIALI

INTARSIO | L'intarsio è una tecnica di lavorazione artigianale utilizzata per ottenere un particolare disegno e si realizza accostando elementi di materiali differenti (come legno e alluminio) oppure dello stesso materiale. Questa lavorazione rende il prodotto unico ed esclusivo. Le eventuali variazioni cromatiche e di venatura del legno sono da considerarsi caratteristiche del materiale stesso e non possono essere controllate.

TECHNICAL INFORMATION ON THE MATERIALS

INLAY | Inlay is an artisanal technique used to obtain a particular design and is made by combining elements of different materials (such as wood and aluminium) or of the same material. This process makes the product unique and exclusive. Any colour and grain variations of the wood are to be considered as characteristics of the material itself and cannot be controlled.

	Cm	Inches
A53	53 x 40 x 183	21" x 15¾" x 72¼"
A83	83 x 40 x 183	32¾" x 15¾" x 72¼"
B53	53 x 40 x 183	21" x 15¾" x 72¼"
B83	83 x 40 x 183	32¾" x 15¾" x 72¼"

TECHNICAL DRAWINGS

STRUTTURA / STRUCTURE

Legno Noce "Colore" Frisé
"Colore" Frisé Walnut wood

Frassino tinto nero poro aperto
Black open pore stained ash

DETTAGLI / DETAILS

Ottone satinato
Satin brass

› INDEX

A53

A83

B53

B83

› INDEX

▲ **ROUNDCUT**
Ripiano in metallo brunito a mano / Frontali in marmo Verde Alpi, Nero Marquinia e Bianco Carrara Gioia
Hand burnished metal shelf / Front panel in marble Verde Alpi, Nero Marquinia and Bianco Carrara Gioia

Roundcut

Studiopepe / 2020

Sistema modulare di mensole con ripiano in metallo brunito a mano. Frontale in marmo a scelta tra Bianco Carrara Gioia lucido naturale, Calacatta Vagli lucido naturale, Stardust Grey lucido naturale, Verde Alpi lucido naturale, Nero Marquinia lucido naturale, Fior di Pesco spazzolato, Travertino Romano spazzolato, "Ceppo dei Volpi" lucido naturale, "Ceppo Antico" lucido naturale, Nero Marquinia levigato opaco oppure disponibile in specchio extralight 6mm.
Versione sinistra (L) e destra (R) per ciascuna misura. Le mensole possono essere installate in due diverse posizioni (con mensola sopra o sotto), ruotandole di 180°.

! **Portata massima della mensola:**
Small=5 kg
Medium=8 kg
Large=10 kg

NOTE TECNICHE SUI MATERIALI

MARMO/TRAVERTINO | Il marmo è un materiale naturale di origine sedimentaria che può presentare particolarità come venature, lievi irregolarità superficiali, colorazioni differenti e cristallizzazioni. Queste peculiarità sono da attribuirsi alla naturalezza del materiale e non sono da considerarsi difetti ma caratteristiche tipiche del marmo. Ogni prodotto risulterà unico, esclusivo e non replicabile.

Modular shelving system with shelf in hand burnished metal. Front panel in marble available in natural polished Bianco Carrara Gioia, natural polished Calacatta Vagli, natural polished Stardust Grey, natural polished Verde Alpi, natural polished Nero Marquinia, brushed Fior di Pesco, brushed Travertino Romano, natural polished "Ceppo dei Volpi", natural polished "Ceppo Antico", honed mat Nero Marquinia or in 6mm extralight mirror.
Each size available in the left (L) and right (R) versions. Shelves may be fitted in two locations (with shelf above or below) rotating them by 180°.

! Max capacity of the shelf:
Small=5 kg
Medium=8 kg
Large=10 kg

TECHNICAL INFORMATION ON THE MATERIALS

MARBLE /TRAVERTINO | The marble is a natural material of sedimentary origin that can present particularities such as veins, slight surface irregularities, different colors and crystallizations. These peculiarities are to be attributed to the naturalness of the material and are not to be considered defects but typical characteristics of marble. Each product will be unique, exclusive and non-replicable.

	Cm	Inches
Small L/R	20 x 20 x 20	8" x 8" x 8"
Medium L/R	40 x 20 x 20	15¾" x 8" x 8"
Large L/R	80 x 20 x 20	31½" x 8" x 8"

TECHNICAL DRAWINGS

RIPIANO/SHELF

Metallo brunito a mano "dark"
"Dark" hand burnished metal

FRONTALE/FRONT PANEL

Marmo lucido naturale Bianco Carrara Gioia
Natural polished Bianco Carrara Gioia marble

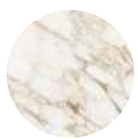

Marmo lucido naturale Calacatta Vagli
Natural polished Calacatta Vagli marble

Marmo lucido naturale Stardust Grey
Natural polished Stardust Grey marble

Marmo lucido naturale Verde Alpi
Natural polished Verde Alpi marble

Marmo lucido naturale o levigato opaco Nero Marquinia
Natural polished or honed mat Nero Marquinia marble

Marmo spazzolato Fior di Pesco
Brushed Fior di Pesco marble

Travertino Romano spazzolato
Natural brushed Travertino Romano

Marmo lucido naturale "Ceppo dei Volpi"
Natural polished "Ceppo dei Volpi" marble

Marmo lucido naturale "Ceppo Antico"
Natural polished "Ceppo Antico" marble

Specchio extralight
Extralight mirror

› INDEX

▲ **STRESA**
Struttura frassino tinto "Pure" bianco a poro aperto / Mensola rivestita in fard ivory 2310
"Pure" white open pore stained ash structure / Shelf cover in fard ivory 2310

Stresa

Dainelli Studio / 2025

Mensola con boiserie in legno tinto nero a poro aperto, tinto tabacco a poro aperto o tinto "Pure" bianco a poro aperto.
Pannello da fissare a muro.
Mensola in legno rivestita in pelle fard nei colori del campionario.
Disponibile posizionata nella parte superiore o inferiore del pannello, da specificare al momento dell'ordine.
Lampada in cristallo opalino opaco diam. 35 posizionata sulla mensola. (lampadina E27 inclusa). Versione destra o sinistra da specificare al momento dell'ordine.
Luce attivata da un sensore a sfioro posizionato sotto la mensola.
Profili e supporto sfera in metallo nichel satinato.

Disponibile anche versione senza lampada con mensola posizionata nella parte superiore o inferiore del pannello, da specificare al momento dell'ordine.

Disponibile nelle combinazioni elencate.

! Pannello da fissare a muro.

Posizionamento della mensola disponibile nella parte superiore o inferiore del pannello, da specificare al momento dell'ordine.

Lampadina E27 inclusa.
Versione destra o sinistra da specificare al momento dell'ordine.

Disponibile anche versione senza lampada con mensola posizionata nella parte superiore o inferiore del pannello, da specificare al momento dell'ordine.

Shelf with boiserie in black stained open pore, tobacco stained open pore or "Pure" white stained open pore wood. Panel to be fixed to the wall.
Wooden shelf covered by fard leather as per samples.
Available positioned in the upper or lower part of the panel, to be specified when ordering.
Opaque opaline glass lamp diam. 35 positioned on the shelf. (bulb E27 supplied).
Available right or left version to be specified when ordering.
Light activated by a touch sensor positioned under the shelf.
Satin nickel metal profiles and sphere support.

Also available version without lamp with shelf positioned in the upper or lower part of the panel, to be specified when ordering.

Available in the combinations listed.

! Panel to be fixed to the wall.

Shelf positioning available in the upper or lower part of the panel, to be specified when ordering.

Bulb E27 supplied.
Available right or left version to be specified when ordering.

Also available version without lamp with shelf positioned in the upper or lower part of the panel, to be specified when ordering.

	Cm	Inches
180 UP87 LAMP	180 x 46,2 x 87,4	71" x 18¼" x 34½"
220 UP87 LAMP	220 x 46,2 x 87,4	86¾" x 18¼" x 34½"
180 LOW87 LAMP	180 x 46,2 x 87,4	71" x 18¼" x 34½"
220 LOW87 LAMP	220 x 46,2 x 87,4	86¾" x 18¼" x 34½"
180 UP62 LAMP	180 x 46,2 x 62,4	71" x 18¼" x 24¾"
220 UP62 LAMP	220 x 46,2 x 62,4	86¾" x 18¼" x 24¾"
180 LOW62 LAMP	180 x 46,2 x 62,4	71" x 18¼" x 24¾"
220 LOW62 LAMP	220 x 46,2 x 62,4	86¾" x 18¼" x 24¾"
180 UP87	180 x 46,2 x 87,4	71" x 18¼" x 34½"
220 UP87	220 x 46,2 x 87,4	86¾" x 18¼" x 34½"
180 LOW87	180 x 46,2 x 87,4	71" x 18¼" x 34½"
220 LOW87	220 x 46,2 x 87,4	86¾" x 18¼" x 34½"
180 UP62	180 x 46,2 x 62,4	71" x 18¼" x 24¾"
220 UP62	220 x 46,2 x 62,4	86¾" x 18¼" x 24¾"
180 LOW62	180 x 46,2 x 62,4	71" x 18¼" x 24¾"
220 LOW62	220 x 46,2 x 62,4	86¾" x 18¼" x 24¾"

TECHNICAL DRAWINGS

STRUTTURA/STRUCTURE

Frassino tinto nero poro aperto
Black open pore stained ash

Frassino tinto tabacco a poro aperto
Tobacco stained open pore ash

Frassino tinto "Pure" bianco a poro aperto
"Pure" white open pore stained ash

MENSOLA/SHELF

Pelle fard nei colori del campionario
Fard leather as per samples.

LAMPADA/LAMP

Cristallo opalino
Opaline glass

l ampadina E27 inclu sa
bul b E27 suppl ied

PROFILI E SUPPORTO LAMPADA
PROFILES AND LAMP SUPPORT

Metallo nichelato satinato
Satin nickel-plated metal

› INDEX

COMBINAZIONI/COMBINATIONS

▲ **STRESA**
Struttura frassino tinto nero a poro aperto / mensola rivestita in fard loden green 2357
Black open pore stained ash structure / Shelf cover in fard loden green 2357

▲ **STRESA**
Struttura frassino tinto tabacco a poro aperto / mensola rivestita in fard silt 2324
Tobacco open pore stained ash structure / Shelf cover in fard silt 2324

▲ **STRESA**
Struttura frassino tinto "Pure" bianco a poro aperto / mensola rivestita in fard ivory 2310
"Pure" white open pore stained ash structure / Shelf cover in fard ivory 2310

▲ **STRESA**
Dettaglio sensore a sfioro per accensione lampada.
"Detail of touch sensor for lamp activation."

› INDEX

▲ **STRESA MIRROR**
Struttura frassino tinto nero a poro aperto / Mensola rivestita in fard loden green 2357
"Pure" white open pore stained ash structure / Shelf cover in fard loden green 2357

Stresa Mirror

Dainelli Studio / 2025

Mensola con boiserie in legno tinto nero a poro aperto, tinto tabacco a poro aperto o tinto "Pure" bianco a poro aperto e pannello specchiato "Antique 1".
Pannello da fissare a muro.
Mensola in legno rivestita in pelle fard nei colori del campionario posizionata nella parte superiore del pannello.
Lampada in cristallo opalino opaco diam. 35 posizionata sulla mensola. (lampadina E27 inclusa). Versione destra o sinistra da specificare al momento dell'ordine.
Luce attivata da un sensore a sfioro posizionato sotto la mensola.
Profili e supporto sfera in metallo nichel satinato.

Disponibile anche versione senza lampada con mensola posizionata nella parte superiore del pannello.

Disponibile nelle combinazioni elencate.

! **Pannello da fissare a muro.**

Posizionamento della mensola disponibile nella parte superiore o inferiore del pannello, da specificare al momento dell'ordine.

Lampadina E27 inclusa.
Versione destra o sinistra da specificare al momento dell'ordine.

Disponibile anche versione senza lampada con mensola posizionata nella parte superiore o inferiore del pannello, da specificare al momento dell'ordine.

Shelf with boiserie in black stained open pore, tobacco stained open pore or "Pure" white stained open pore and "Antique 1" mirrored panel. Panel to be fixed to the wall.
Wooden shelf covered by fard leather as per samples positioned in the upper part of the panel.
Opaque opaline glass lamp diam. 35 positioned on the shelf. (bulb E27 supplied).
Available right or left version to be specified when ordering.
Light activated by a touch sensor positioned under the shelf.
Satin nickel metal profiles and sphere support.

Also available version without lamp with shelf positioned in the upper part of the panel.

Available in the combinations listed.

! Panel to be fixed to the wall.

Shelf positioning available in the upper or lower part of the panel, to be specified when ordering.

Bulb E27 supplied.
Available right or left version to be specified when ordering.

Also available version without lamp with shelf positioned in the upper or lower part of the panel, to be specified when ordering.

	Cm	Inches
180 M111 LAMP	180 x 46,2 x 111,4	71" x 18¼" x 44"
220 M111 LAMP	220 x 46,2 x 111,4	86¾" x 18¼" x 44"
180 M86 LAMP	180 x 46,2 x 86,4	71" x 18¼" x 34¼"
220 M86 LAMP	220 x 46,2 x 86,4	86¾" x 18¼" x 34¼"
180 M111	180 x 46,2 x 111,4	71" x 18¼" x 44"
220 M111	220 x 46,2 x 111,4	86¾" x 18¼" x 44"
180 M86	180 x 46,2 x 86,4	71" x 18¼" x 34¼"
220 M86	220 x 46,2 x 86,4	86¾" x 18¼" x 34¼"

TECHNICAL DRAWINGS

STRUTTURA/STRUCTURE

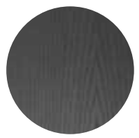

Frassino tinto nero poro aperto
Black open pore stained ash

Frassino tinto tabacco a poro aperto
Tobacco stained open pore ash

Frassino tinto "Pure" bianco a poro aperto
"Pure" white open pore stained ash

PANNELLO SPECCHIATO/ MIRRORED PANEL

Specchio "Antique 1"
Mirror "Antique 1"

MENSOLA/SHELF

Pelle fard nei colori del campionario
Fard leather as per samples.

LAMPADA/LAMP

Cristallo opalino
Opaline glass

Lampadina E27 inclusa
Bulb E27 supplied

PROFILI E SUPPORTO LAMPADA
PROFILES AND LAMP SUPPORT

Metallo nichelato satinato
Satin nickel-plated metal

▲ **STRESA MIRROR**
Struttura frassino tinto nero a poro aperto / mensola rivestita in fard loden green 2357
Black open pore stained ash structure / Shelf cover in fard loden green 2357

▲ **STRESA MIRROR**
Struttura frassino tinto "Pure" bianco a poro aperto / mensola rivestita in fard ivory 2310
"Pure" white open pore stained ash structure / Shelf cover in fard ivory 2310

▲ **STRESA MIRROR**
Struttura frassino tinto tabacco a poro aperto / mensola rivestita in fard otter 2348
Tobacco open pore stained ash structure / Shelf cover in fard otter 2348

▲ **STRESA MIRROR**
Specchio "Antique 1" / "Antique 1" mirror

› INDEX

▲ **SYIL**
Montanti in alluminio anodizzato nero / Contenitore ad anta in legno laccato lucido Prussian Blue
Black anodised aluminium supports / Wooden glossy lacquered Prussian Blue door

Syil

Oscar e Gabriele Buratti / 2019

Sistema con montanti in alluminio anodizzato nero con dettagli in ottone lucido. Ripiani sagomati in cristallo grigio Italia 8mm temperato retroverniciato nero brillante. Contenitori ad anta, ribalta o cassetto in legno laccato lucido nei colori blu grigio, liquirizia e nero. Interno in frassino tinto nero poro aperto. Contenitore ad anta con ripiano interno in cristallo extralight temperato 8mm. Disponibile anche modulo con pannello porta tv con contenitore a ribalta. Su richiesta può essere dotato di passacavi.

Shelving system with black anodised aluminium supports with bright brass details. 8mm tempered shaped bright black painted smoked "grigio Italia" glass shelves. Wooden glossy lacquered door unit, flap door or drawer units in the colours blue-grey, liquorice and black. Black open pore stained ash interior. Door unit with 8mm tempered inside extralight glass. Also available module with Tv panel and flap door unit, supplied with cable management, on request.

! Consigliato fissaggio a parete con ferramenta inclusa.

! Recommended wall fixing with included hardware.

Cm	Inches
123 x 47 x 70	48½" x 18¾" x 23¾"
123 x 47 x 132	48½" x 18¾" x 52"
123 x 47 x 158	48½" x 18¾" x 62¼"
183 x 47 x 158	72¼" x 18¾" x 62¼"
123 x 47 x 194	48½" x 18¾" x 76½"
183 x 47 x 194	72¼" x 18¾" x 76½"
123 x 47 x 256	48½" x 18¾" x 101"
183 x 47 x 256	72¼" x 18¾" x 101"

TECHNICAL DRAWINGS

MONTANTI/ SUPPORTS

Alluminio anodizzato nero
Black anodised aluminium

DETTAGLI/DETAILS

Ottone lucido
Bright brass

RIPIANI/SHELVES

Cristallo "grigio Italia" retroverniciato nero brillante
Bright black painted smoked "grigio Italia" glass

RIPIANO INTERNO/ INSIDE SHELVES

Cristallo extralight
Extralight mirror

CONTENITORI/UNITS

Esterno- legno laccato lucido nero / Interno- frassino tinto nero a poro aperto
Outside- glossy lacquered black wood /
Inside- black open pore lacquered ash

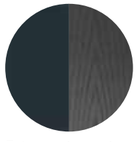

Esterno- legno laccato lucido blu-grigio / Intenro- frassino tinto nero a poro aperto
Outside- glossy lacquered blue-grey wood /
Inside- black open pore lacquered ash

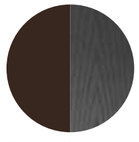

Esterno- legno laccato lucido liquirizia / Interno- frassino tinto nero a poro aperto
Outside- glossy lacquered liquorice wood /
Inside- black open pore lacquered ash

▲ **TORTONA**
Struttura in metallo verniciato bronzo patinato / Piani cristallo stopsol bronzo
Patinated bronze lacquered metal structure / Stopsol bronze glass

Tortona

Massimo Castagna / 2014

Libreria in metallo verniciato bronzo patinato. Piani in cristallo 8mm stopsol bronzo o extralight temperato.
Su richiesta disponibile top con marmo lucido naturale Calacatta Vagli incassato (solo per le versioni cm 65h e cm 92h).

Shelving system in patinated bronze lacquered metal. 8mm bronze stopsol or extralight tempered glass shelves.
Top also available with recessed natural polished Calacatta Vagli marble (only for the versions 65h cm and 92h cm, on request).

NOTE TECNICHE SUI MATERIALI

MARMO | Il marmo è un materiale naturale di origine sedimentaria che può presentare particolarità come venature, lievi irregolarità superficiali, colorazioni differenti e cristallizzazioni. Queste peculiarità sono da attribuirsi alla naturalezza del materiale e non sono da considerarsi difetti ma caratteristiche tipiche del marmo. Ogni prodotto risulterà unico, esclusivo e non replicabile.
I nostri marmi vengono trattati con un prodotto idrorepellente che permette una maggiore protezione della superficie stessa, aumentando l'impermeabilità.
Questo trattamento non esclude la vulnerabilità del marmo alle sostanze acide.

METALLO E LEGNO - BRONZO PATINATO | Le finiture esclusive, risultato della lavorazione manuale realizzata sul metallo e sul legno, possono presentare striature e differenze cromatiche. Queste caratteristiche non devono essere considerate difetti ma elementi distintivi del processo artigianale che esaltano la bellezza e la peculiarità del pezzo unico.

TECHNICAL INFORMATION ON THE MATERIALS

MARBLE | The marble is a natural material of sedimentary origin that can present particularities such as veins, slight surface irregularities, different colors and crystallizations. These peculiarities are to be attributed to the naturalness of the material and are not to be considered defects but typical characteristics of marble.
Each product will be unique, exclusive and non-replicable.
Our marbles are treated with water-repellent products which affords greater protection to the surface of the marble, improving its impermeability.
This treatment doesn't exclude the vulnerability of the marble to acid substances.

METAL AND WOOD - PATINATED BRONZE | Exclusive finishes, resulting from the craftsmanship on the metal and wood, may show streaks and chromatic differences. These characteristics should not be considered imperfections but distinctive evidence of the hand-made process that enhance the beauty and peculiarity of the unique piece.

Cm	**Inches**
166 x 37 x 65	65½" x 14¾" x 25¾"
239 x 37 x 65	94¼" x 14¾" x 25¾"
166 x 37 x 92	65½" x 14¾" x 36¼"
239 x 37 x 92	94¼" x 14¾" x 36¼"
166 x 37 x 175	65½" x 14¾" x 69"
239 x 37 x 175	94¼" x 14¾" x 69"
166 x 37 x 258	65½" x 14¾" x 101¾"
239 x 37 x 258	94¼" x 14¾" x 101¾"

TECHNICAL DRAWINGS

STRUTTURA/STRUCTURE

Metallo verniciato bronzo patinato
Patinated bronze lacquered metal

PIANI/SHELVES

Cristallo stopsol bronzo
Stopsol bronze glass

Cristallo extralight
Extralight glass

TOP
ver sione 65h -92h cm

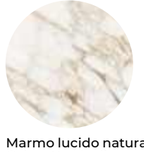

Marmo lucido naturale Calacatta Vagli
Natural polished Calacatta Vagli marble

› INDEX

Technical — module

Brera | Massimo Castagna, 2016

PRODUCT INFORMATION

Versione a ripiani
Version with shelves

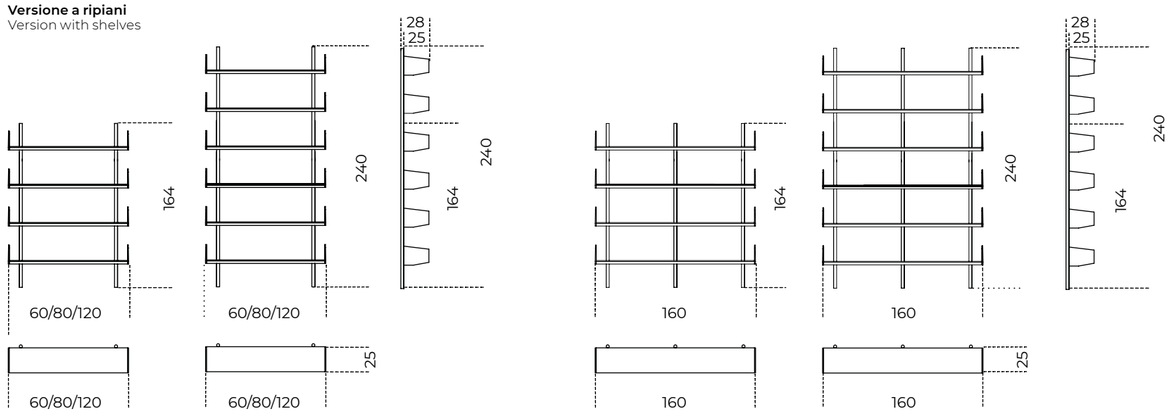

60M164
80M164
120M164

60M240
80M240
120M240

160M164

160M240

Versione a ripiani e contenitore a ribalta
Version with shelves and flap door unit

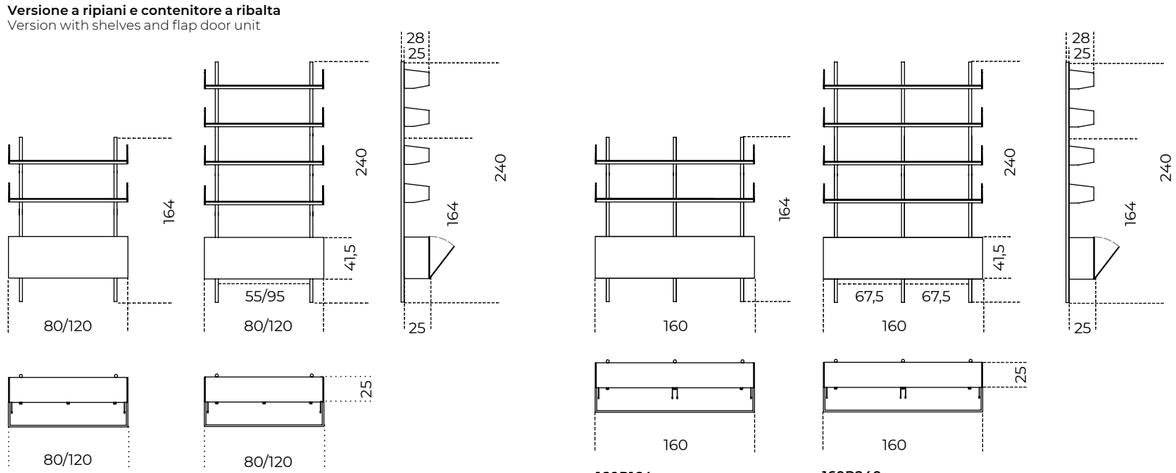

80R164
120R164

80R240
120R240

160R164

160R240

Versione a ripiani e contenitore ad anta
Version with shelves and door unit

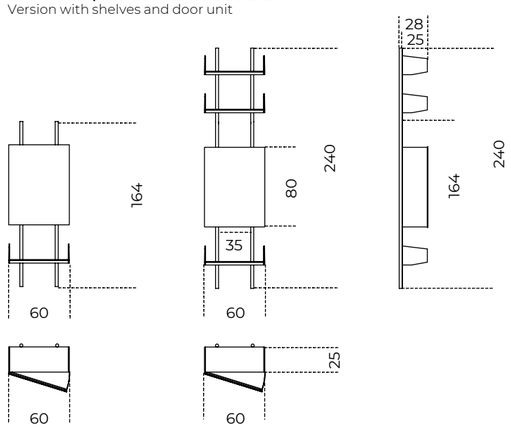

60A164

60A240

Versione a ripiani, contenitori a ribalta e pannello tv
Version with shelves, flap door units and tv panel

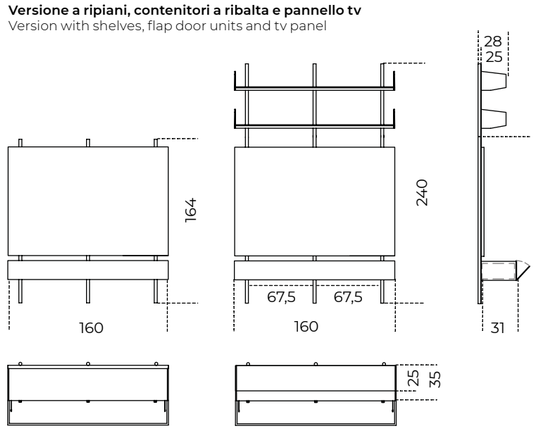

160TV164

160TV240

Brera23 | Massimo Castagna, 2016

PRODUCT INFORMATION

Versione a ripiani
Version with shelves

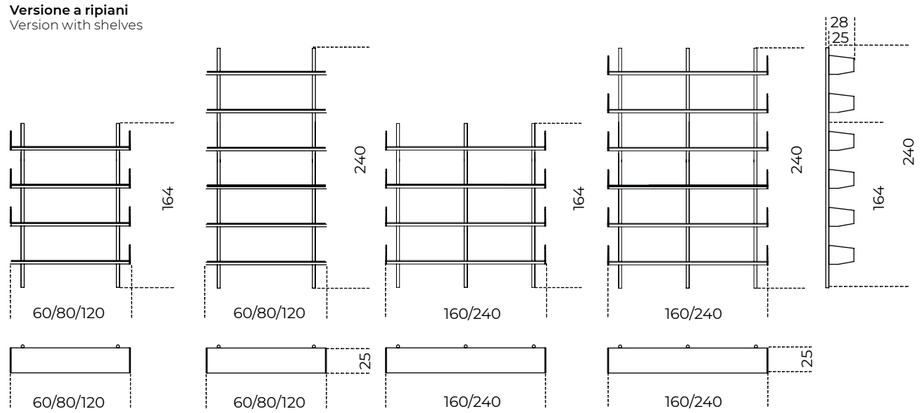

N 60M164
N 80M164
N 120M164

N 60M240
N 80M240
N 120M240

N 160M164
N 240M164

N 160M240
N 240M240

Vano a giorno
Open module

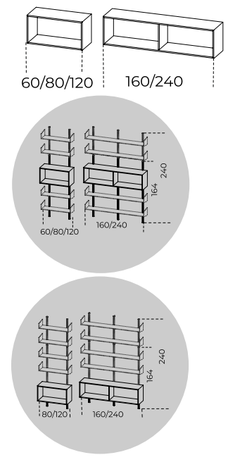

Versione a ripiani e contenitore a ribalta
Version with shelves and flap door unit

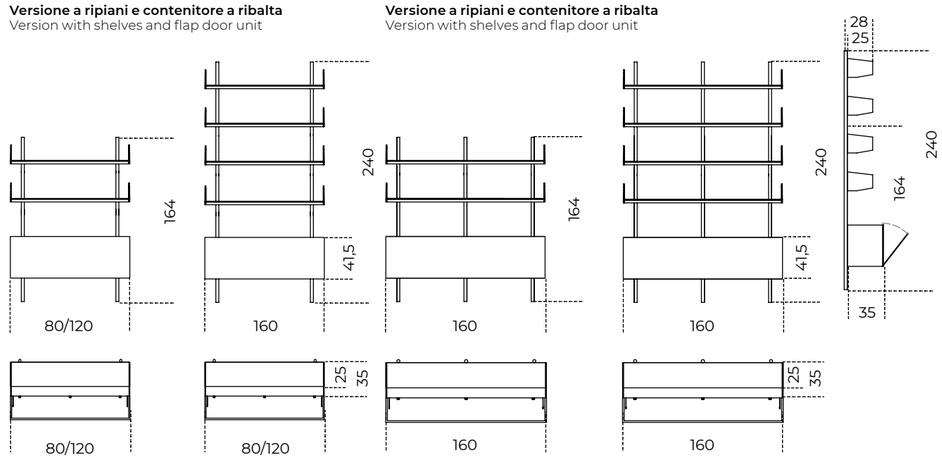

N 80R164
N 120R164

N 80R240
N 120R240

N 160R164

N 160R240

Versione a ripiani e contenitore a ribalta
Version with shelves and flap door unit

Vano a giorno
Open module

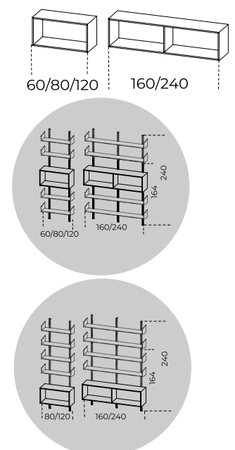

Versione a ripiani e contenitore ad anta
Version with shelves and door unit

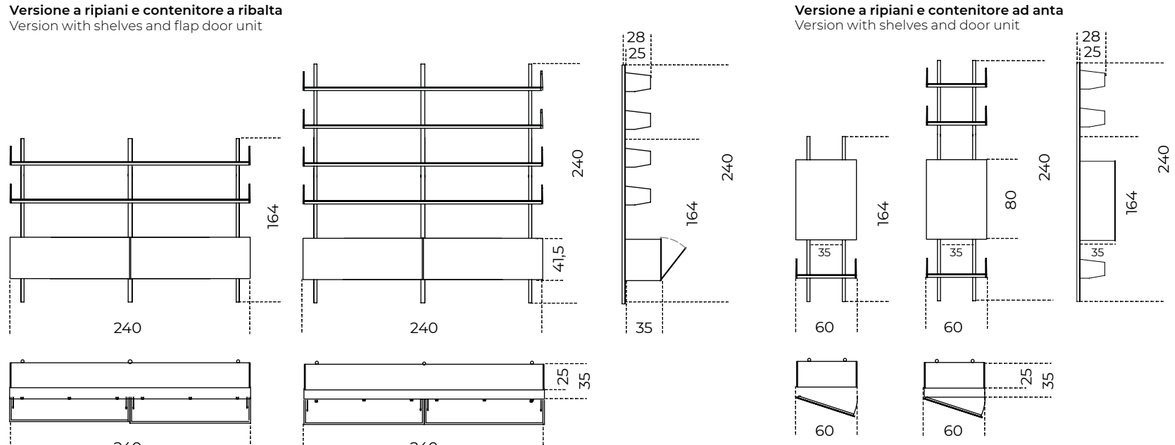

N 240R164

N 240R240

N 60A164

N 60A240

› INDEX

Drizzle | Luca Nichetto , 2012

PRODUCT INFORMATION

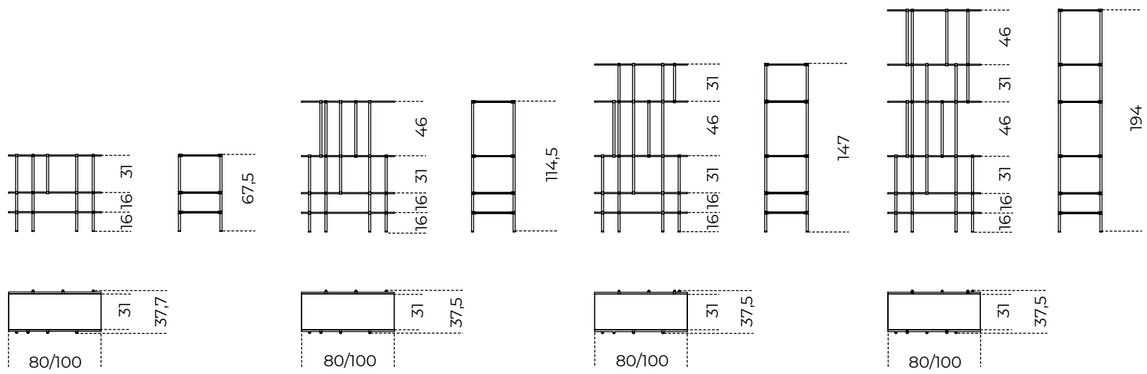

Isola | Massimo Castagna , 2016

PRODUCT INFORMATION

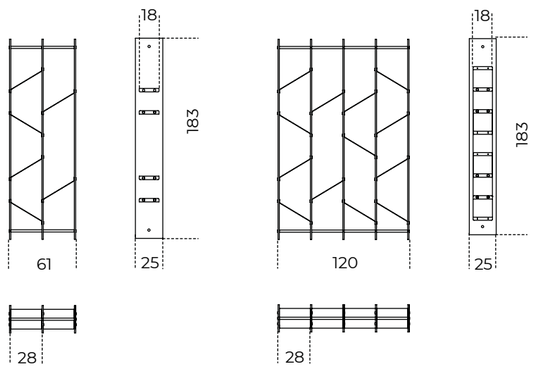

Navigli | Massimo Castagna , 2015

PRODUCT INFORMATION

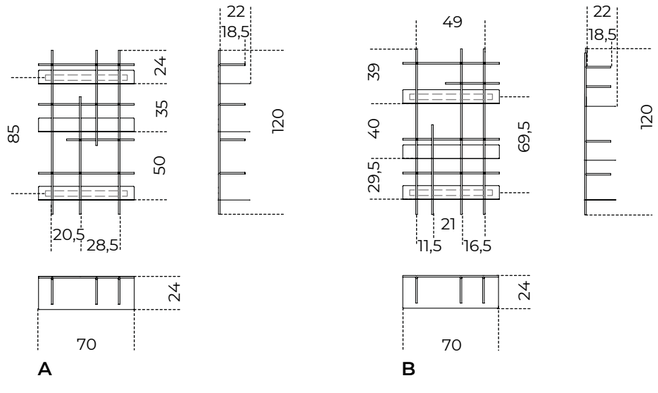

Pleiadi | Studiopepe , 2023

PRODUCT INFORMATION

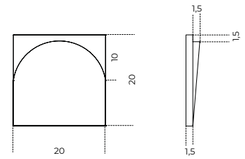

Esempi di configurazioni
Configurations examples

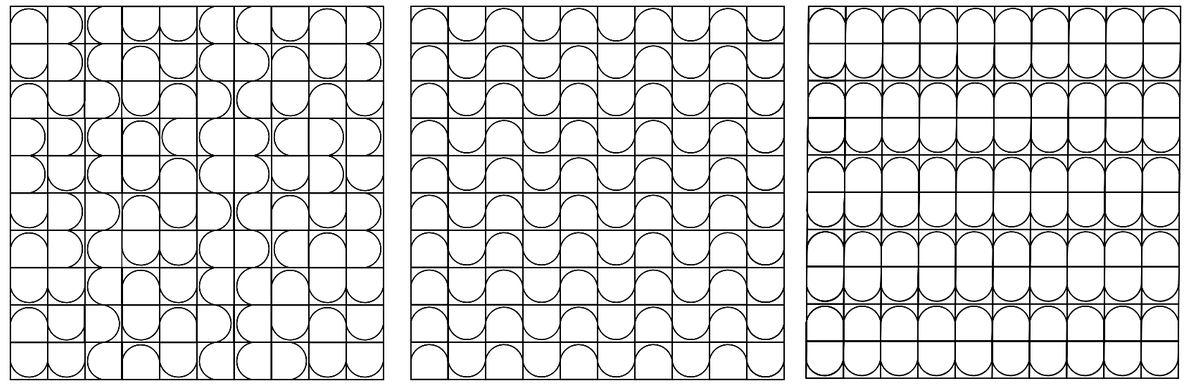

200 x 200h
78¾" x78¾"h

200 x 200h
78¾" x78¾"h

200 x 200h
78¾" x78¾"h

Prism Divider | David / Nicolas , 2021

PRODUCT INFORMATION

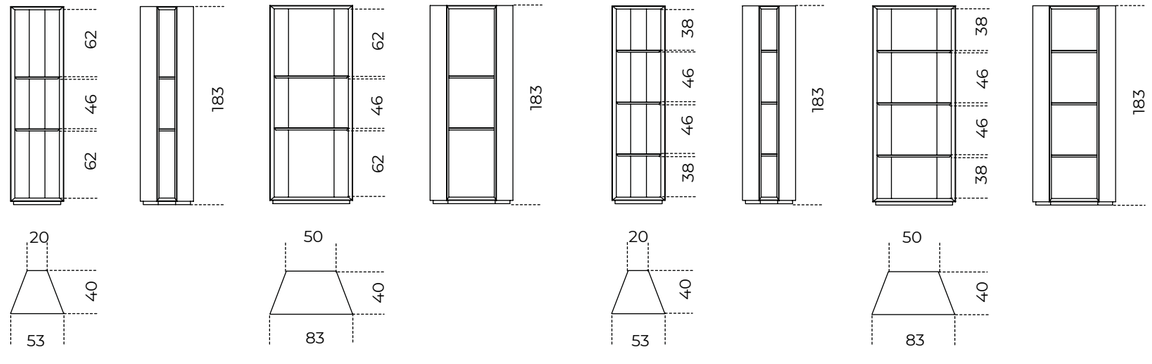

› INDEX

Esempi di composizioni
Composition examples

PRODUCT INFORMATION

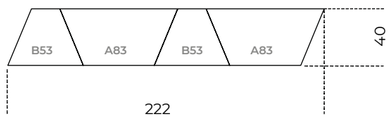

COMPOSIZIONE 1 / COMBINAZIONE 1
Composition 1 / Combination 1

222 x 40 x 183h
87½"" x 15¾" x 72¼"h

Composta da
Composed by

n. 2 A83
n. 2 B53

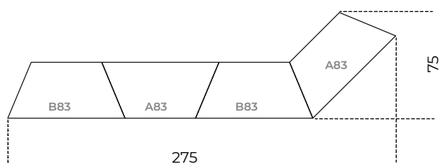

COMPOSIZIONE 2 / COMBINAZIONE 2
Composition 2 / Combination 2

275 x 75 x 183h
108½" x 29¾" x 72¼"h

Composta da
Composed by

n. 2 A83
n. 2 B83

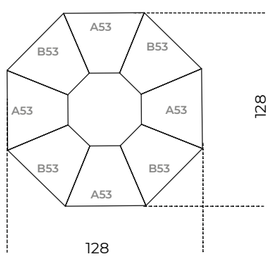

COMPOSIZIONE 3/ COMBINAZIONE 3
Composition 3 / Combination 3

128 x 128 x 183h
50½" x 50½" x 72¼"h

Composta da
Composed by

n. 4 A53
n. 4 B53

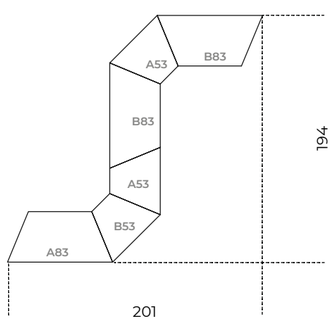

COMPOSIZIONE 4 / COMBINAZIONE 4
Composition 4/ Combination 4

201 x 194 x 183h
79¼" x 76½" x 72¼"h

Composta da
Composed by

n. 1 A83
n. 2 A53
n. 1 B53
n. 2 B83

Roundcut | Studiopepe , 2020

PRODUCT INFORMATION

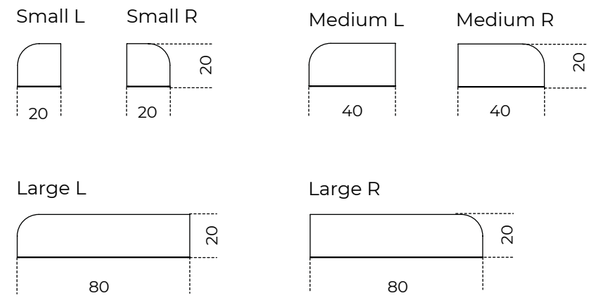

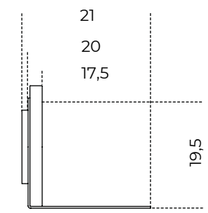

Dettaglio vista laterale
Detail side view

Esempi di composizioni
Composition examples

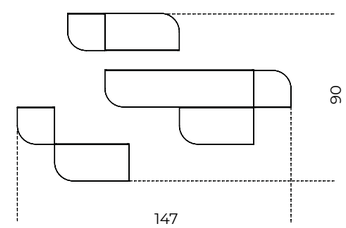

COMPOSIZIONE 1 / COMBINAZIONE A
Composition 1 / Combination A

Composta da
Composed by

n.2 Small R | Bianco Carrara Gioia
n.1 Small R | Verde Alpi
n.2 Medium R | Bianco Carrara Gioia
n.1 Medium R | Verde Alpi
n.1 Large R | Verde Alpi

COMPOSIZIONE 1 / COMBINAZIONE B
Composition 1 / Combination B

Composta da
Composed by

n.2 Small R | Travertino
n.1 Small R | Calacatta Vagli
n.2 Medium R | Travertino
n.1 Medium R | Calacatta Vagli
n.1 Large R | Calacatta Vagli

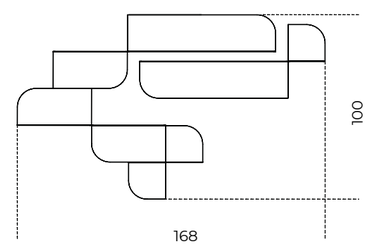

COMPOSIZIONE 2 / COMBINAZIONE A
Composition 2 / Combination A

Composta da
Composed by

n.2 Small R | Travertino
n.1 Small R | Calacatta Vagli
n.1 Medium R | Stardust grey
n.1 Medium L | Travertino
n.1 Medium L | Calacatta Vagli
n.2 Large R | Stardust grey

COMPOSIZIONE 2 / COMBINAZIONE B
Composition 2 / Combination B

Composta da
Composed by

n.2 Small R | Bianco Carrara Gioia
n.1 Small R | Nero Marquinia
n.1 Medium R | Fior di pesco
n.1 Medium L | Nero Marquinia
n.1 Medium L | Bianco Carrara Gioia
n.2 Large R | Fior di pesco

COMPOSIZIONE 2 / COMBINAZIONE C
Composition 3 / Combination C

Composta da
Composed by

n.2 Small R | Bianco Carrara Gioia
n.1 Small R | Nero Marquinia
n.1 Medium R | Verde Alpi
n.1 Medium L | Nero Marquinia
n.1 Medium L | Bianco Carrara Gioia
n.2 Large R | Verde Alpi

› INDEX

Stresa | Dainelli Studio , 2025

PRODUCT INFORMATION

Versione con lampada
Version with lamp

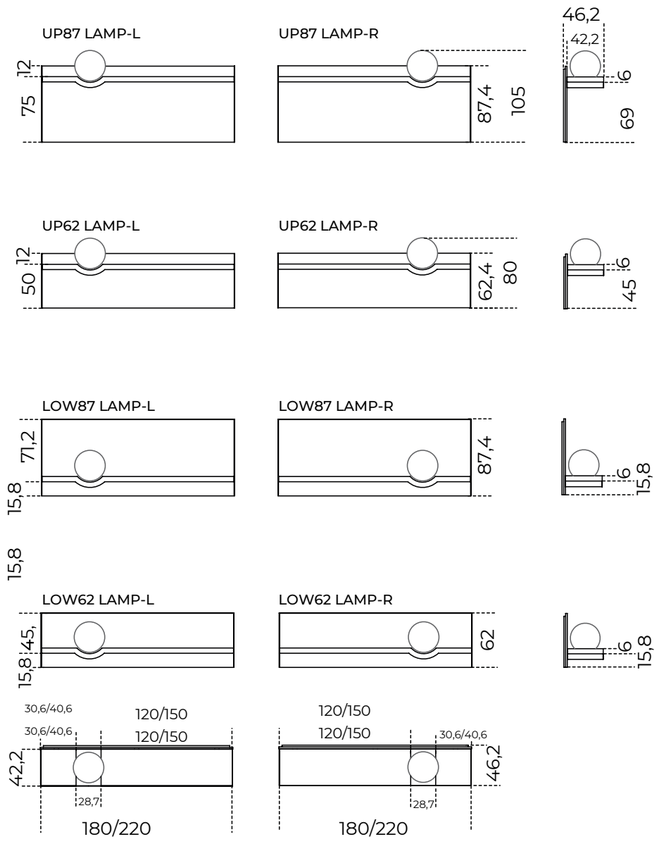

Versione senza lampada
Version without lamp

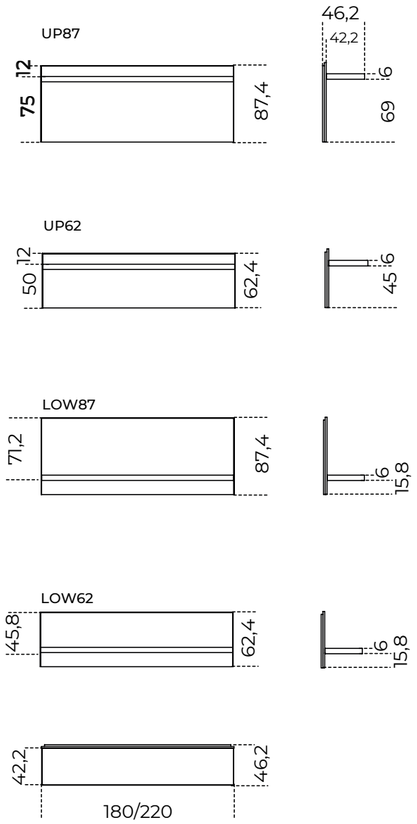

Dettaglio cablaggio
Wiring detail

Lunghezza del cavo: 130cm
Cable lenght: 130cm

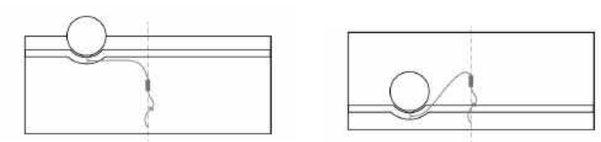

Combionazioni suggerite
Suggested combinations

Stresa	Boiserie in legno / Wooden boiserie	Mensola / Shelf
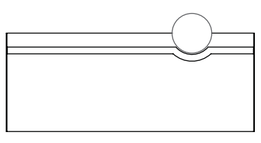	Legno tinto nero a poro aperto Black stained open pore wood Bois teinté noir à pores ouverts Holze schwarz offenporig gebeizt	Fard loden green 2357
	Legno tinto tobacco a poro aperto Tobacco stained open pore wood Teinté tabac pore ouvert Tabakfarbe schwarz offenporig gebeizt	Fard otter 2348
	Legno tinto Tinto "Pure" bianco a poro aperto "Pure" white stained open pore wood Bois teinté "Pure" blanc "Pure" weiss schwarz offenporig gebeizt	Fard ivory 2310

Stresa Mirror | Dainelli Studio , 2025

PRODUCT INFORMATION

Versione con lampada
Version with lamp

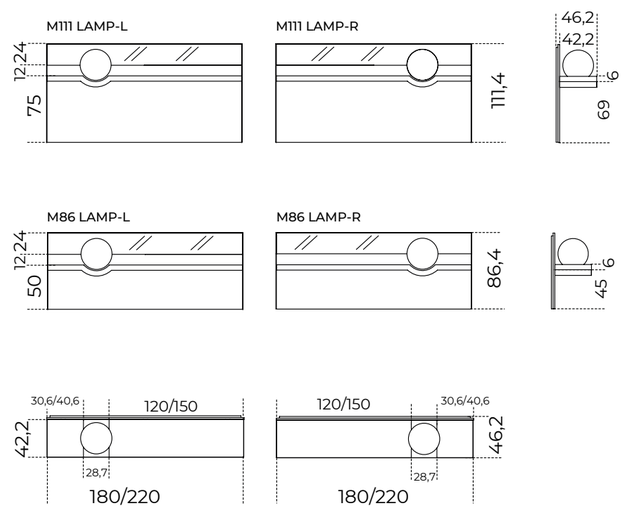

Versione senza lampada
Version without lamp

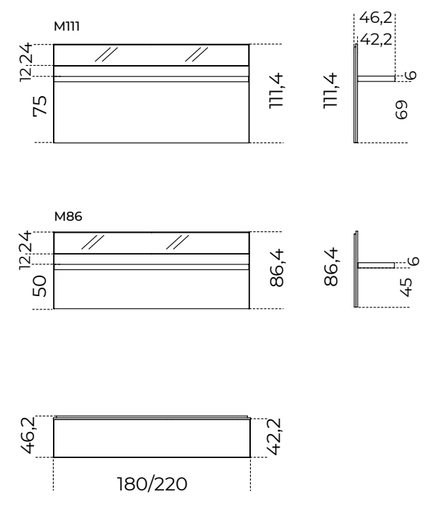

Dettaglio cablaggio
Wiring detail

Lunghezza del cavo: 130cm
Cable lenght: 130cm

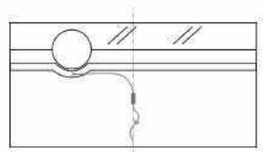

Combionazioni suggerite
Suggested combinations

Stresa Mirror	Boiserie in legno / Wooden boiserie	Mensola / Shelf
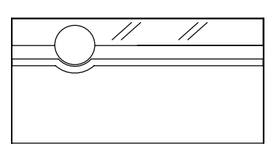	Legno tinto nero a poro aperto Black stained open pore wood Bois teinté noir à pores ouverts Holze schwarz offenporig gebeizt	Fard loden green 2357
	Legno tinto tobacco a poro aperto Tobacco stained open pore wood Teinté tabac pore ouvert Tabakfarbe schwarz offenporig gebeizt	Fard otter 2348
	Legno tinto Tinto "Pure" bianco a poro aperto "Pure" white stained open pore wood Bois teinté "Pure" blanc "Pure" weiss schwarz offenporig gebeizt	Fard ivory 2310

Syil | Oscar e Gabriele Buratti, 2019

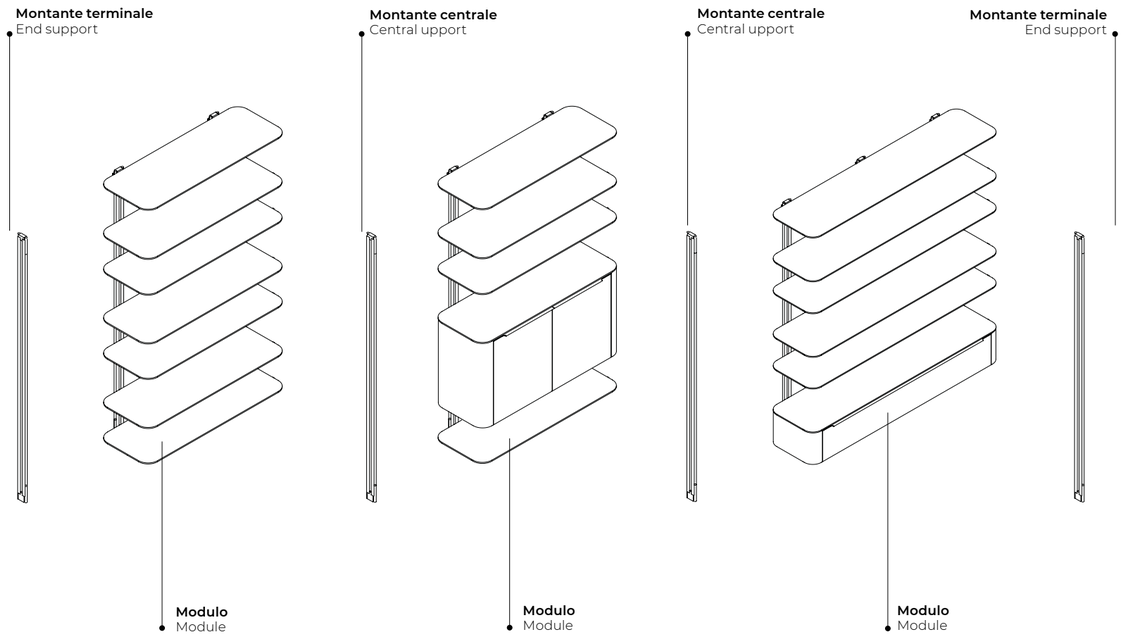

AVVERTENZE
Consigliato fissaggio a parete con ferramenta inclusa.
Viene fornito disegno per approvazione.

WARNINGS
Recommended wall fixing with included hardware.
Drawing is provided for approval.

Esempio di composizione
Composition example

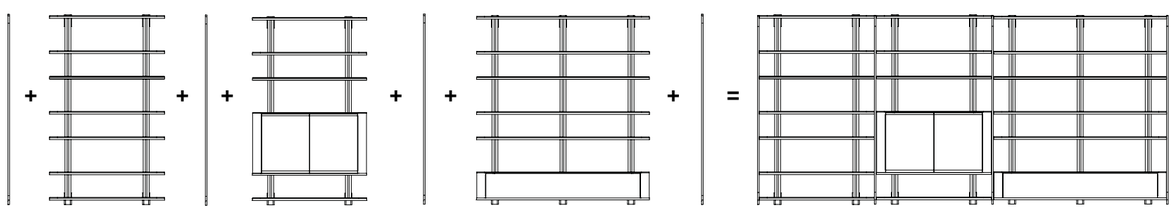

MODULARITÀ
MODULARITY

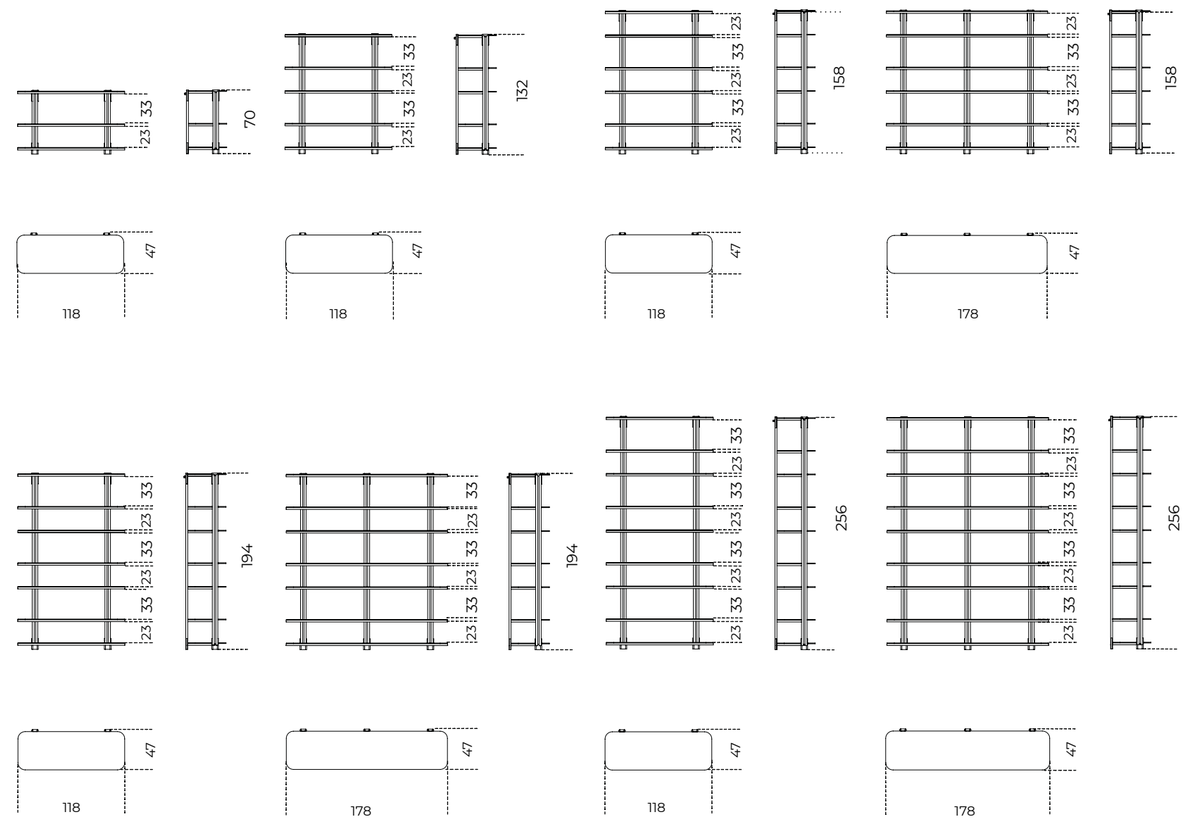

› INDEX

CM/INCHES

123 x 47 x 70h
48½" x 18 ¾" x 23 ¾" h

Mensole
Shelves

123-M-70

Mensole + cassetto
Shelves + drawer

123-C1-70

Mensole + ribalta
Shelves + flap door

123-R2-70

Montante centrale
e terminale
Central and end support

T-70

C-70

CM/INCHES

123 x 47 x 132h
48 ½" x 18 ¾" x 52" h

Mensole
Shelves

123-M-132

Mensole + cassetto
Shelves + drawer

123-C1-132

Mensole + ante
Shelves + doors

123-A1-132

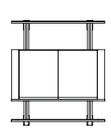

123-A2-132

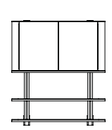

123-A3-132

Mensole + ribalta
Shelves + flap door

123-R2-132

Mensole + cassetto + ante
Shelves + drawer + doors

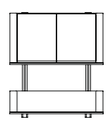

123-C1A3-132

Montante centrale
e terminale
Central and end support

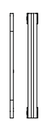

T-132

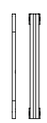

C-132

CM/INCHES

123 x 47 x 158h
48½" x 18¾" x 62 ¼"h

Mensole
Shelves

123-M-158

Mensole + cassetto
Shelves + drawer

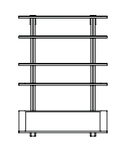

123-C1-158

Mensole + ante
Shelves + doors

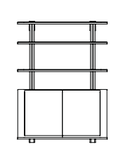

123-A1-158

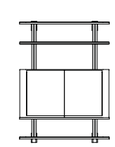

123-A2-158

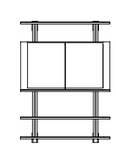

123-A3-158

Mensole + ribalta
Shelves + flap door

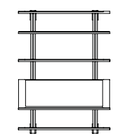

123-R2-158

Mensole + cassetto + ante
Shelves + drawer + doors

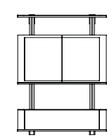

123-C1A3-158

Mensole + ribalta
Shelves + flap door

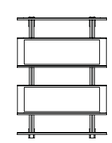

123-R2R4-158

Montante centrale
e terminale
Central and end support

T-158

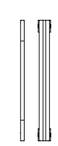

C-158

CM/INCHES

183 x 47 x 158h
72¼" x 18¾" x 62¼"h

Mensole
Shelves

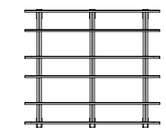

183-M-158

Mensole + ribalta
Shelves + flap door

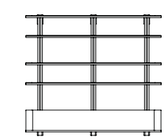

183-R1-158

Mensole + mobile tv
+ ribalta
Shelves + TV unit + flap door

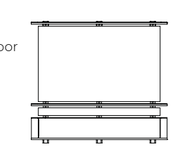

183-R1TV-158

Montante centrale
e terminale
Central and end support

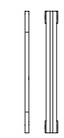

T-158

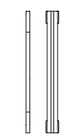

C-158

CM/INCHES

123 x 47 x 194h
48½" x 18¾" x 76½"h

Mensole
Shelves

123-M-194

Mensole + cassetto
Shelves + drawer

123-C1-194

Mensole + ante
Shelves + doors

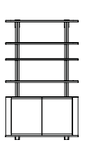

123-A1-194

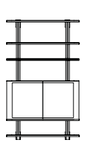

123-A2-194

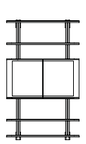

123-A3-194

Mensole + ribalta
Shelves + flap door

123-R2-194

Mensole + cassetto + ante
Shelves + drawer + doors

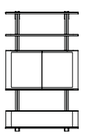

123-C1A3-194

Mensole + ribalta
Shelves + flap door

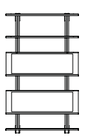

123-R2R4-194

Montante centrale
e terminale
Central and end support

T-194

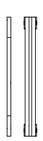

C-194

CM/INCHES

183 x 47 x 194h
72¼" x 18¾" x 76½h

Mensole
Shelves

183-M-194

Mensole + ribalta
Shelves + flap door

183-R1-194

Mensole + mobile tv
+ ribalta
Shelves + TV unit + flap door

183-R1TV-194

Montante centrale
e terminale
Central and end support

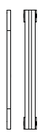

T-194

C-194

CM/INCHES

123 x 47 x 256h
48½" x 18¾" x 101"h

Mensole
Shelves

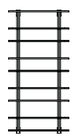

123-M-256

Mensole + cassetto
Shelves + drawer

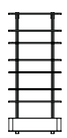

123-C1-256

Mensole + ante
Shelves + doors

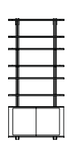

123-A1-256

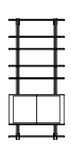

123-A2-256

123-A3-256

Mensole + ribalta
Shelves + flap door

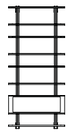

123-R2-256

Mensole + cassetto + ante
Shelves + drawer + doors

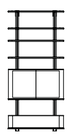

123-C1A3-256

Mensole + ribalta
Shelves + flap door

123-R2R4-256

Montante centrale
e terminale
Central and end support

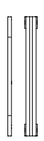

T-256

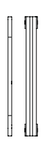

C-256

CM/INCHES

183 x 47 x 256h
72¼" x 18¾" x 101"h

Mensole
Shelves

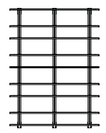

183-M-256

Mensole + ribalta
Shelves + flap door

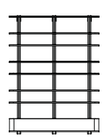

183-R1-256

Mensole + mobile tv
+ ribalta
Shelves + TV unit + flap door

183-R1TV-256

Montante centrale
e terminale
Central and end support

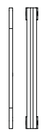

T-256

C-256

› INDEX

COMPOSIZIONI
COMPOSITIONS

COMPOSITION 1

363 x 47 x 70h
143" x 18¾" x 23¾h

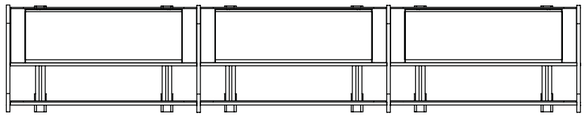

Composta da
Composed by

n. 3 123-R2-70
n. 2 C-70
n. 2 T-70

COMPOSITION 2

243 x 47 x 132h
95¾" x 18¾" x 76½"h

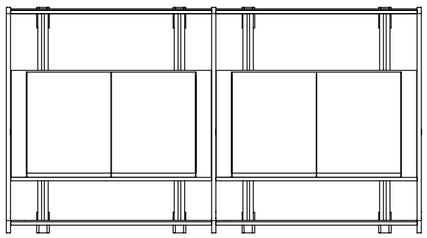

Composta da
Composed by

n. 2 123-A2-132
n. 1 C-132
n. 2 T-132

COMPOSITION 3

303 x 47 x 194h
119½" x 18¾" x 76½"h

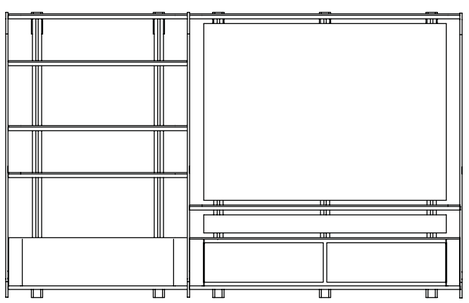

Composta da
Composed by

n. 1 123-C1-194
n. 1 183-R1TV-194
n. 1 C-194
n. 2 T-194

Tortona | Massimo Castagna , 2014

PRODUCT INFORMATION

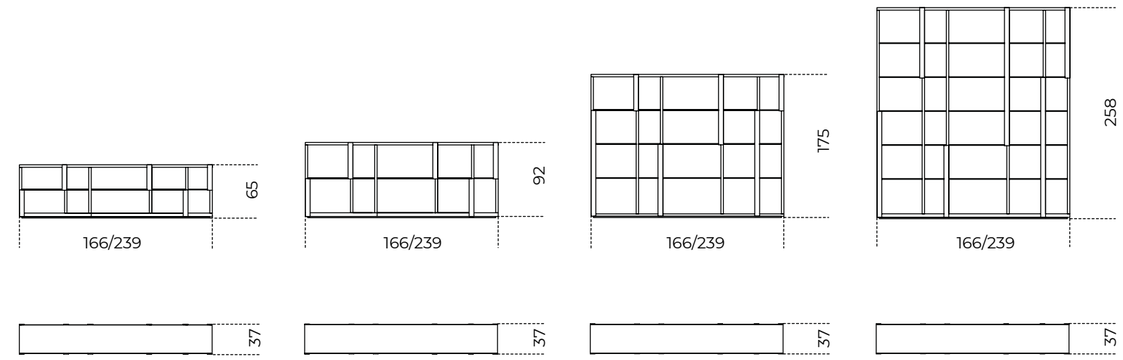

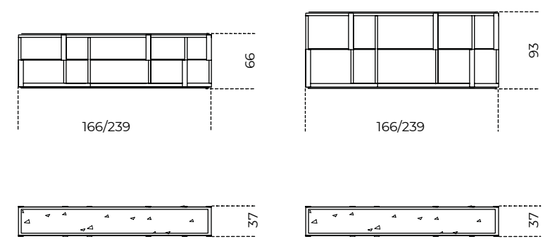

Piano in marmo
Marble top

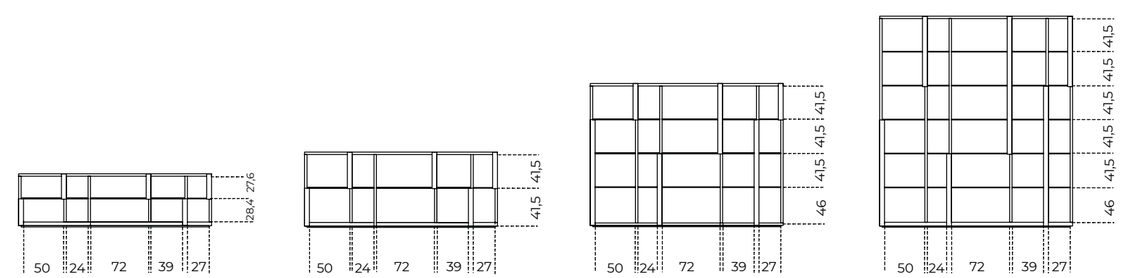

› INDEX

Complementi notti |
Night accessories

HOME COLLECTION

▲ **HIDE&SEEK MINI**
Struttura in legno laccato opaco "Sabbia del Nilo"
"Sabbia del Nilo" opaque lacquered wood structure

Hide&Seek Mini

Pietro Russo / 2024

Tavolino con struttura, cilindro girevole e ripiano in legno laccato lucido o opaco. Colori disponibili: "Bianco Camargue", "Sabbia del Nilo, "Rosa Jaipur", "Rosso Persia", "Bordeaux Etruria", "Verde Provenza", "Blu Pacifico", "Grigio Londra", "Nero Giza".

Coffee table with structure, rotating half-cylinder and shelf in glossy or opaque lacquered wood. Available colours: "Rosso Persia", "Grigio Londra", "Nero Giza", "Bianco Camargue", "Verde Provenza", "Blu Pacifico", "Bordeaux Etruria", "Rosa Jaipur" or "Sabbia del Nilo".

Cm
Ø47 x 44,5h

Inches
18¾" x 17¾"

TECHNICAL DRAWINGS

STRUTTURA/STRUCTURE

Legno laccato lucido "Nero Giza"
"Nero Giza" glossy lacquered wood

Legno laccato opaco "Nero Giza"
"Nero Giza" opaque lacquered wood

Legno laccato lucido "grigio Londra"
"Grigio Londra" glossy lacquered wood

Legno laccato opaco "grigio Londra"
"Grigio Londra" opaque lacquered wood

Legno laccato lucido "Blu Pacifico"
"Blu Pacifico" glossy lacquered wood

Legno laccato opaco "Blu Pacifico"
"Blu Pacifico" opaque lacquered wood

Legno laccato lucido "Verde Provenza"
"Verde Provenza" glossy lacquered wood

Legno laccato opaco "Verde Provenza"
"Verde Provenza" opaque lacquered wood

Legno laccato lucido "Bordeaux Etruria"
"Bordeaux Etruria" glossy lacquered wood

Legno laccato opaco "Bordeaux Etruria"
"Bordeaux Etruria" opaque lacquered wood

Legno laccato lucido "Rosso Persia"
"Rosso Persia" glossy lacquered wood

Legno laccato opaco "Rosso Persia"
"Rosso Persia" opaque lacquered wood

Legno laccato lucido "Rosa Jaipur"
"Rosa Jaipur" glossy lacquered wood

Legno laccato opaco "Rosa Jaipur"
"Rosa Jaipur" opaque lacquered wood

Legno laccato lucido "Sabbia del Nilo"
"Sabbia del Nilo" glossy lacquered wood

Legno laccato opaco "Sabbia del Nilo"
"Sabbia del Nilo" opaque lacquered wood

Legno laccato lucido "Bianco Camargue"
"Bianco Camargue" glossy lacquered wood

Legno laccato opaco "Bianco Camargue"
"Bianco Camargue" opaque lacquered wood

› INDEX

▲ **HOLLY COMÒ**
Struttura e cassetti in frassino tinto nero poro aperto / Piano e spalle in cristallo fumè "grigio talia" / Inserti in Velvet peacock 705
Black opern pore lacquered ash structure and drawers / Top and sides in smoked "grigio Italia" / Inserts cover in Velvet peacock 705

Pricelist 20
Homescap

Holly Comò

Pinuccio Borgonovo / 2020

Comò con due cassetti grandi, un cassetto piccolo, vano a giorno e piano estraibile con inserto in velluto disponibile nei colori del campionario. Cassetti montati su guide a estrazione totale. Struttura e piano estraibile in frassino tinto nero a poro aperto oppure tinto grigio smoke a poro aperto. Piano superiore e fianchi in cristallo temperato "grigio Italia" oppure cristallo extralight 10mm. Parti metalliche in alluminio spazzolato anodizzato nero. Su richiesta vassoio porta oggetti da inserire all'interno dei cassetti, realizzato in legno grigio con fondo rivestito in velluto disponibile nei colori del campionario.

Chest of drawers with two big drawers, one small drawer, open module and pull-out tray with velvet pad available as per samples. Drawers with total extraction runners. Structure and pull-out tray in either black open pore stained ash or grey smoke open pore stained ash. 10mm smoked "grigio Italia" or extralight glass top and sides. Metal parts in brushed black anodized aluminium. Grey wooden accessories tray with velvet bottom to be placed inside the drawers on request. Velvet finishes as per samples.

Cm
130 x 52 x 74
155 x 52 x 74

Inches
51¼" x 20½" x 29¼"
61¼" x 20½" x 29¼"

TECHNICAL DRAWINGS

STRUTTURA E PIANO ESTRAIBILE/STRUCTURE AND PULL-OUT TRAY

Frassino tinto nero a poro aperto
Black open pore stained ash

Frassino tinto grigio smoke a poro aperto
Grey Smoke open pore stained ash

TOP E FIANCHI/ TOP AND SIDES

Cristallo fumè "grigio Italia"
"Grigio Italia" smoked glass

Cristallo extralight
Extralight glass

INSERTO PIANO ESTRAIBILE E FONDO VASSOIO PORTA OGGETTI/ PULL OUT TRAY PAD AND ACCESSORIES TRAY BOTTOM

Sample box
COVERS

Velluto nei colori del campionario
Velvet as per samples.

PARTI METALLICHE/ METAL PARTS

Alluminio spazzolato anodizzato nero
Black brushed aluminium

› INDEX

celist 2023
mescapes,
mescapes,

▲ **HOLLY COMODINO**
Struttura in frassino tinto nero poro aperto / Piano e fianchi in cristallo fumè "grigio talia" / Piano superiore del cassetto in frassino tinto nero poro aperto
Black opern pore lacquered ash structure / Top and sides in smoked "grigio Italia" / Upper shelf of the drawer in black open pore lacquered ash

Holly Comodino

Pinuccio Borgonovo / 2020

Comodino con un cassetto. Struttura in frassino tinto nero a poro aperto oppure tinto grigio smoke a poro aperto. Cassetto montato su guide a estrazione totale. Piano superiore e fianchi in cristallo temperato "grigio Italia" oppure cristallo extralight 10mm. Parti metalliche in alluminio spazzolato anodizzato nero. Dotato di piano superiore del cassetto in frassino tinto nero a poro aperto oppure tinto grigio smoke a poro aperto come la struttura. Su richiesta disponibile in cristallo temperato decorato Craquelé oppure verniciato nella finitura esclusiva spazzolata "Cashmere" nei colori gold grey o anthracite.

Bedside table with one drawer. Structure in black open pore stained ash or grey smoke open pore stained ash. Drawer with total extraction runners. 10mm smoked "grigio Italia" or extralight glass tempered top and sides. Metal parts in brushed black anodized aluminium. Upper top of the drawer in black open pore stained ash or grey smoke open pore stained ash like the structure. Alternatively available in either tempered Craquelé glass or tempered painted with the exclusive "Cashmere" brushed glass finish in the gold grey or anthracite on request.

NOTE TECNICHE SUI MATERIALI

CRISTALLO | Le finiture esclusive, risultato della lavorazione manuale realizzata sul cristallo, possono presentare striature e differenze cromatiche.
Queste caratteristiche non devono essere considerate difetti ma elementi distintivi del processo artigianale che esaltano la bellezza e la peculiarità del pezzo unico.

TECHNICAL INFORMATION ON THE MATERIALS

GLASS | Exclusive finishes, resulting from the craftsmanship on the glass, may show streaks and chromatic differences. These characteristics should not be considered imperfections but distinctive evidence of the hand-made process that enhance the beauty and peculiarity of the unique piece.

Cm	**Inches**
50 x 48 x 47	19¾" x 19" x 18¾"
80 x 48 x 47	31½" x 19" x 18¾"

TECHNICAL DRAWINGS

STRUTTURA/STRUCTURE

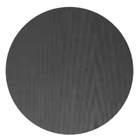

Frassino tinto nero a poro aperto
Black open pore stained ash

Frassino tinto grigio smoke a poro aperto
Grey Smoke open pore stained ash

TOP E FIANCHI/ TOP AND SIDES

Cristallo "grigio Italia"
"Grigio Italia" smoked glass

Cristallo extralight
extralight glass

PARTI METALLICHE/ METAL PARTS

Alluminio spazzolato anodizzato nero
Black brushed aluminium

PIANO SUPERIORE CASSETTO/ UPPER SHELF OF THE DRAWER

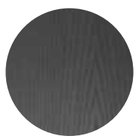

Frassino tinto nero a poro aperto
Black open pore stained ash

Frassino tinto grigio smoke a poro aperto
Grey Smoke open pore stained ash

Cristallo Craquelé
Craquelé glass

Cristallo spazzolato "Cashmere" gold grey
"Cashmere" gold grey brushed glass

Cristallo spazzolato "Cashmere" anthracite
"Cashmere" anthracite brushed glass

› INDEX

celist 2023
mescapes,

▲ **KUMI COMÒ**
Piano in marmo bisellato Calacatta Vagli/ Struttura in tiglio tinto nero poro aperto e fascia zigrinata a mano
Calacatta Vagli bevelled marble top / Black lacquered open pore limnewood and hand knurled border

Kumi

Carlo Colombo / 2020

Mobile con struttura in legno tinto nero a poro aperto, rivestita frontalmente e lateralmente con fascia zigrinata a mano.
Maniglie e parti metalliche in metallo laccato color fango.
Piano disponibile in marmo 20mm bisellato lucido naturale Calacatta Vagli, Verde Alpi, Arabescato Orobico Rosso satinato, Dover White satinato oppure cristallo temperato 6mm retroverniciato nero brillante.
Vani con anta dotati di ripiano in legno.

Disponibile nelle seguenti versioni:

Versione h 73,2/74,6 con ante e cassetti.
Versione h 73,2/74,6 con ante, cassetti e vano a giorno
Versione h 108,6/110 con ante, cassetti e vano a ribalta con schienale interno specchiato 6mm e dotato di luce interna LED attivata da un sensore all'apertura dell'anta.

NOTE TECNICHE SUI MATERIALI

MARMO | Il marmo è un materiale naturale di origine sedimentaria che può presentare particolarità come venature, lievi irregolarità superficiali, colorazioni differenti e cristallizzazioni. Queste peculiarità sono da attribuirsi alla naturalezza del materiale e non sono da considerarsi difetti ma caratteristiche tipiche del marmo. Ogni prodotto risulterà unico, esclusivo e non replicabile.
I nostri marmi vengono trattati con un prodotto idrorepellente che permette una maggiore protezione della superficie stessa, aumentando l'impermeabilità. Questo trattamento non esclude la vulnerabilità del marmo alle sostanze acide.

Sideboard with structure in black stained open pore wood. Front and sides cladded with hand knurled border.
Handles and metal parts lacquered in the "fango" colour.
Top available in bevelled natural polished Calacatta Vagli, natural polished Verde Alpi, satin Arabescato Orobico Rosso marble, satin Dover White or 6mm thick tempered bright black painted glass.
Modules with doors supplied with inside wooden shelf.

Available in the following versions:

Version h 73,2/74,6 with doors and drawers.
Version h 73,2/74,6 with doors, drawers and open module.
Version h 108,6/110 with side doors, drawers and unit with flap door with 6mm inside mirrored back and supplied with inside LED light turned on by sensor as flap door is opened.

TECHNICAL INFORMATION ON THE MATERIALS

MARBLE | The marble is a natural material of sedimentary origin that can present particularities such as veins, slight surface irregularities, different colors and crystallizations. These peculiarities are to be attributed to the naturalness of the material and are not to be considered defects but typical characteristics of marble. Each product will be unique, exclusive and non-replicable.
Our marbles are treated with water-repellent products which affords greater protection to the surface of the marble, improving its impermeability.
This treatment doesn't exclude the vulnerability of the marble to acid substances.

Cm
Top cristallo
143 x 50 x 73,2
194 x 50 x 73,2
143 x 50 x 108,6

Top cristallo
143 x 50 x 74,6
194 x 50 x 74,6
143 x 50 x 110

Inches
Glass top
56½" x 19¾" x 29"
76½" x 19¾" x 29"
56½" x 19¾ x 43"

Marble top
56½" x 19¾" x 29½"
76½" x 19¾" x 29½"
56½ x 19¾ x 43½"

TECHNICAL DRAWINGS

STRUTTURA/STRUCTURE

Legno tinto nero poro aperto
Black open pore stained wood

VERSIONE PIANO MARMO/MARBLE TOP VERSION

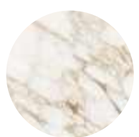

Marmo lucido naturale Calacatta Vagli
Natural polished Calacatta Vagli marble

Marmo lucido naturale Verde Alpi
Natural polished Verde Alpi marble

Marmo Arabescato Orobico Rosso satinato
Arabescato Orobico Rosso satin marble

Marmo satinato Dover white
Satin Dover white marble

VERSIONE PIANO CRISTALLO/ GLASS TOP VERSION

Cristallo retroverniciato nero brillante
Bright black painted glass

VERSIONE H.110/ H.110 VERSION

SCHIENALE INTERNO/ INSIDE BACK

Specchio
Mirror

LUCE INTERNA/ INSIDE LIGHT

LED 15W
108 lm
3000K
Cable lenght: 1,5mt

PARTI METALLICHE/ METAL PARS

Metallo laccato "fango"
Metal lacquered "fango"

› INDEX

▲ **SENSEI NIGHT**
Struttura in frassino tinto "Pure" bianco a poro aperto / Top in marmo Arabescato Orobico Rosso satinato
"Pure" white open pore stained ash structure / Satin Arabescato Orobico Rosso marble top

Sensei Night

Tollgard + Castellani / 2025

Comodino con struttura in metallo e piano in legno laccato "deep black".
Cassetto in frassino tinto nero a poro aperto.
Disponibile versione con struttura in metallo laccato opaco "Sabbia del Nilo" e cassetto in frassino tinto "Pure" bianco a poro aperto.
In appoggio sul top in legno, piano in cristallo 12mm molato a mezzo toro nella finitura esclusiva "Rosso Marte" oppure retroverniciato brillante nei colori del campionario. Disponibile anche piano in marmo 20mm Ceppo di Gré® spazzolato, Arabescato Orobico Rosso satinato, Bianco Carrara Gioia satinato oppure Dover White satinato.

Piano disponibile anche rivestito in pelle Fard nei colori del campionario.
Su richiesta ciotola portaoggetti in metallo rivestito in pelleFard nei colori del campionario.

NOTE TECNICHE SUI MATERIALI

FINITURE ARTIGIANALI | Le finiture manuali ed esclusive, risultato del processo di ossidazione di foglia argento, oro e rame, possono presentare macchie e striature, oltre a differenze cromatiche. Tali disomogeneità sono caratteristiche che non devono essere considerate difetti ma elementi distintivi, tipici dell'ossidazione manuale, che esaltano la bellezza e la peculiarità del pezzo unico.

MARMO | Il marmo è un materiale naturale di origine sedimentaria che può presentare particolarità come venature, lievi irregolarità superficiali, colorazioni differenti e cristallizzazioni. Queste peculiarità sono da attribuirsi alla naturalezza del materiale e non sono da considerarsi difetti ma caratteristiche tipiche del marmo. Ogni prodotto risulterà unico, esclusivo e non replicabile.
I nostri marmi vengono trattati con un prodotto idrorepellente che permette una maggiore protezione della superficie stessa, aumentando l'impermeabilità.
Questo trattamento non esclude la vulnerabilità del marmo alle sostanze acide.

Bedside table with "deep black" lacquered metal structure and wooden top.
Black open pore stained ash drawer.
Also available version with "Sabbia del Nilo" opaque lacquered metal and wooden structure and "Pure" white stained open pore ash drawer.
Resting on the wooden top, 12mm glass top with half bull-nose grinding in the exclusive finish "Rosso Ma te" or painted as per samples in the bright version. Also available with 20mm brushed Ceppo di Gré®, satin Arabescato Orobico Rosso, satin Bianco Carrara Gioia or satin Dover White marble.
Top available also covered by leather Fard as per samples.

On request, metal accessories bowl covered by leather Fard as per samples.

TECHNICAL INFORMATION ON THE MATERIALS

ARTISANAL FINISHES | Artisanal and exclusive finishes that are obtained from the oxidation of silver, gold and copper leaves may show marks and spots, as well as variations in colour. These differences are inevitable and should not be considered imperfections but evidence of the hand-crafted process.
They enhance the beauty and distinctiveness of a unique piece.

MARBLE | The marble is a natural material of sedimentary origin that can present particularities such as veins, slight surface irregularities, different colors and crystallizations. These peculiarities are to be attributed to the naturalness of the material and are not to be considered defects but typical characteristics of marble.
Each product will be unique, exclusive and non-replicable.
Our marbles are treated with water-repellent products which affords greater protection to the surface of the marble, improving its impermeability.
This treatment doesn't exclude the vulnerability of the marble to acid substances.

Cm	**Inches**
Piano in cristallo	**Glass top**
65 x 45 x 49,1	25¾" x 17¾" x 19½"
80 x 45 x 49,1	31½" x 17¾" x 19½"
Piano in marmo	**Marble top**
65 x 45 x 50	25¾" x 17¾" x 19¾"
80 x 45 x 50	31½" x 17¾" x 19¾"
Piano in pelle Fard	**Fard top**
65 x 45 x 49,3	25¾" x 17¾" x 19½"
80 x 45 x 49,3	31½" x 17¾" x 19½"

▲ **SENSEI NIGHT**
Struttura in frassino tinto nero a poro aperto / Top in fard tan 2305
Black open pore stained ash structure / Fard tan 2305 leather top

TECHNICAL DRAWINGS

STRUTTURA/STRUCTURE

Metallo/legno laccato "deep black"
"deep black" lacquered metal/wood

CASSETTO/DRAWER

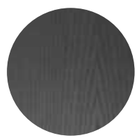

Frassino tinto nero poro aperto
Black open pore stained ash

STRUTTURA /STRUCTURE

Metallo laccato opaco "Sabbia del Nilo"
"Sabbia del Nilo" opaque lacquered metal

CASSETTO/DRAWER

Frassino tinto "Pure" bianco a poro aperto
"Pure" white open pore stained ash

CIOTOLA PORTAOGGETTI/ ACCESSORIES BOWL

Pelle fard nei colori del campionario
Fard leather as per samples.

PIANO IN APPOGGIO/RESTING TOP

Cristallo "Rosso Marte"
"Rosso Marte" glass

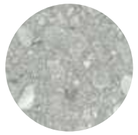

Ceppo di Gré® spazzolato
Brushed Ceppo di Gré®

Marmo Arabescato Orobico Rosso satinato
Arabescato Orobico Rosso satin marble

Cristallo brillante nei colori del campionario
Bright glass version as per samples

Marmo spazzolato Bianco Carrara Gioia
Brushed Bianco Carrara Gioia marble

Marmo satinato Dover white
Satin Dover white marble

Pelle fard nei colori del campionario
Fard leather as per samples.

› INDEX

▲ **TWELVE C**
Struttura in Frassino tinto nero poro aperto / Piano rivestito in fard loden green 2357
Black open pore lacquered ash /Top cover in fard loden green 2357

Stami Night

Studiopepe /2023

Comodino con cassetto con base in frassino curvato tinto nero a poro aperto e dettagli in ottone lucido. Struttura in legno con rivestimento in pelle o pelle scamosciata nei colori del campionario.

Bedside with drawer with curved black open pore stained ash base and bright brass details.
Wooden structure covered by leather or suede as per samples.

! Per la realizzazione di elementi con rivestimento in pelle sono necessarie cuciture aggiuntive rispetto gli elementi con rivestimento in tessuto.

! Additional stitching is required for elements with leather upholstery compared to elements with fabric upholstery.

Cm
69 x 45 x 49,5

Inches
27¼" x 17¾" x 19½"

TECHNICAL DRAWINGS

BASE/BASE

Frassino curvato tinto nero a poro aperto
Curved black open pore stained ash

DETTAGLI/DETAILS

Ottone lucido
Bright brass

STRUTTURA/STRUCTURE

Legno rivestito in pelle o pelle scamosciata nei colori del campionario
Wooden structure covered by leather or suede as per samples.

› INDEX

▲ **TWELVE C**
Struttura in Frassino tinto nero poro aperto e ottone brunito a mano / Piano in cristallo Craquelé
Black open pore lacquered ash and hand burnished brass structure / Craquelé glass top

Twelve C

Massimo Castagna / 2018

Comodino in frassino tinto nero a poro aperto. Piano in cristallo 6mm decorato a mano nella finitura Craquelé oppure retroverniciato liquirizia brillante. Struttura in ottone brunito a mano.

Black open pore stained ash night table. 6mm hand decorated Craquelé or bright liquorice painted glass top. Hand burnished brass structure.

NOTE TECNICHE SUI MATERIALI

OTTONE BRUNITO A MANO | L'ottone brunito a mano è ottenuto da un processo di ossidazione naturale eseguito manualmente. Il risultato di questa lavorazione è un prodotto che può presentare macchie e variazioni di colore che non sono da considerarsi imperfezioni ma caratteristiche che conferiscono ad ogni pezzo una particolare unicità, rendendolo esclusivo.

CRISTALLO | Le finiture esclusive, risultato della lavorazione manuale realizzata sul cristallo, possono presentare striature e differenze cromatiche.
Queste caratteristiche non devono essere considerate difetti ma elementi distintivi del processo artigianale che esaltano la bellezza e la peculiarità del pezzo unico.

TECHNICAL INFORMATION ON THE MATERIALS

HAND BURNISHED BRASS | The hand burnished brass is the consequence of hand-made process of natural oxidation. The result of this processing is a product that may show marks and colour variations. These differences are inevitable and should not be considered imperfections but evidence of the hand-crafted process. They enhance the beauty and distinctiveness of a unique piece.

GLASS | Exclusive finishes, resulting from the craftsmanship on the glass, may show streaks and chromatic differences. These characteristics should not be considered imperfections but distinctive evidence of the hand-made process that enhance the beauty and peculiarity of the unique piece.

	Cm	Inches
A	40 x 40 x 49	15¾" x 15¾" x 19½"
B	40 x 40 x 54	15¾" x 15¾" x 21½"
C	80 x 40 x 49	31½" x 15¾" x 19½"

TECHNICAL DRAWINGS

STRUTTURA/STRUCTURE

Frassino tinto nero a poro aperto/ ottone brunito a mano
Black open pore stained ash/
Hand burnished brass

PIANO/TOP

Cristallo Craquelé
Craquelé glass

Cristallo retroverniciato liquirizia brillante
Black bright liquorice painted glass

› INDEX

Technical — module

Hide&Seek Mini | Pietro Russo , 2024

PRODUCT INFORMATION

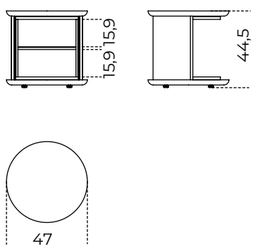

Holly Comò | Pinuccio Borgonovo , 2020

PRODUCT INFORMATION

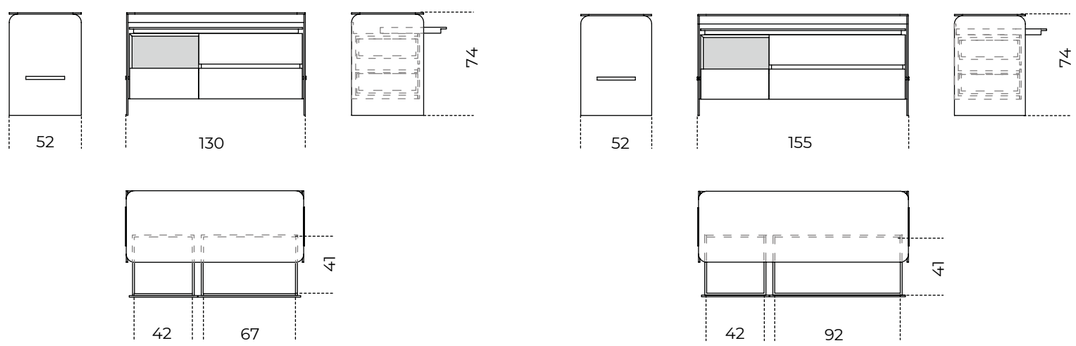

Holly Comodino | Pinuccio Borgonovo , 2020

PRODUCT INFORMATION

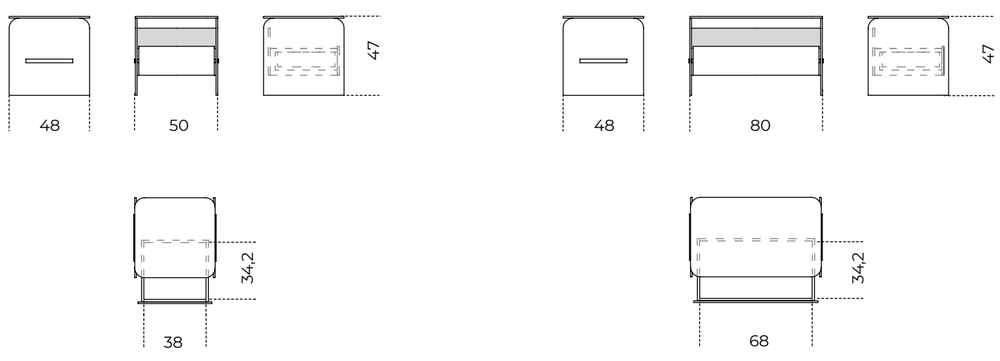

Kumi Comò | Carlo Colombo , 2020

PRODUCT INFORMATION

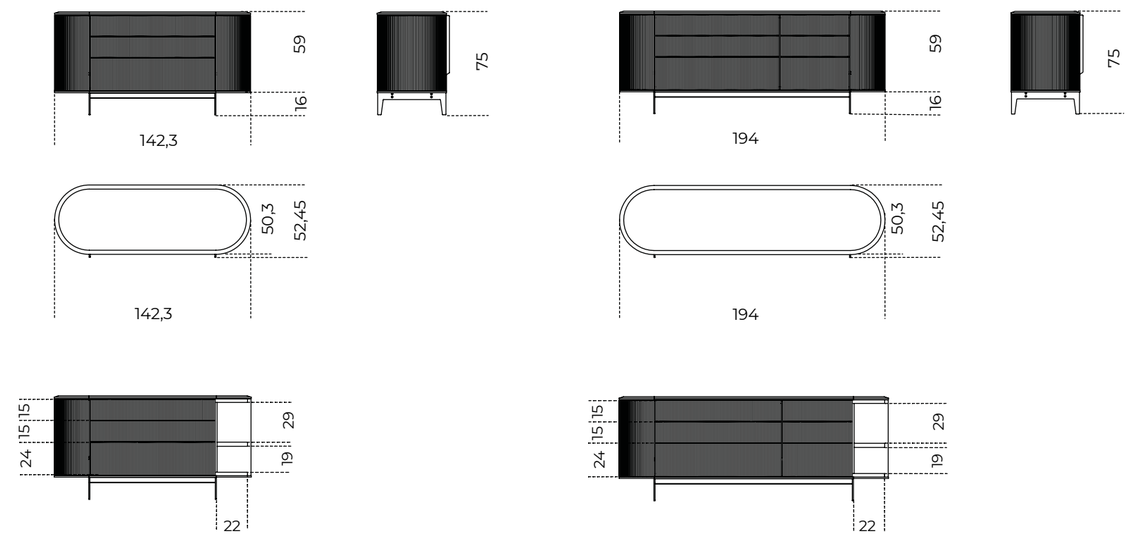

Sensei Night | Tollgard + Castellani , 2025

PRODUCT INFORMATION

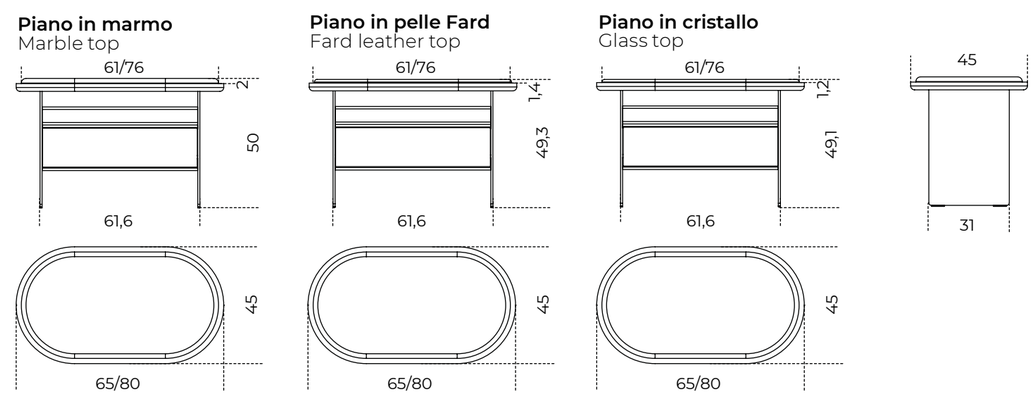

› INDEX

Stami Night | Studiopepe , 2023

PRODUCT INFORMATION

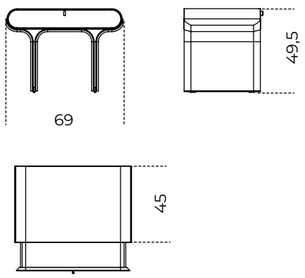

Twelve C | Massimo Castagna , 2018

PRODUCT INFORMATION

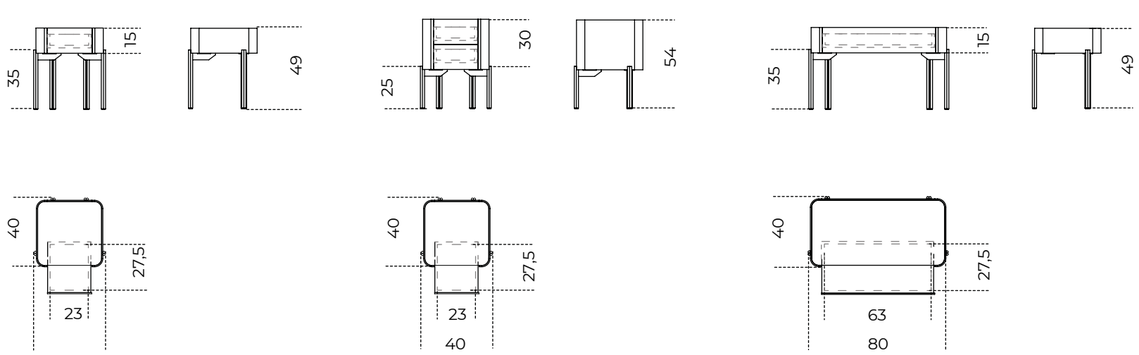

A **B** **C**

HOME COLLECTION

Letti | Beds

▲ **EVE**
Giroletto rivestimento in nabuk blue 2117
Bedframe cover in nabuk blue 2117

Eve

Pietro Russo / 2021

Letto con testata boiserie in legno Noce "Colore" Frisé intarsiato a spina di pesce con pannelli laterali orientabili. Giroletto sfoderabile imbottito in poliuretano espanso indeformabile a densità differenziate e fibra poliestere rivestito in nabuk o velluto nei colori del campionario. Rete a doghe inclusa.
Disponibile versione con comodini con luce integrata a LED in legno e metallo verniciati nero opaco dotati di cassetto con apertura rotante a 90°. Luce LED attivata da un sensore a movimento.

Disponibile fino ad esaurimento scorte.

! Giroletto sfoderabile, non fissato alla testata.

La testata deve essere fissata al muro con staffe e ganci regolabili forniti in dotazione. Il fissaggio a parete possibile solo ed esclusivamente in presenza di muri di mattone forato o calcestruzzo. Non possibile in caso di muri di cartongesso.

Il legno è un materiale vivo che subisce un naturale processo di ossidazione che può causare cambiamenti cromatici. Venature e tonalità di colore differenti delle lastre non sono da considerarsi come difetti, ma caratteristiche che esaltano l'unicità del materiale.

NOTE TECNICHE SUI MATERIALI

INTARSIO | L'intarsio è una tecnica di lavorazione artigianale utilizzata per ottenere un particolare disegno e si realizza accostando elementi di materiali differenti (come legno e alluminio) oppure dello stesso materiale. Questa lavorazione rende il prodotto unico ed esclusivo. Le eventuali variazioni cromatiche e di venatura del legno sono da considerarsi caratteristiche del materiale stesso e non possono essere controllate.

Bed with boiserie headboard in "Colore" Frisé walnut herringbone wood inlay with adjustable side panels. Bedframe in non-deformable foam polyurethan in different density and polyester fiber with removable cover in nabuk or velvet as per samples. Wooden slats included.
Available version with matt black painted wooden and metal bedside tables with integrated Led light, equipped with drawer with 90° rotating opening. Led light turned on by a motion sensor.

Available while stock lasts.

! Bed frame, not fixed to the headboard, with removable cover.

The headboard is fastened to the wall through provided adjustable wall brackets and hooks. The fixing against the wall is possible only with solid walls. It is not possible with plasterboards.

Wood is a living material and the natural oxidation process can cause chromatic changes. Different grain and colour shades of the wooden slabs are not to be considered as defects, but characteristics that enhance the uniqueness of the material.

TECHNICAL INFORMATION ON THE MATERIALS

INLAY | Inlay is an artisanal technique used to obtain a particular design and is made by combining elements of different materials (such as wood and aluminium) or of the same material. This process makes the product unique and exclusive. Any colour and grain variations of the wood are to be considered as characteristics of the material itself and cannot be controlled.

Cm	**Inches**
300 x 211,5 x 141 (160 x 200)*	118¼" x 83¼" x 55¾" (63"x 78¾")*
330 x 211,5 x 141 (180 x 200)*	130" x 83¼" x 55¾" (71" x 78¾")*
360 x 211,5 x 141 (200 x 200)*	141¾" x 83¼" x 55¾" (78¾" x 78¾")*
300 x 214,5 x 141 (153 x 203)*	118¼" x 84½" x 55¾" (60¼" x 80")*
360 x 214,5 x 141 (193 x 203)*	141¾" x 84½" x 55¾" (76" x 80")*
330 x 224,5 x 141 (183 x 213)*	130" x 88½" x 55¾" (72¼" x 84")*

* Materasso (L x P)

*Mattress (W x D)

TECHNICAL DRAWINGS

TESTATA/HEADBOARD

Legno noce "Colore" Frisé
"Colore" Frisé Walnut wood

RIVESTIMENTO/COVER

Nabuk/velluto nei colori del campionario
Nabuk/velvet as per samples.

COMODINI/BEDSIDE TABLE

Legno e metallo verniciati nero opaco
Matt black painted wooden and metal

› INDEX

▲ **LILAS BED**
Rivestimento in Bloom silver 029.
Cover in Bloom silver 029.

Lilas Bed

Dainelli Studio / 2022

Letto in poliuretano espanso indeformabile a densità differenziate e fibra poliestere con struttura interna in legno. Disponibile con rivestimento sfoderabile in tessuto o pelle nei colori del campionario. Rete a doghe inclusa.

! Rivestimento sfoderabile.

Per la realizzazione di elementi con rivestimento in pelle sono necessarie cuciture aggiuntive rispetto gli elementi con rivestimento in tessuto.

Bed in non-deformable foam polyurethane in different density and polyester fibre with wooden inside structure. Available with removable cover in fabric or leather as per sample. Wooden slats included.

! Removable cover for bed frame.

Additional stitching is required for elements with leather upholstery compared to elements with fabric upholstery.

Cm
177 x 217 x 85 (160 x 200)*
197 x 217 x 85 (180 x 200)*
217 x 217 x 85 (200 x 200)*
177 x 217 x 85 (153 x 203)*
217 x 217 x 85 (193 x 203)*
197 x 227 x 85 (183 x 213)*

Cuscini a rullo
18 x 75 (160 x 200)*
18 x 85 (180 x 200)*
18 x 95 (200 x 200)*
18 x 71 (153 x 203)*
18 x 95 (193 x 203)*
18 x 86 (183 x 213)*

* Materasso (L x P)

Inches
69¾" x 85½" x 33½" (63"x 78¾")*
77¾" x 85½" x 33½" (71" x 78¾")*
85½" x 85½" x 33½"(78¾" x 78¾")*
69¾" x 85½" x 33½" (60¼" x 80")*
85½" x 85½" x 33½" (76" x 80")*
77¾" x 89½" x 33½" (72¼" x 84")*

Rollcuschions
7¼" x 29¾" (63"x 78¾")*
7¼" x 33½" (71" x 78¾")*
7¼" x 37½"(78¾" x 78¾")*
7¼"x 28" (60¼" x 80")*
7¼" x 37½" (76" x 80")*
7¼" x 34" (72¼" x 84")*

*Mattress (W x D)

TECHNICAL DRAWINGS

RIVESTIMENTO/COVER

Tessuto/pelle nei colori del campionario
Fabric/leather as per samples.

› INDEX

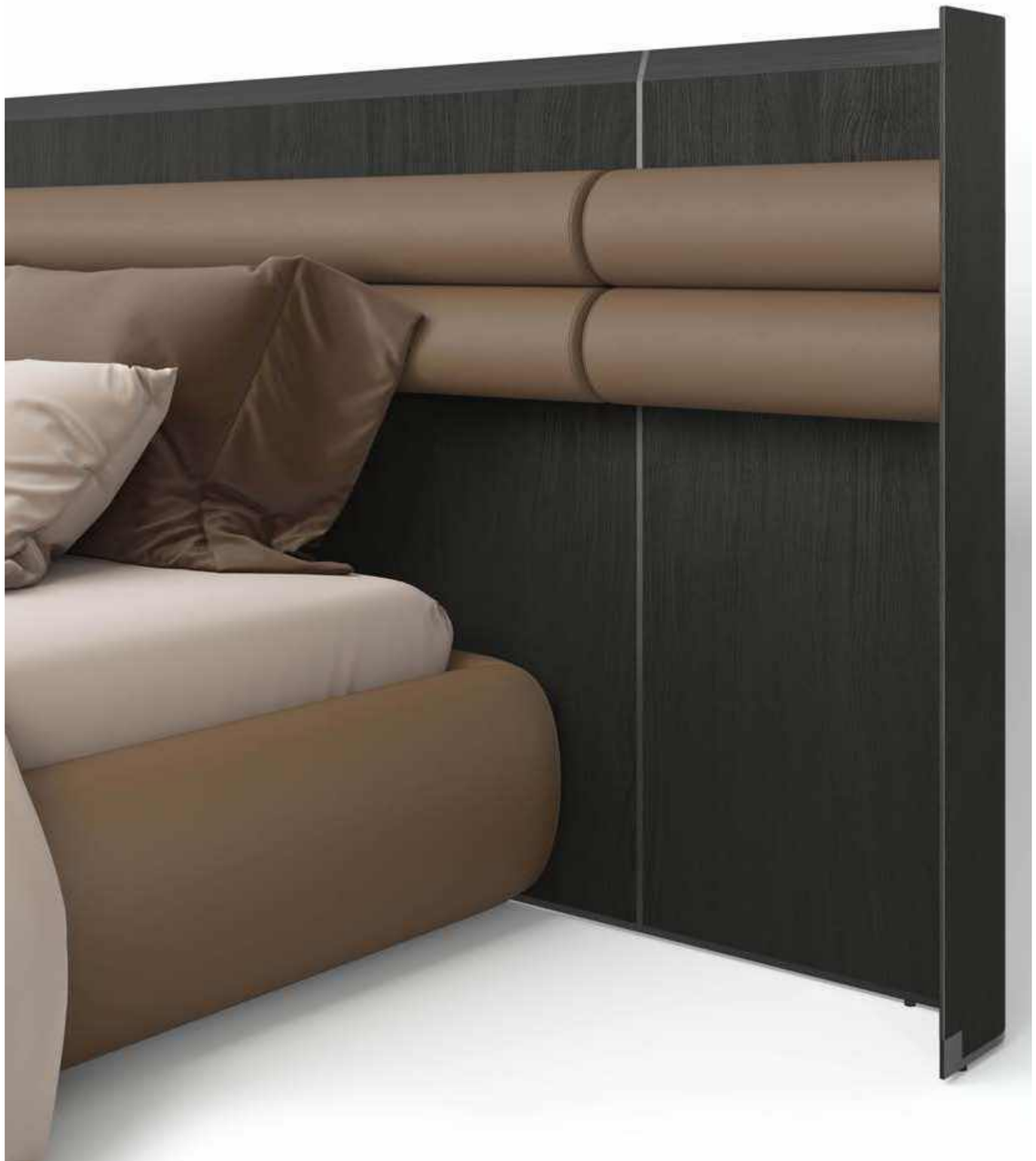

▲ **SUNRISE**
Testata frassino into nero poro aperto/giroletto e poggiatesta rivestiti in Fard silt 2324
Black open pore stained freestanding headboard/bed frame and headrest cover in Fard silt 2324

Sunrise

Studiopepe /2024

Letto con testata autoportante in legno curvato.
Disponibile nelle seguenti finiture: frassino tinto nero a poro aperto oppure legno laccato opaco nei colori "Bianco Camargue", "Sabbia del Nilo, "Rosa Jaipur", "Rosso Persia", "Bordeaux Etruria", "Verde Provenza", "Blu Pacifico", "Grigio Londra", "Nero Giza".
Dettagli in metallo laccato in abbinamento al colore della testata. Su richiesta in metallo nickelato nero lucido.
Poggiatesta e giroletto imbottiti in poliuretano espanso indeformabile a densità differenziate e fibra di poliestere. Rivestimento in tessuto o pelle, nei colori di campionario. Rete a doghe inclusa.

! **Giroletto sfoderabile.**
Poggiatesta sfoderabili in tessuto.
Non sfoderabili nelle seguenti categorie: Cat. L1, L2 e pelle cliente/C.O.L.
Rete a doghe inclusa.

Per la realizzazione di elementi con rivestimento in pelle sono necessarie cuciture aggiuntive rispetto gli elementi con rivestimento in tessuto.

La testata è fissata al giroletto tramite un sistema di aggancio meccanico.

Bed with curved freestanding wooden headboard. Available in the following finishes: black open pore stained ash or opaque lacquered wood in the colours "Bianco Camargue", "Sabbia del Nilo, "Rosa Jaipur", "Rosso Persia", "Bordeaux Etruria", "Verde Provenza", "Blu Pacifico", "Grigio Londra", "Nero Giza". Lacquered metal details matching the colour of the headboard. On request bright black nickel-plated metal details. Headrest and bed frame in non-deformable foam polyurethane in different density and polyester fibre covered by fabric or leather as per samples.
Removable bed frame. Removable headrest, not available for the following categories: Cat. L1, L2 and customer leather C.O.L.
Wooden slats included.

! Removable bed frame.
Removable headres.
Not available for the following categories: Cat. L1, L2 and customer leather C.O.L.

Additional stitching is required for elements with leather upholstery compared to elements with fabric upholstery.

The headboard is fastened to the bed frame through a mechanic system.

Cm	**Inches**
300 x 223 x 108 (160 x 200)*	118¼" x 88" x 43¾" (63 x 78¾)
320 x 223 x 108 (180 x 200)*	126" x 88" x 43¾" (71 x 78¾)*
340 x 223 x 108 (200 x 200)*	134" x 88" x 43¾" (78 x 78¾")*
300 x 223 x 108 (153 x 203)*	118¼" x 88" x 43¾" (60¼ x 80)*
320 x 223 x 108 (183 x 213)*	126" x 88" x 53¾" (72¼ x 84)*
340 x 223 x 108 (193 x 203)*	134" x 88" x 43¾" (76 x 80)*

* Materasso (L x P)

*Mattress (W x D)

TECHNICAL DRAWINGS

BASE/BASE

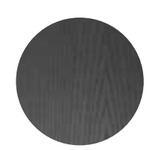

Frassino curvato tinto nero poro aperto
Curved black open pore stained ash

Laccato opaco "Bianco Camargue"
Opaque lacquered "Bianco Camargue"

Laccato opaco "Sabbia del Nilo"
Opaque lacquered "Sabbia del Nilo"

Laccato opaco "Rosa Jaipur"
Opaque lacquered "Rosa Jaipur"

Laccato opaco "Rosso Persia"
Opaque lacquered "Rosso Persia"

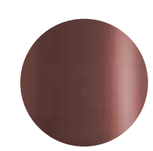

Laccato opaco "Bordeaux Etruria"
Opaque lacquered "Bordeaux Etruria"

RIVESTIMENTO/COVER

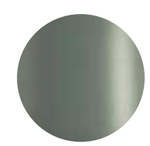

Laccato opaco "Verde Provenza"
Opaque lacquered "Verde Provenza"

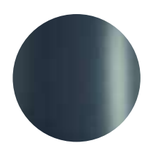

Laccato opaco "Blu Pacifico"
Opaque lacquered "Blu Pacifico"

Laccato opaco "Grigio Londra"
Opaque lacquered "Grigio Londra"

Laccato opaco "Nero Giza"
Opaque lacquered "Nero Giza"

Tessuto/pelle nei colori del campionario
Fabric as per samples.

DETTAGLI/DETAILS

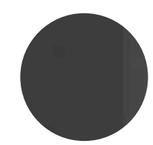

Metallo nickelato nero
Black nickel-plated metal

› INDEX

Xeni

Massimo Castagna / 2018

Letto in poliuretano espanso indeformabile a densità differenziate e fibra poliestere con struttura interna in legno. Disponibile con rivestimento in tessuto o pelle nei colori di campionario. Rete a doghe inclusa.

Bed in non-deformable foam polyurethane in different density and polyester fibre with wooden inside structure. Available covered by fabric or leather as per sample. Wooden slats included.

! Giroletto sfoderabile.

La testata è fissata al giroletto tramite un pratico sistema di aggancio a baionetta.

Per la realizzazione di elementi con rivestimento in pelle sono necessarie cuciture aggiuntive rispetto gli elementi con rivestimento in tessuto.

! Removable cover for bed frame.

The headboard is fastened to the bed frame through a quick set and release coupling system.

Additional stitching is required for elements with leather upholstery compared to elements with fabric upholstery.

Cm	**Inches**
224 x 244 x 98 (160 x 200)*	88¼" x 96¼" x 38¾" (63"x 78¾")*
244 x 244 x 98 (180 x 200)*	96¼" x 96¼" x 38¾" (71" x 78¾")*
264 x 244 x 98 (200 x 200)*	104 " x 96¼" x 38¾" (78¾" x 78¾")*
217 x 247 x 98 (153 x 203)*	85½" x 97¼" x 38¾" (60¼" x 80")*
257 x 247 x 98 (193 x 203)*	101¼" x 97¼" x 38¾" (76" x 80")*
247 x 257 x 98 (183 x 213)*	97¼" x 101¼" x 38¾" (72¼" x 84")*
* Materasso (L x P)	*Mattress (W x D)

TECHNICAL DRAWINGS

RIVESTIMENTO/COVER

Tessuto/pelle nei colori del campionario
Fabric/leather as per samples.

› INDEX

▲ **YUKI**
Rivestimento in Joy sand 001 / Dettagli in ottone satinato
Cover in Joy sand 001 / Santin brass details

Yuki

Massimo Castagna / 2019

Letto imbottito in poliuretano espanso indeformabile a densità differenziate e fibra poliestere. Testata autoportante imbottita con pannelli laterali orientabili.
Rete a doghe inclusa. Disponibile con rivestimento in tessuto o pelle nei colori di campionario. Dettagli in ottone satinato o laccato nero opaco.
Su richiesta versione con prese USB (una per ogni lato).

Bed in non-deformable foam polyurethane in different density and polyester fibre.
Freestanding upholstered headboard with adjustable side panels.
Wooden slats included. Available covered by fabric or leather as per samples.
Satin brass or opaque black lacquered brass details.
USB charger ports version (one for each side) on request.

! **Giroletto sfoderabile.**
La testata è fissata al giroletto tramite un sistema di aggancio meccanico.

Per la realizzazione di elementi con rivestimento in pelle sono necessarie cuciture aggiuntive rispetto gli elementi con rivestimento in tessuto.

! Removable cover for bed frame.
The headboard is fastened to the bed frame through a mechanic system.

Additional stitching is required for elements with leather upholstery compared to elements with fabric upholstery.

Cm	**Inches**
343 x 225 x 135 (160 x 200)*	135¾" x 88¾" x 53¼" (63" x 78¾")*
363 x 225 x 135 (180 x 200)*	143" x 88¾" x 53¼" (71" x 78¾") *
393 x 225 x 135 (200 x 200)*	154¾" x 88¾" x 53¼" (78¾" x 78¾")*
343 x 228 x 135 (153 x 203)*	135¼" x 90" x 53¼" (60¼" x 80")*
393 x 228 x 135 (193 x 203)*	154¾" x 90" x 53¼" (76" x 80")*
363 x 238 x 135 (183 x 213)*	143" x 93¾" x 53¼" (72¼" x 84")*

* Materasso (L x P)

*Mattress (W x D)

TECHNICAL DRAWINGS

RIVESTIMENTO/COVER

Tessuto/pelle nei colori del campionario
Fabric/leather as per samples.

DETTAGLI/DETAILS

Ottone satinato
Satin brass

Laccato nero opaco
Matt black lacquered

VERSIONE CON USB/ USB VERSION

› INDEX

Technical — module

	CAT.A									
	Care	**Chill**	**Cozy**	**Delight**	**Gape**	**Hope**	**Infinity**	**Joy**	**Sauvage**	**Velvet**
0414	●	●	●	●	●	●	●	●	●	●
0419	●	●	●	●	●	●	●	●	●	●
Akiko	○	●	●	●	●	●	●	●	●	●
H2O	○	●	●	○	●	●	●	●	●	●
Jackie	●	●	●	●	●	●	○	●	●	●
Keyko	●	●	●	●	●	●	●	●	●	●
Livrette	●	●	●	●	●	●	●	●	●	●
Loulou Rock	●	●	●	●	●	●	●	●	●	●
Saki	x	x	x	●	●	x	x	x	x	x
Thea	●	●	●	●	●	●	●	●	●	●
Thea Barstool	●	●	●	●	●	●	●	●	●	●
Thea Queen	●	●	●	●	●	●	●	●	●	●

	CAT.B																							
	Berlino	**Daze**	**Delia**	**Dumet**	**Flow**	**Glee**	**Glow**	**Harmony**	**Maze**	**Meta**	**Mingle**	**Nest**	**Path**	**Perky**	**Perseo**	**Plush**	**Sagi**	**Sofi**	**Soul**	**Tokyo**	**Touch**	**Twist**	**Vision**
0414	●	●	●	●	●	●	●	●	●	●	●	●	●	●	●	○	●	●	●	●	●	●	●
0419	●	●	●	●	●	●	●	●	●	●	●	●	●	●	●	○	●	●	●	●	●	●	●
Akiko	○	●	●	●	●	●	●	●	●	●	●	●	●	●	●	○	x	●	●	●	○	●	○
H2O	○	●	●	●	●	●	●	●	●	●	●	●	●	●	●	○	x	●	●	○	●	●	●
Jackie	●	●	●	●	●	●	●	●	●	●	●	●	●	●	●	○	x	●	●	●	○	●	○
Keyko	●	●	●	●	●	●	●	●	●	●	●	●	●	●	●	○	●	●	●	●	●	●	●
Livrette	●	●	●	●	●	●	●	●	●	●	●	●	●	●	●	○	x	●	●	●	●	●	●
Loulou Rock	●	●	●	●	●	●	●	●	●	●	●	●	●	●	●	○	●	●	●	●	●	●	●
Saki	●	x	●	●	●	●	●	●	●	●	●	●	x	●	●	○	x	x	●	●	●	●	●
Thea	●	●	●	●	●	●	●	●	●	●	●	●	●	●	●	○	●	●	●	●	○	●	○
Thea Barstool	●	●	●	●	●	●	●	●	●	●	●	●	●	●	●	○	●	●	●	●	○	●	○
Thea Queen	●	●	●	●	●	●	●	●	●	●	●	●	●	●	●	○	●	●	●	●	●	●	●

	CAT.C											CAT.D			CAT.L1			CAT.L2	
	Armónia	**Bloom**	**Eden**	**Euphoria**	**Fluffy**	**Freedom**	**Futura**	**Origine**	**Raffia**	**Utopia**	**Wonder**	**Aiko**	**Pleasure**	**Zest**	**Fard**	**Soft**	**Suede**	**Leather**	**Nabuk**
0414	●	●	●	●	●	●	●	●	●	○	●	●	●	●	●	●	●	●	●
0419	●	●	●	●	●	●	●	●	●	○	●	●	●	●	●	●	●	●	●
Akiko	●	●	○	○	●	●	○	●	x	○	●	●	●	●	●	●	○	●	●
H2O	●	●	●	●	●	●	●	○	●	●	●	●	●	●	●	●	●	●	●
Jackie	●	●	○	○	●	○	○	●	●	○	●	●	●	●	●	●	●	●	●
Keyko	●	●	●	●	●	●	●	●	●	○	●	●	●	●	●	●	●	●	●
Livrette	●	●	○	●	●	●	●	●	x	○	●	●	●	●	●	●	●	●	●
Loulou Rock	●	●	●	●	●	●	●	●	●	●	●	●	●	●	●	●	●	●	●
Saki	●	●	●	●	●	●	x	○	x	●	●	x	●	x	●	●	x	●	●
Thea	●	●	○	○	●	○	○	●	●	○	●	●	●	●	●	●	●	●	●
Thea Barstool	●	●	○	○	●	○	○	●	●	○	●	●	●	●	●	●	●	●	●
Thea Queen	●	●	○	○	●	○	●	●	●	○	●	●	●	●	●	●	●	●	●

! **Gallotti&Radice declina ogni responsabilità rispetto le prestazioni tecniche ed estetiche dei prodotti realizzati con tessuti/pelli non consigliate.**

Gallotti&Radice declina ogni responsabilità rispetto alle prestazioni tecniche ed estetiche dei prodotti rivestiti con C.O.L. e C.O.M.

Per informazioni di dettaglio relative alla composizione, proprietà e lavaggio/ manutenzione dei rivestimenti si rinvia al "Volume 4 | Materiali".

É possibile rivestire tutti i prodotti della collezione Gallotti&Radice con con tessuto/
pelle cliente, previa approvazione di un campione. Gallotti&Radice non è responsabile per quanto riguarda il risultato formale, la durata del tessuto e la costanza dei colori (vedi "Volume 4 | Materiali").

L'approvazione del tessuto fornito dal Cliente da parte di Gallotti&Radice si limita solamente alla realizzazione della tappezzeria.
Gallotti&Radice declina pertanto ogni responsabilità in merito alla resistenza all'uso, alla eventuale resistenza al fuoco o ad altre caratteristiche tecniche dei tessuti forniti dal Cliente.
Gallotti&Radice non è responsabile dei materiali inviati dal cliente, di eventuali difetti e carenze tecniche degli stessi, delle possibili reazioni difettose a prodotto tappezzato nonché delle istruzioni riguardanti manutenzione e lavaggio.

tessuto/pelle consigliato
suggested fabric/leather
tissu/cuir conseillé
empfohlener Stoff/Leder

tessuto/pelle non utilizzabile
not usable fabric/leather
tissu/cuir non utilisable
nicht verwendbarer Stoff/Leder

! Gallotti & Radice declines all responsibility for the technical and aesthetical performances of products made with non-recommended fabrics / leathers.

Gallotti & Radice declines all responsibility for technical and aesthetic performance of products covered with C.O.L. and C.O.M.

For detailed information on the composition, properties and maintenance of the upholstery, please refer to the "Volume 4 | Materials".

Furniture may be upholstered with customers' own fabrics after approval of a sample. Gallotti&Radice is not responsible for the aesthetic result, durability of the fabric and the uniformity of the colours (see: Volume 4 | Materials).

The approval by Gallotti&Radice of the C.O.L. and C.O.M is limited only to the upholstery. Gallotti&Radice therefore declines all responsibility for resistance to use, any resistance to fire or other technical characteristics of the fabrics supplied by the customer.
Gallotti & Radice is not responsible for the materials sent by the customer, for any defects and technical deficiencies of the same, for possible defective reactions to the upholstered product as well as for the instructions regarding maintenance and washing.

Eve | Pietro Russo , 2021

PRODUCT INFORMATION

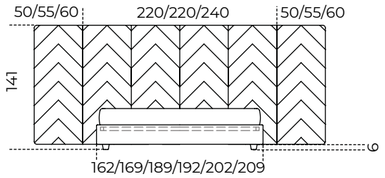

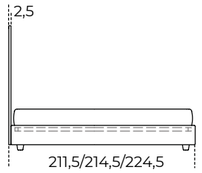

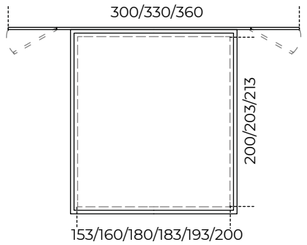

Versione con comodini
Bedside table version

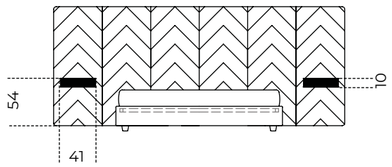

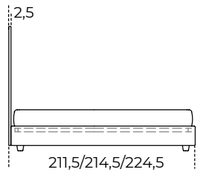

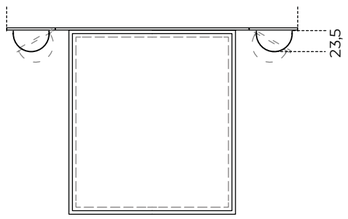

Lilas Bed | Dainelli Studio , 2022

PRODUCT INFORMATION

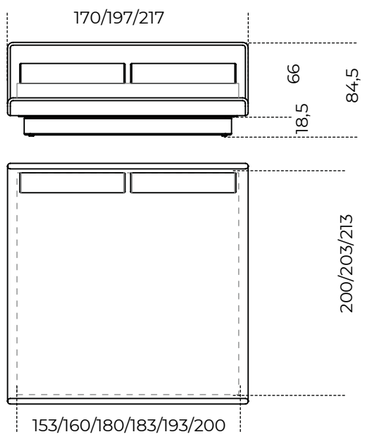

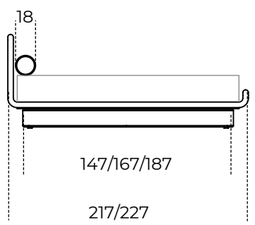

Sunrise | Studiopepe , 2024

PRODUCT INFORMATION

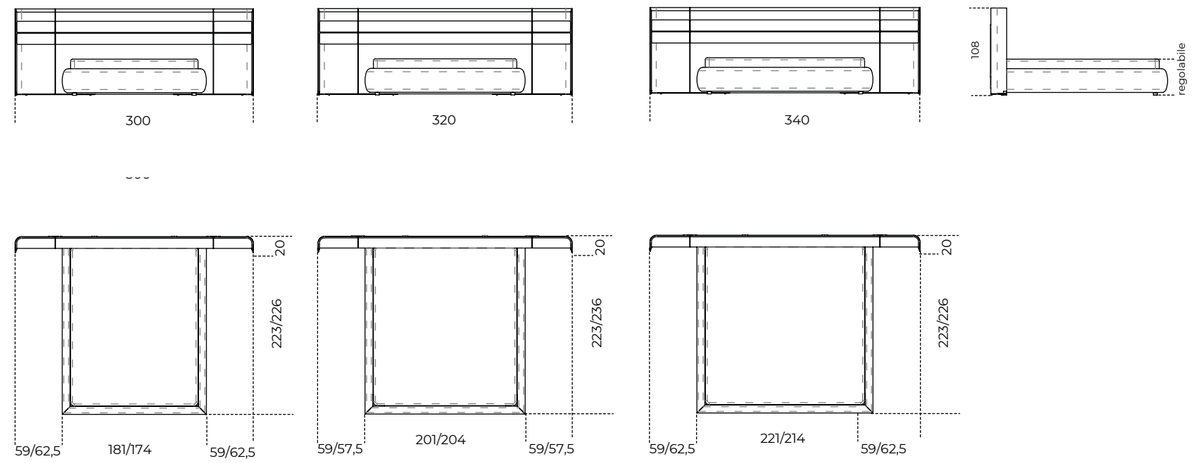

Xeni | Massimo Castagna , 2018

PRODUCT INFORMATION

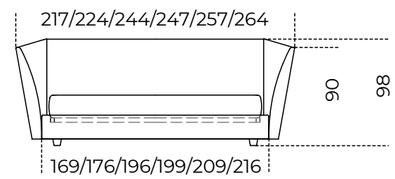

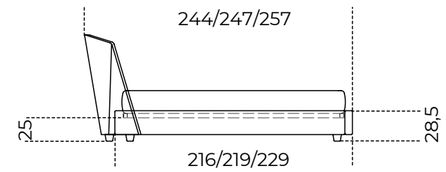

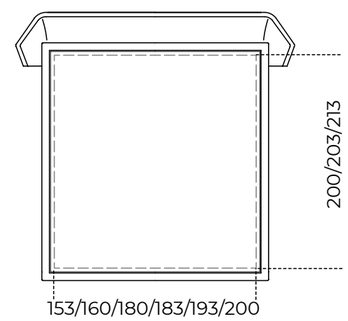

› INDEX

Yuki | Massimo Castagna, 2019

PRODUCT INFORMATION

Versione senza prese USB
Version without USB socket

Fronte
Front

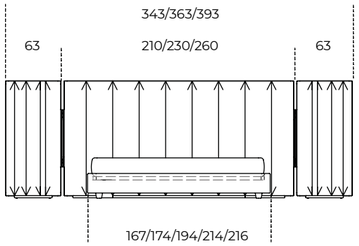

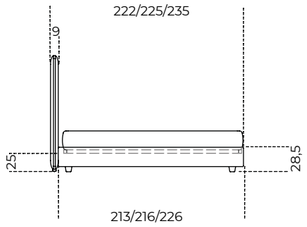

Retro
Back

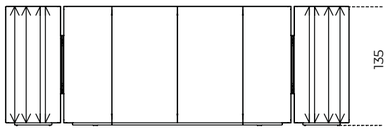

Versione con prese USB
Version with USB socket

Fronte
Front

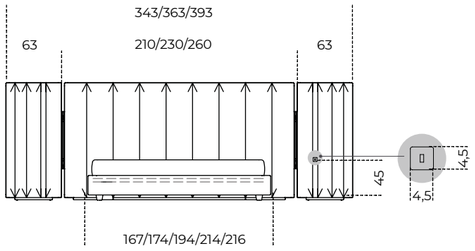

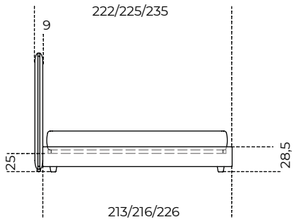

Retro
Back

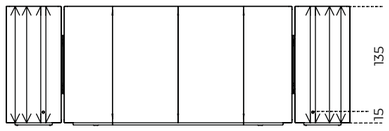

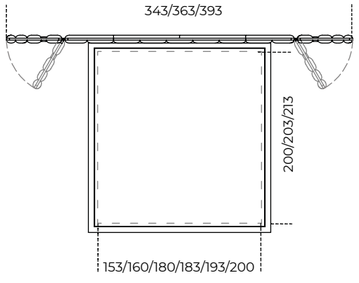

Cuscini decorativi
Decorative cushions

Ø38
Ø15”

Cuscino decorativo in fibra poliestere e chiusura con cerniera.

Decorative polyester fibre cushion with zip closure.

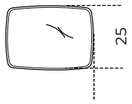

35 x 25
14” x 10

Cuscino decorativo in fibra poliestere rifinito con bordo perimetrale e chiusura con cerniera.

Decorative polyester fibre cushion finished with perimetral trim and zip closure.

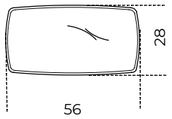

56 x 28
22¼” x 11¼”

Cuscino decorativo in fibra poliestere rifinito con bordo perimetrale e chiusura con cerniera.

Decorative polyester fibre cushion finished with perimetral trim and zip closure.

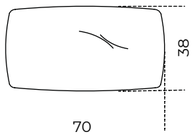

70 x 38
15¾” x 15”

Cuscino decorativo in fibra poliestere e chiusura con cerniera.

Decorative polyester fibre cushion with zip closure.

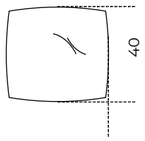

40 x 40
15¾” x 15¾”

Cuscino decorativo in fibra poliestere e chiusura con cerniera.

Decorative polyester fibre cushion with zip closure.

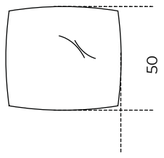

50 x 50
19¾” x 19¾”

Cuscino decorativo in piuma d'oca e chiusura con cerniera.

Decorative goose down cushion with zip closure.

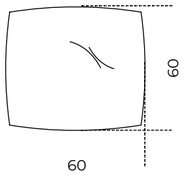

60 x 60
23¾” x 23¾”

Cuscino decorativo in fibra poliestere e chiusura con cerniera.

Decorative polyester fibre cushion with zip closure.

HOME COLLECTION

Carrelli | Trolleys

Piani in cristallo trasparente / Struttura in acciaio inox lucido / Maniglie in rovere tinto nero
Transparent glass tops / Bright stainless steel structure / Black stained oak handles

Mister

Andreas Weber / 1998

Carrello in cristallo trasparente 10mm. Su richiesta cristallo retroverniciato nei colori del campionario nella versione brillante o satinata. Struttura in acciaio inox lucido o satinato. Maniglie in rovere sbiancato, tinto wengé, tinto tabacco o rovere laccato nero a poro aperto.
Disponibili versioni "total color" con struttura bianco, grigio o nero opaco con piani in cristallo retroverniciato satinato nello stesso colore della struttura.

Trolley in 10mm transparent glass. Painted glass as per samples in the bright or satin version, on request. Bright or satin stainless steel metal parts. Handles in whitened oak, wengé stained, tobacco stained or black open pore lacquered oak.
Available versions "total color" with lacquered structure opaque white, opaque grey and opaque black with satin painted glass tops in the same colour of the structure.

Cm
84 x 48 x 82

Inches
33¼" x 19" x 32½"

TECHNICAL DRAWINGS

PIANI/TOPS

Cristallo trasparente
Transparent glass

Cristallo brillante/satinato nei colori del campionario
Glass bright/satin version as per samples

STRUTTURA/STUCTURE

Acciaio inox lucido/satinato
Bright/Satin stainless steel

MANIGLIE/HANDLES

Rovere sbiancato
Whitened oak

Rovere tinto wengé a poro aperto
Wengè open pore stained oak

Rovere tinto tabacco a poro aperto
Tobacco open pore stained oak

Rovere laccato nero a poro aperto
Black open pore lacquered oak

"total color" version
STRUTTURA E MANIGLIE/STRUCTURE AND HANDLES

"Total color" nero opaco
"Total color" opaque black

RAL 7022

"Total color" grigio umbro opaco
"Total color" opaque dark grey

RAL 9010

"Total color" bianco opaco
"Total color" opaque white

PIANI/TOPS

Cristallo retroverniciato satinato nello stesso colore della struttura
Satin painted glass tops in the same colour of the structure.

› INDEX

▲ **RIKI**
Piani in cristallo trasparente / Struttura in ottone cromato
Transparent glass top / Chromed brass frame

Riki

Pierangelo Gallotti / 1971

Carrello in cristallo trasparente o extralight 8mm. Su richiesta cristallo retroverniciato nei colori del campionario nella versione brillante o satinata. Struttura in ottone cromato. A richiesta ottone lucido o satinato.

Trolley in 8mm transparent o extralight glass. Painted glass as per samples in the bright or satin version on request. Chromed brass frame. Bright or satin brass frame on request.

	Cm	Inches
T52/1	82 x 38 x 69	32½" x 15" x 27¼"
T52/2	96 x 46 x 69	38" x 18¼" x 27¼"
T53	Ø 60 x 69	Ø 23¾" x 27¼"

TECHNICAL DRAWINGS

PIANO/TOP

Cristallo trasparente
Transparent glass

Cristallo extralight
Extralight glass

Cristallo brillante/satinato nei colori del campionario
Glass bright/satin version as per samples

STRUTTURA/STRUCTURE

Ottone cromato
Chrome

Ottone lucido
Bright brass

Ottone satinato
Satin brass

› INDEX

Technical — module

Mister | Andreas Weber , 1998

PRODUCT INFORMATION

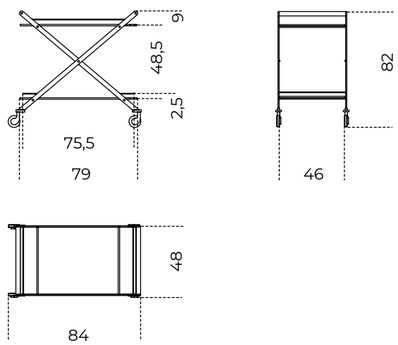

Riki | Pierangelo Gallotti , 1971

PRODUCT INFORMATION

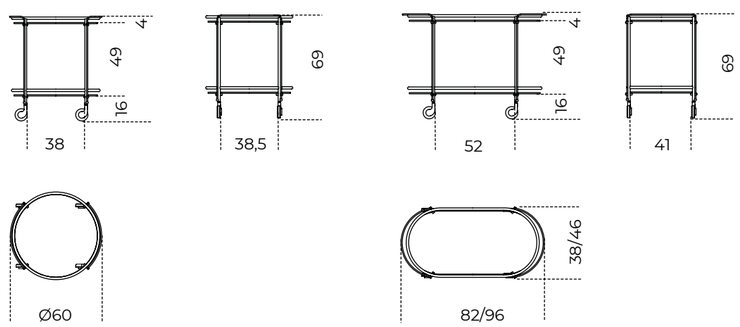

T53

T52/1
T52/2

Divisori | Dividers

Chloé

Studio G&R / 2016

Paravento con struttura in legno e metallo laccato ottone satinato. Lati rivestiti in specchio extralight e tessuto "Ribon Opaline" di Lelièvre Signature. Basi in marmo lucido naturale Calacatta Vagli.
A richiesta con tessuto cliente.

Disponibile fino ad esaurimento scorte.

NOTE TECNICHE SUI MATERIALI

MARMO | Il marmo è un materiale naturale di origine sedimentaria che può presentare particolarità come venature, lievi irregolarità superficiali, colorazioni differenti e cristallizzazioni. Queste peculiarità sono da attribuirsi alla naturalezza del materiale e non sono da considerarsi difetti ma caratteristiche tipiche del marmo. Ogni prodotto risulterà unico, esclusivo e non replicabile.

Screen with satin brass lacquered wooden and metal structure. Sides covered by extralight mirror and fabric "Ribon Opaline" by Lelièvre Signature. Natural polished Calacatta Vagli marble bases. Covered by customer's fabric on request.

Available while stock lasts.

TECHNICAL INFORMATION ON THE MATERIALS

MARBLE | The marble is a natural material of sedimentary origin that can present particularities such as veins, slight surface irregularities, different colors and crystallizations. These peculiarities are to be attributed to the naturalness of the material and are not to be considered defects but typical characteristics of marble. Each product will be unique, exclusive and non-replicable.

Cm
135 x 15 x 217

Inches
53¼" x 6" x 85½"

TECHNICAL DRAWINGS

STRUTTURA/STRUCTURE

Laccato ottone satinato
Satin brass lacquered

LATI/SIDES

Specchio extralight / Tessuto "Ribon Opaline"
Extralight mirror / Fabric "Ribon Opaline"

BASE/BASE

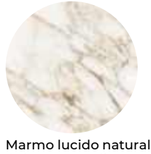

Marmo lucido naturale Calacatta Vagli
Natural polished Calacatta Vagli marble

› INDEX

▲ **ENSO**
Rivestimento in sagi loden green 017
Cover in sagi loden green 017

Enso

Studio G&R / 2025

Paravento composto da due pannelli con struttura in legno rivestiti in tessuto Utopia oppure in tessuto Sagi ed un pannello mobile a forma di mezzaluna in legno decorato "effetto brunito". Piedini in metallo laccato color "fango". Non sfoderabile.

! Non sfoderabile.

Screen composed of two wooden panels covered by Utopia fabric or by Sagi fabric and of a movable crescent-shaped wooden panel decorated with "burnished effect". Metal feet lacquered in the "fango" colour.
Not removable cover.

! Not removable cover.

Cm
255 x 3 x 200

Inches
100½" x 1¼" x 78¾"

TECHNICAL DRAWINGS

STRUTTURA/STRUCTURE

Utopia djon 101

Utopia silver 102

Sagi milk 016

Sagi silver 022

Sagi loden green 017

PANNELLO/PANEL

Legno "effetto brunito"
Wooden "burnished effect"

PIEDINI/FEET

"Fango"
"Fango"

› INDEX

▲ **SHIELD**
Moduli in legno intarsiato Noce Colore Frisé e Tanganika bianco Frisé
"Colore" Frisé Walnut inlay wood and Tanganika WHite Frisé modules

Shield

Pietro Russo / 2019

Paravento composto da 4 moduli in legno curvato intarsiato Noce Colore Frisé o Acero Frisé grigio scuro. Interno in Tanganika bianco Frisé. Struttura e accessori in ottone satinato con specchi 6mm extralight bisellati. Ciotola in ottone satinato con fondo rivestito in pelle scamosciata.

! Il legno è un materiale vivo che subisce un naturale processo di ossidazione che può causare cambiamenti cromatici. Venature e tonalità di colore differenti delle lastre non sono da considerarsi come difetti, ma caratteristiche che esaltano l'unicità del materiale.

NOTE TECNICHE SUI MATERIALI

INTARSIO | L'intarsio è una tecnica di lavorazione artigianale utilizzata per ottenere un particolare disegno e si realizza accostando elementi di materiali differenti (come legno e alluminio) oppure dello stesso materiale. Questa lavorazione rende il prodotto unico ed esclusivo. Le eventuali variazioni cromatiche e di venatura del legno sono da considerarsi caratteristiche del materiale stesso e non possono essere controllate.

Screen composed by 4 curved "Colore" Frisé walnut or Maple Frisé dark grey inlaid wooden modules. Inside in Tanganika white Frisé. Satin brass structure and accessories with 6mm extralight bevelled mirrors. Satin brass tray with suede bottom.

! Wood is a living material and the natural oxidation process can cause chromatic changes. Different grain and colour shades of the wooden slabs are not to be considered as defects, but characteristics that enhance the uniqueness of the material.

TECHNICAL INFORMATION ON THE MATERIALS

INLAY | Inlay is an artisanal technique used to obtain a particular design and is made by combining elements of different materials (such as wood and aluminium) or of the same material. This process makes the product unique and exclusive. Any colour and grain variations of the wood are to be considered as characteristics of the material itself and cannot be controlled.

Cm
204 x 39 x 192

Inches
80½" x 15½" x 75¾"

TECHNICAL DRAWINGS

MODULI/MODULES

Legno intarsiato Noce "Colore" Frisé/ Tanganika bianco Frisé
"Colore" Frisé Walnut inlay wood/ Tanganika White Frisé

Acero Frisé/ Tanganika bianco Frisé
Maple Frisé dark grey/ Tanganika White Frisé

STRUTTURA E ACCESSORI/ STRUCTURE AND ACCESSORIES

Ottone satinato
Satin brass

Specchio extralight bisellato
Extralight bevelled mirror

› INDEX

Technical — module

Chloé | Studio G&R , 2016

PRODUCT INFORMATION

Fronte
Front

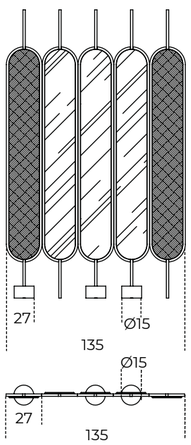

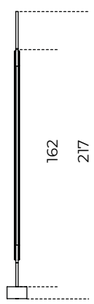

Retro
Back

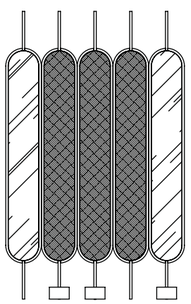

Enso | Studio G&R , 2025

PRODUCT INFORMATION

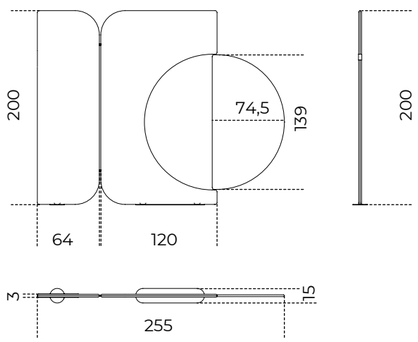

Shield | Pietro Russo , 2019

PRODUCT INFORMATION

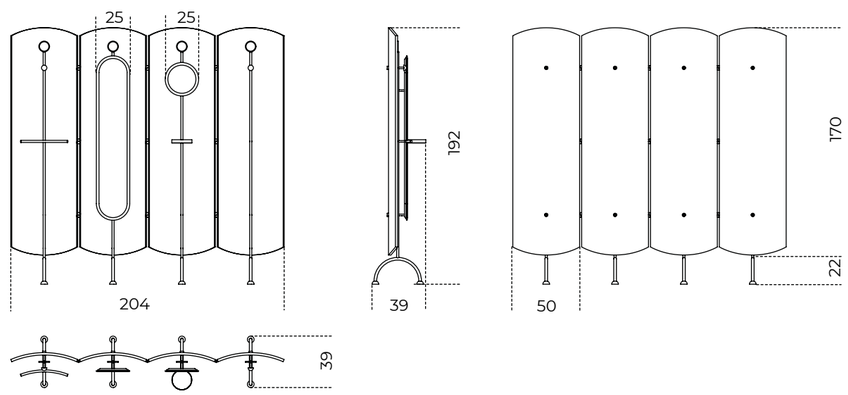

Tappeti | Rugs

▲ **ATO**
Colorazione "sand"
"Sand" colour

Ato

Studio G&R / 2024

Tappeto taftato a mano realizzato con lana della Nuova Zelanda.
Ato è caratterizzato da un motivo geometrico astratto che si crea attraverso delle differenze di trame e altezze del pelo. Disponibile in tre colorazioni "sand", "dune" e "dust" realizzate attraverso tinture naturali.
Su richiesta si realizzano dimensioni customizzate.

! Eventuali variazioni cromatiche sono dovute alla lavorazione artigianale del tappeto. I colori potrebbero risultare di tonalità differenti da una partita all'altra.

Hand tufted rug made from New Zealand wool.
Ato is characterized by an abstract geometric pattern that is created through differences in pile textures and heights. Available in three colours "sand","dune" and "dust" made through natural dyes.
Customized dimensions are available upon request.

! Any slight color variation is due to the craftsmanship. Colors can be different, if dye bath change.

▲ **"DUST"**

▲ **"DUNE"**

	Cm	Inches
A	460 x 300	181¼" x 118¼"
B	485 x 410	191" x 161½"

TECHNICAL DRAWINGS

PELO CORTO/SHORT PILE **PELO LUNGO/DEEP PILE**

"Dust"

"Sand"

"Dune"

› INDEX

▲ **METAPHORES**
Tappeto realizzato con: pelo corto beige e tessuto "Rigo" rosa "Dalia"
Rug made with: beige short pile and "Dalia" rose "Rigo"fabric

Metaphores

Studio G&R / 2023

Tappeto composto da una composizione di materiali realizzati con tecniche diverse: pelo corto, pelo lungo e tessuto "Rigo".
Il tappeto a pelo corto è sempre realizzato nel colore beige,
il tappeto a pelo lungo è sempre realizzato nel colore bianco.
La parte in tessuto "Rigo" è tessuta e finita a mano e può essere realizzata in tre diversi colori: bianco "Conchiglia", rosa "Dalia" e grigio "Nuvola".
L'unione degli diversi materiali è realizzata attraverso una termosaldatura.

! Eventuali variazioni cromatiche sono dovute alla lavorazione artigianale del tappeto. I colori potrebbero risultare di tonalità differenti da una partita all'altra.

Carpet composed of a composition of materials made with different techniques: short pile, long pile and "Rigo" fabric.
The short pile carpet is always made in the color beige,
the deep pile carpet is always made in the color white.
The part in "Rigo" fabric is woven and finished by hand and can be made in three different colours: "Conchiglia" white, "Dalia" rose and "Nuvola" grey.
The union of the different materials is achieved by heat-sealing.

! Any slight color variation is due to the craftsmanship. Colors can be different, if dye bath change.

	Cm	Inches
A	432,5 x 420	170½" x 165½"
B	490 x 412,5	193" x 162½"
C	490 x 365	193" x 143¾"

TECHNICAL DRAWINGS

PELO CORTO/SHORT PILE

Beige
Beige

PELO LUNGO/DEEP PILE

Bianco
White

TESSUTO "RIGO"/"RIGO FABRIC

Bianco "Conchiglia"
"Conchiglia" white

Rosa "Dalia"
"Dalia" rose

Grigio "Nuvola"
"Nuvola" grey

› INDEX

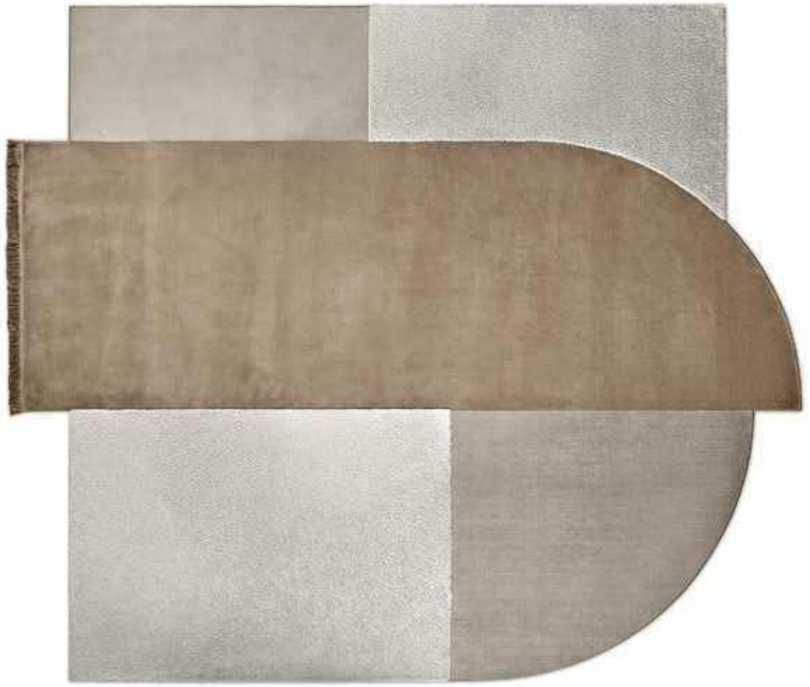

▲ **METAPHORES**
Tappeto realizzato con: pelo corto beige, pelo lungo bianco e tessuto "Rigo" bianco "Conchiglia"
Rug made with: beige short pile, white deep pile and "Conchiglia" wihite "Rigo"fabric

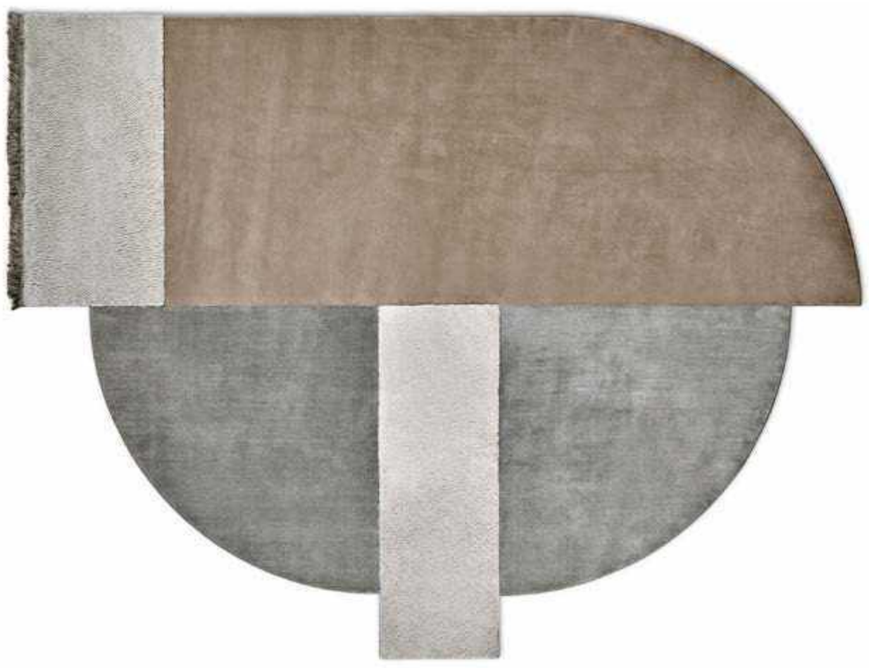

▲ **METAPHORES**
Tappeto realizzato con: pelo corto beige, pelo lungo bianco e tessuto "Rigo" grigio "Nuvola"
Rug made with: beige short pile, white deep pile and "Nuvola" grey "Rigo"fabric

› INDEX

▲ **RESIA**
Tappeto Tea Rose
Tea Rose rug

Resia

Dainelli Studio / 2021

Tappeto a pelo corto effetto velluto, piacevole sia per l'occhio che al tatto. Il disegno caratterizzante è costituito da elementi geometrici. L'unione degli elementi geometrici e il bordo perimetrale sono realizzati in filo in tinta.
Disponibili nei colori Tea Rose, Amazing Grey e Simply White.
La morbida fibra sintetica di cui è composto garantisce un'eccezionale praticità e una semplice manutenzione.

! I colori potrebbero risultare di tonalità differenti da una partita all'altra.
Le giunte tra due teli potrebbero risultare visibili.

Low pile rug with velvet effect, pleasant both to the eye and to the touch. The distinctive design consists of geometric elements. The joining of the geometric elements and the perimeter edge are made of matching yarn.
Available in the colours Tea Rose, Amazing Grey and Simply White.
The soft synthetic fibre of which it is composed guarantees an exceptional practicality and a simple maintenance.

! Colors can be different, if dye bath change.
Joints between two sheets may be visible.

Cm	**Inches**
400 x 350	157½" x 138"
400 x 500	157½" x 197"
450 x 260	177¼" x 102½"
560 x 400	220½" x 157½"

Technical drawings

VARIANTI COLORE/COLOR VARIANTS

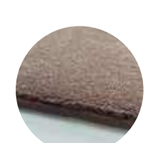

Tea Rose

Amazing Grey

Simply White

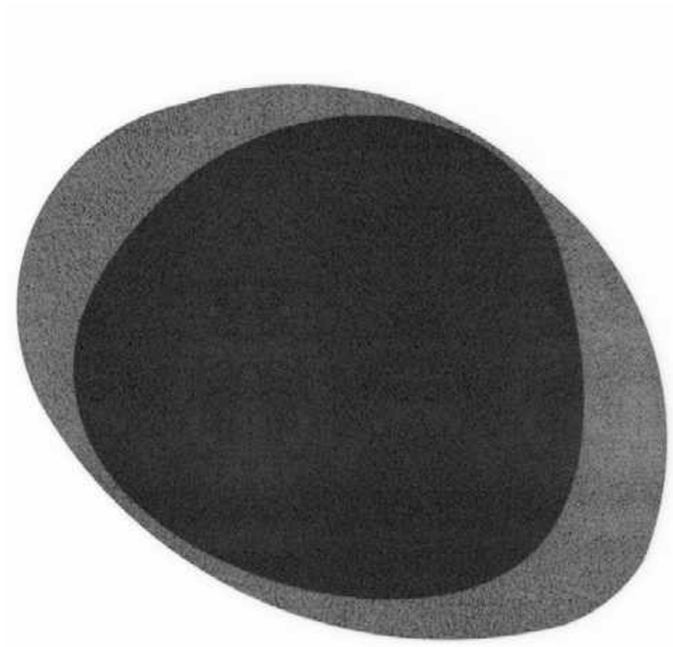

▲ **RUGGY**
Tappeto bicolore combinazione Grey 02
Two-tone rug in Grey 021 color combination

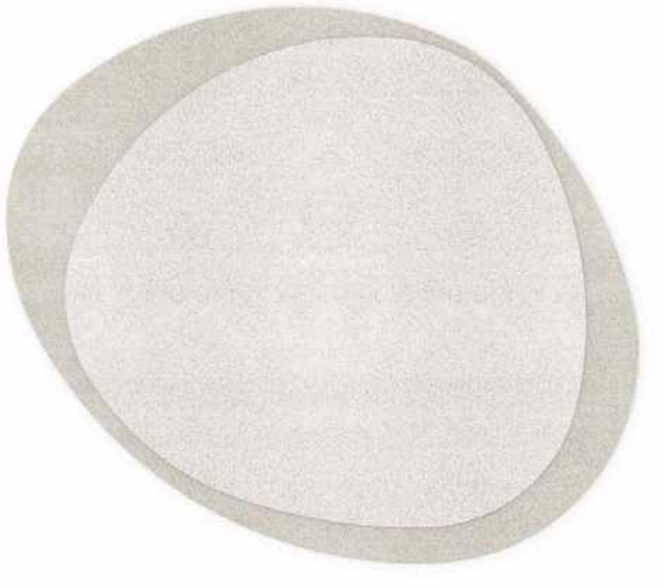

▲ **RUGGY**
Tappeto bicolore combinazione Beige 01
Two-tone rug in Beige 01 color combination

Ruggy

Massimo Castagna / 2020

Tappeto bicolore a pelo alto in morbida fibra sintetica. Il vello è realizzato con la tecnica del tufting ed è molto morbido al tatto, con un marcato effetto scrivente. Il disegno caratterizzante è costituito da due forme organiche concentriche di differenti tonalità: ogni zona è termosaldata a quella vicina e ciò consente di non avere giunte visibili sulla superficie del tappeto. Il tappeto è bordato a filo, in tinta con le diverse aree di colore.

Disponibili in quattro combinazioni colore:

Beige 01 – interno bianco, esterno beige
Beige 02 – interno beige, esterno bianco

Grey 01 – interno grigio chiaro, esterno grigio scuro
Grey 02 – interno grigio scuro, esterno grigio chiaro

! I colori potrebbero risultare di tonalità differenti da una partita all'altra. Le giunte tra due teli potrebbero risultare visibili.

Two-tone deep pile rug in soft synthetic fiber. The pile is made using the tufting technic and is soft to the touch, with a strong marking effect. The distinctive design consists in two organic concentric shapes in different tones. These parts are heat sealed and this avoids visible joints on the rug's surface. The rug is flush edged in the same tone as the coloured areas. The natural colours offered and the iridescent nature of the fiber give character and refinement to every room.

Available in four colour combinations :

Beige 01 – white inside, beige outside
Beige 02 – beige inside, white outside

Grey 01 – light grey inside, dark grey outside
Grey 02 – dark grey inside, light grey outside

! Colors can be different, if dye bath change. Joints between two sheets may be visible.

Cm	**Inches**
Ø 388 x 330	Ø 152¾" x 130"
Ø 455 x 400	Ø 179¼" x 157½"

TECHNICAL DRAWINGS

COMBINAZIONI COLORE/COLOUR COMBINATIONS

Beige 01

Beige 02

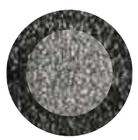

Grey 01

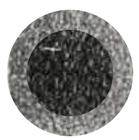

Grey 02

› INDEX

Technical — module

Ato | Studio G&R , 2024

PRODUCT INFORMATION

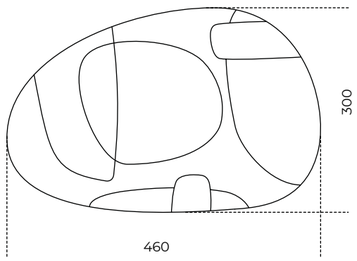

A

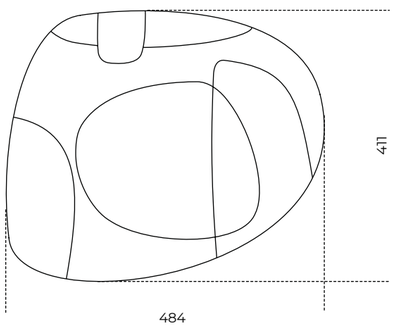

B

Dati tecnici:

Costruzione	Plain saxony 5/64”
Composizione	100% PA IMPREL ® Opal
Sottofondo	Twinback
Spessore totale	± 12 mm
Peso totale	± 2.600 gr/m^2
Numero di punti	± 330.000/m^2
Altezza rotolo	± 400 cm
Reazione al fuoco	C - s1

Technical details:

Construction	Plain saxony 5/64”
Composition	100% PA IMPREL ® Opal
Backing	Twinback
Total height	± 12 mm
Total weight	± 2.600 gr/m^2
Tuft density	± 330.000/m^2
Roll width	± 400 cm
Flammability	C - s1

Metaphores | Studio G&R , 2023

PRODUCT INFORMATION

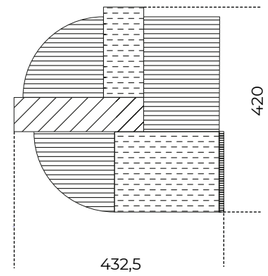

A

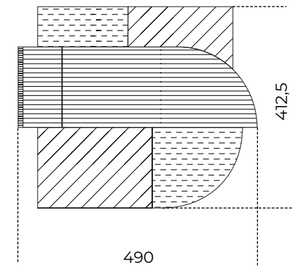

B

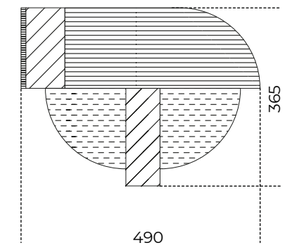

C

Pelo corto
Short pile

Pelo lungo
Deep pile

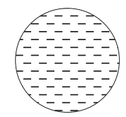

Tessuto "Rigo"
"Rigo" fabric

Dati tecnici: pelo corto

Costruzione	Plain saxony 5/64”
Composizione	100% PA IMPREL ® Opal
Sottofondo	Twinback
Spessore totale	± 12 mm
Peso totale	± 2.600 gr/m^2
Numero di punti	± 330.000/m^2
Altezza rotolo	± 400 cm
Reazione al fuoco	C - s1

Technical details: short pile

Construction	Plain saxony 5/64”
Composition	100% PA IMPREL ® Opal
Backing	Twinback
Total height	± 12 mm
Total weight	± 2.600 gr/m^2
Tuft density	± 330.000/m^2
Roll width	± 400 cm
Flammability	C - s1

EN 14041
EN 1307

Dati tecnici: pelo lungo

Costruzione	Berber Shaggy 1/8”
Composizione	100% PA IMPREL ® Opal
Sottofondo	Twinback
Altezza pelo	± 9,5 mm
Spessore totale	± 13 mm
Peso felpa	± 2.500 gr/m^2
Peso totale	± 3.200 gr/m^2
Numero di punti	± 98.000/m^2
Altezza rotolo	± 400 cm
Reazione al fuoco	C - s1

Technical details: deep pile

Construction	Berber Shaggy 1/8”
Composition	100% PA IMPREL ® Opal
Backing	Twinback
Pile height	± 9,5 mm
Total height	± 13 mm
Pile weight	± 2.500 gr/m^2
Total weight	± 3.200 gr/m2
Tuft density	± 98.000/m2
Roll width	± 400 cm
Flammability	C - s1

EN 13041
EN 1307

Dati tecnici: tessuto "Rigo"

Composizione	100% Polyamide 6.0
Sottofondo primario	Action Backing
Sottofondo secondario	Cotton Cloth
Larghezza rotolo	± 400 cm
Peso pelo	± 2.500 gr/m^2
Peso totale	± 3.500 gr/m^2
Altezza pelo	± 8 mm
Altezza totale	± 11 mm
Reazione al fuoco	C -S1
Zona di utilizzo	Class 32
Solidità alla luce	≥ 5
Indossabilità	≥ 5
Solidità all'acqua	≥ 5
TOG rating	1,14

Technical details: "Rigo" fabric

Composition	100% Polyamide 6.0
Primary backing	Action Backing
Secondary backing	Cotton Cloth
Roll width	± 400 cm
Pile weight	± 2.500 gr/m^2
Total weight	± 3.500 gr/m^2
Pile height	± 8 mm
Total height	± 11 mm
Fire ClassiĀcation	C -S1
Use area	Class 32
Light fastness	≥ 5
Wearability	≥ 5
Water fastness	≥ 5
TOG rating	1,14

EN 14041

› INDEX

Resia | Dainelli Studio , 2021

PRODUCT INFORMATION

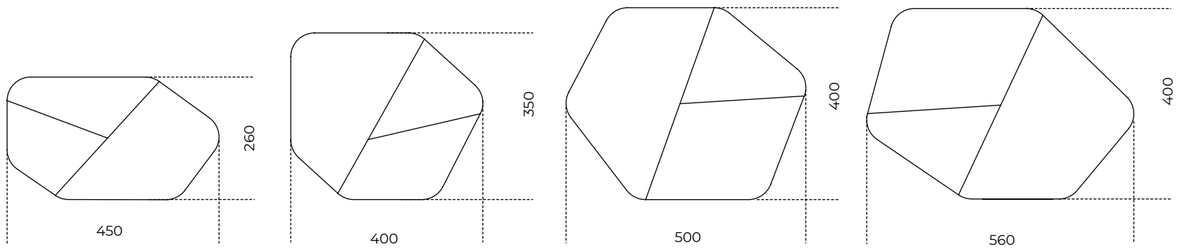

Dati tecnici

Aspetto	Velluto
Composizione	100% PA 6.6 Antron®
Costruzione	Tufting 1/10"
Peso felpa	1.950 gr/m^2
Peso totale	2.750 gr/m^2
Altezza felpa	9,00 mm
Altezza totale	11,4 mm
Punti inseriti	307.00/m^2
Colorazione	Tinto in Pezza
Sottofondo	Juta CB
Altezza rotoli	2-4 m
Lunghezza rotoli	25.30 m
Reazione al fuoco	B -s1
Classe di resistenza	23-33
Riduzione del suono	ΔLw 25 dB
Conducibilità termica	0,15 m2 K/W

Technical details

Aspect	Cut Pile
Composition	100% PA 6.6 Antron®
Construction	Tufting 1/10"
Pile weight	1.950 gr/m^2
Total weight	2.750 gr/m^2
Pile thickness	9,00 mm
Total thickness	11,4 mm
Nember of Tufts	307.00/m^2
Dyeing method	Continue
Backing	Action Back
Rolls width	2-4 m
Rolls length	25.30 m
Flammability	B -s1
Resistance class	23-33
Impact sound reduction	ΔLw 25 dB
Thermal conductivity	0,15 m2 K/W

Ruggy | Massimo Castagna , 2020

PRODUCT INFORMATION

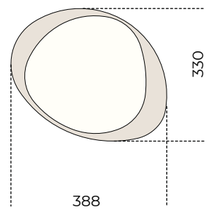

Small Beige 01

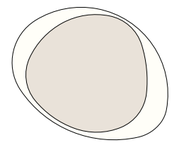

Small Beige 02

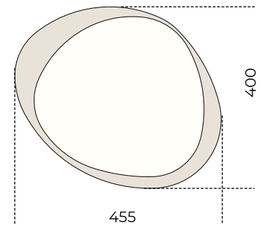

Big Beige 01

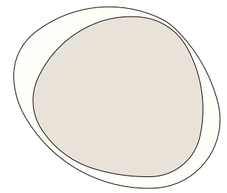

Big Beige 02

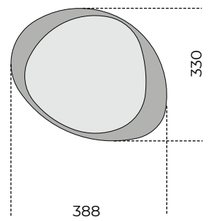

Small Grey 01

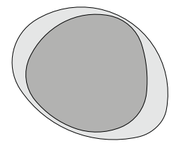

Small Grey 02

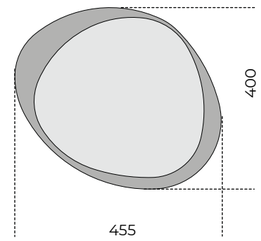

Big Grey 01

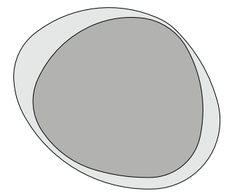

Big Grey 02

Dati tecnici

Costruzione	Tufting
Composizione	100% poliestere
Sottofondo	Geotessile satinato
Altezza pelo	± 15
Altezza totale	± 19
Peso totale	± 3.700 gr/m^2
Larghezza rotolo	400 cm
Reazione al fuoco	Cfl-s 1

Technical details

Construction	Tufting
Composition	100% polyester
Backing	Satin geotextile
Pile height	± 15
Total height	± 19
Total weight	± 3.700 gr/m^2
Rolls width	400 cm
Flammability	Cfl-s 1

Elementi decorativi | Decorative elements

▲ **LAZY SUSAN**
Piano girevole in cristallo extralight con parte centrale retroverniciato liquirizia brillante
Rotating plate in extralight glass with bright liquorice black painted central part

Lazy Susan

Studio G&R / 1986

Piano girevole in cristallo extralight 10mm molato a bisello (10mm) con parte centrale retroverniciata nei colori del campionario nella versione brillante. Disponibile versione completamente retroverniciata nei colori del campionario nella versione brillante o satinata. Può essere appoggiato su qualsiasi piano.

! Nella versione con parte centrale retroverniciata la retroverniciatura è realizzabile esclusivamente nella versione brillante.

Rotating plate in 10mm extralight glass with bevelled edge (10mm). Painted glass central part as per sample in the bright version. Also available version completely painted as per samples in the bright or satin version. It can be placed on any top.

! In the painted glass central part version the painting in the middle part can only be done in the bright version.

Cm	Inches
Ø 70	Ø 27¾"
Ø 75	Ø 29¾"
Ø 80	Ø 31½"
Ø 85	Ø 33½"
Ø 90	Ø 35½"
Ø 95	Ø 37½"
Ø 100	Ø 39½"

TECHNICAL DRAWINGS

PIANO GIREVOLE E PARTE CENTRALE
ROTATING PLATE/CENTRAL PART

Cristallo extralight/Cristallo retroverniciato brillante nei colori del campionario
Extralight glass/Bright painted glass as per samples

PIANO GIREVOLE/ROTATING PLATE

Cristallo retrovernicitato brillante/satinato nei colori del campionario
Bright/satin painted glass as per samples

› INDEX

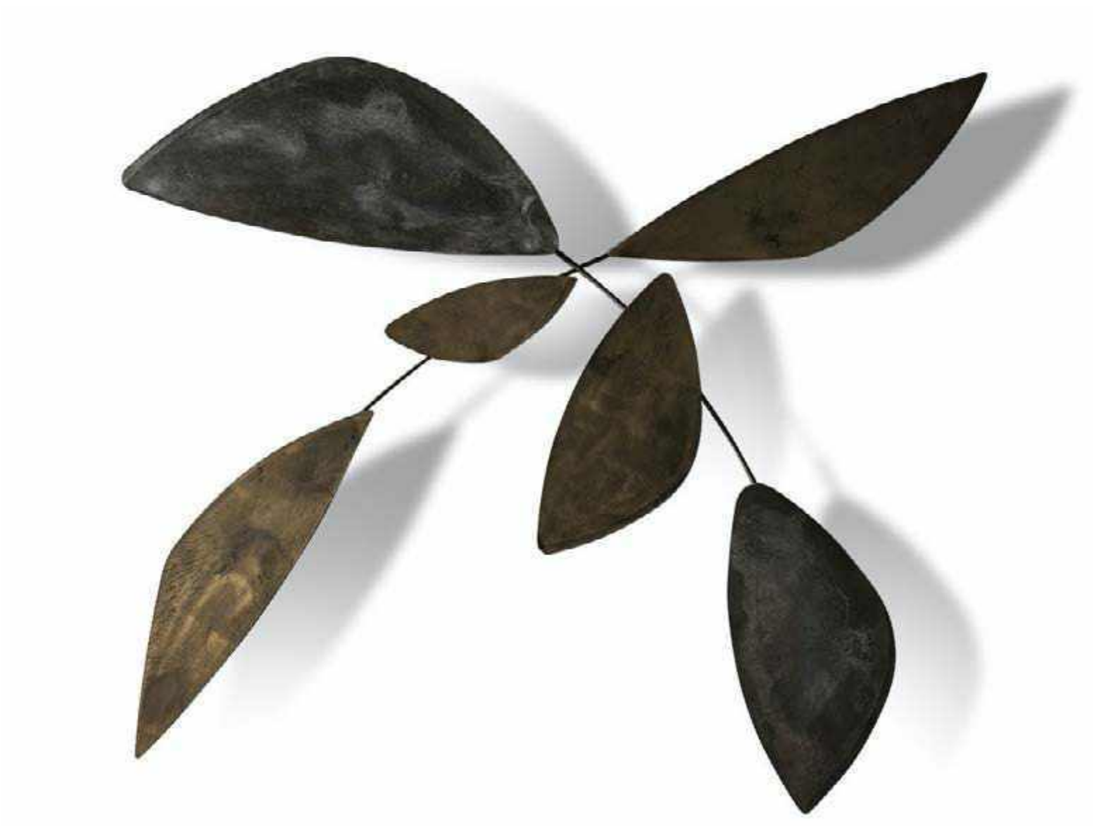

Leaf Sculpture

Ricardo Bello Dias / 2019

Sculture in cristallo verniciate nella finitura metallo liquido color Avana e Lava. Montate su pannelli con diverse inclinazioni. Disponibili in composizioni predefinite. Strutture di collegamento in metallo laccato color brunito.

Sculptures in liquid metal lacquered glass in the colour Avana and Lava. Fixed on panels on different tilts. Available single or as per standard compositions. Burnished lacquered metal joint structure.

NOTE TECNICHE SUI MATERIALI

METALLO LIQUIDO | La componente metallica della vernice fa si che durante l'applicazione il naturale procedimento di ossidazione crei disomogeneità di sfumature che conferiscono carattere ed unicità alla superficie. Il procedimento naturale viene accentuato attraverso l'utilizzo di acidi e la spazzolatura permette di ottenere i due diversi colori.

TECHNICAL INFORMATION ON THE MATERIALS

LIQUID METAL | The metallic component of the paint during the natural oxidation process creates uneven shades, that give uniqueness to the surface.The natural oxidation process is then enhanced by the use of acids and manual brushing to achieve the two different colours.

Cm
Composizione 1
215 x 200

Composizione 2
180 x 235

Inches
Composition 1
84¾" x 78¾"

Composition 2
71" x 92¾"

TECHNICAL DRAWINGS

SCULTURE/SCULPTURES

Cristallo verniciato metallo liquido Avana e Lava
Liquid metal lacquered Avana e Lava glass

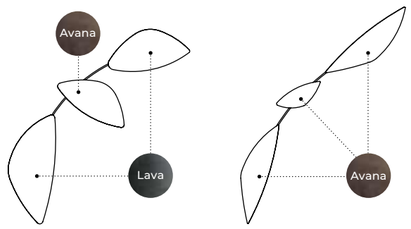

STRUTTURA/STRUCTURE

Metallo laccato color brunito
Burnished lacquered metal

› INDEX

Technical — module

Lazy Susan | Studio G&R, 1986

PRODUCT INFORMATION

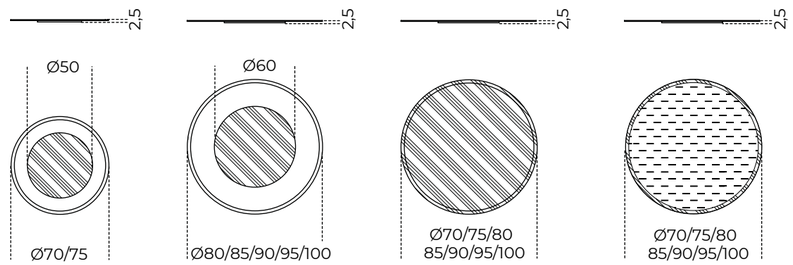

Cristallo retroverniciato satinato
Satin painted glass

Cristallo retroverniciato brillante
Bright painted glass

Cristallo retroverniciato brillante
Bright painted glass

Leaf | Ricardo Bello Dias, 2012

PRODUCT INFORMATION

Composizione 1
Composition 1

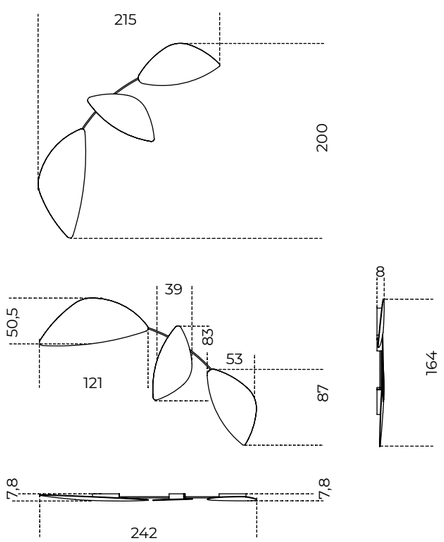

Composizione 2
Composition 2

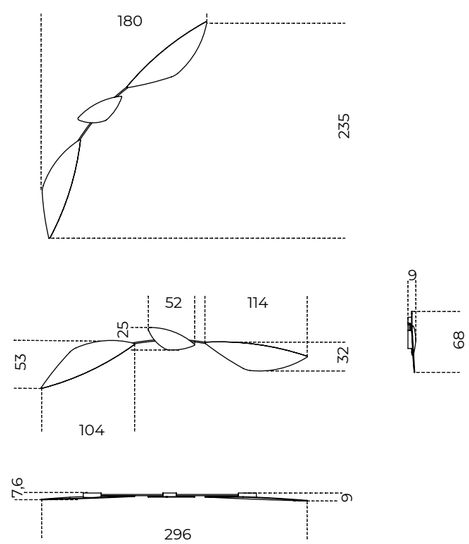

Combinazione 1 / Combination 1

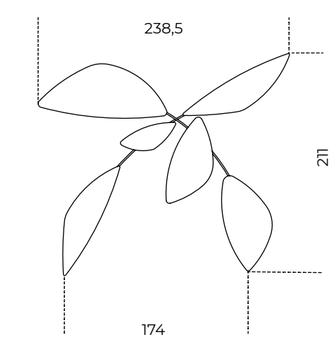

Combinazione 2 / Combination 2

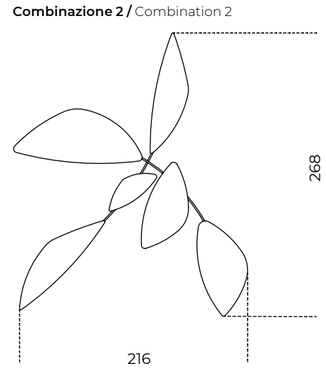

› INDEX

Accessori | Accessories

Vase 1968

Silvia Gallotti / 2018

Vaso in ottone satinato e marmo levigato opaco Nero Marquinia o Calacatta Vagli. Disponibile versione con due (M2) o tre marmi (M3). Riedizione del 1968.

NOTE TECNICHE SUI MATERIALI

MARMO | Il marmo è un materiale naturale di origine sedimentaria che può presentare particolarità come venature, lievi irregolarità superficiali, colorazioni differenti e cristallizzazioni. Queste disomogeneità sono da attribuirsi alla naturalezza del materiale e non sono da considerarsi difetti ma caratteristiche tipiche del marmo. Ogni prodotto risulterà unico, esclusivo e non replicabile.

Vase in satin brass and honed mat Nero Marquinia or Calacatta Vagli marble. Available version with two (M2) or three marbles (M3). Re-edition of 1968.

TECHNICAL INFORMATION ON THE MATERIALS

MARBLE | Il marmo è un materiale naturale di origine sedimentaria che può presentare particolarità come venature, lievi irregolarità superficiali, colorazioni differenti e cristallizzazioni. Queste disomogeneità sono da attribuirsi alla naturalezza del materiale e non sono da considerarsi difetti ma caratteristiche tipiche del marmo. Ogni prodotto risulterà unico, esclusivo e non replicabile.

	Cm	Inches
M2	10 x 10 x 23	4" x 4" x 9¼"
M3	10 x 10 x 23	4" x 4" x 9¼"

TECHNICAL DRAWINGS

STRUTTURA

Ottone satinato/
Marmo levigato opaco
Nero Marquinia
Satin brass/ Honed mat
Nero Marquinia marble

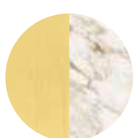

Ottone satinato/
Marmo levigato opaco
Calacatta Vagli
Satin brass/ Honed mat
Calacatta Vagli marble

› INDEX

Candle Holder

Studio G&R / 2014

Porta candele in ottone massiccio lucido. Set di due pezzi.

Candle holders in solid bright brass. Set of two.

Cm
Ø3 x 4 x 20

Inches
Øt" x 1¼" x 8"

TECHNICAL DRAWINGS

STRUTTURA/STRUCTURE

Ottone lucido
Bright brass

Candle Holder Hexagonal

Studio G&R / 2014

Porta candele esagonali in ottone massiccio lucido all'esterno e opaco all'interno. Set di tre pezzi.

Hexagonal candle holders in solid bright brass outside and opaque brass inside. Set of three.

Cm
Ø 5 x 5 x 6

Inches
Ø 2" x 2" x 2½"

TECHNICAL DRAWINGS

STRUTTURA/STRUCTURE

Ottone lucido
Bright brass

› INDEX

Desk Card Holder

Studio G&R / 2014

Porta biglietti da visita in ottone massiccio lucido.

Desk card holder in solid bright brass.

Cm
Ø 7 x 4

Inches
Ø 3" x 1¾"

TECHNICAL DRAWINGS

STRUTTURA/STRUCTURE

Ottone lucido
Bright brass

› INDEX

Desk Set

Silvia Gallotti / 2019

Organizer da scrivania in ottone satinato con tre elementi in appoggio: un portabiglietti in marmo Verde Alpi spazzolato, un calendario in frassino tinto nero a poro aperto e un portapenne in cristallo trasparente da 24mm.

Desk organizer in satin brass with three freestanding elements: a business card holder in Verde Alpi brushed marble, a calendar in black stained open pore ash and a 24mm pen holder in transparent glass.

NOTE TECNICHE SUI MATERIALI

MARMO | Il marmo è un materiale naturale di origine sedimentaria che può presentare particolarità come venature, lievi irregolarità superficiali, colorazioni differenti e cristallizzazioni. Queste peculiarità sono da attribuirsi alla naturalezza del materiale e non sono da considerarsi difetti ma caratteristiche tipiche del marmo. Ogni prodotto risulterà unico, esclusivo e non replicabile.

TECHNICAL INFORMATION ON THE MATERIALS

MARBLE | The marble is a natural material of sedimentary origin that can present particularities such as veins, slight surface irregularities, different colors and crystallizations. These peculiarities are to be attributed to the naturalness of the material and are not to be considered defects but typical characteristics of marble. Each product will be unique, exclusive and non-replicable.

Cm
27 x 9,3 x 3,6

Inches
10¾" x 3¾" x 1½"

TECHNICAL DRAWINGS

STRUTTURA/STRUCTURE

Ottone satinato
Satin brass

PORTABIGLIETTI/ BUSINESS CARD HOLDER

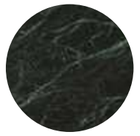

Marmo Verde Alpi spazzolato
Verde Alpi brushed marble

CALENDARIO/CALENDAR

Frassino tinto nero poro aperto
Black stained open pore ash

PORTA PENNE/PEN HOLDER

Cristallo trasparente
Transparent glass

› INDEX

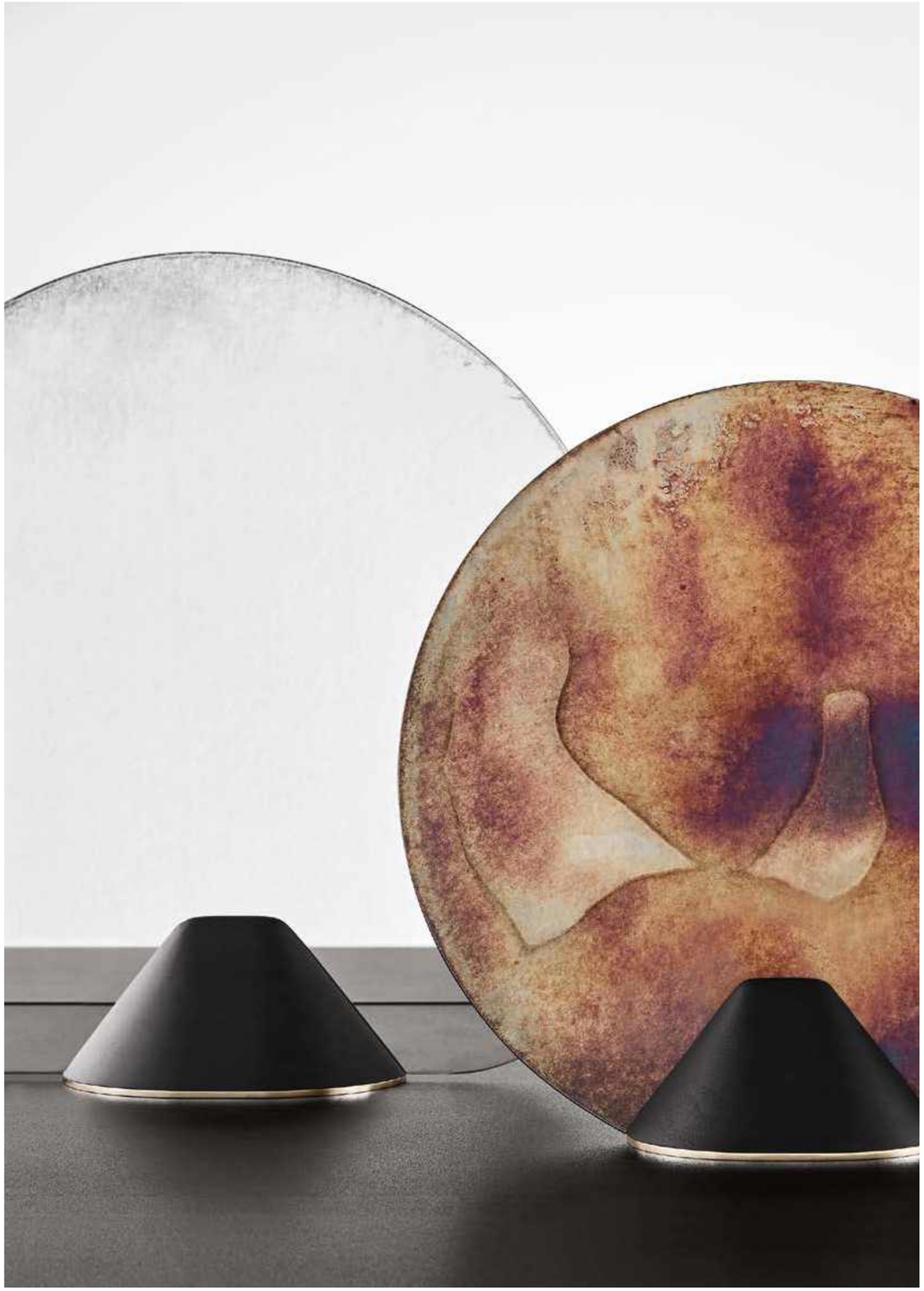

Flabello

Lanzavecchia + Wai / 2017

Specchio da tavolo 4mm, argentato ed anticato a mano. Base in frassino tinto nero a poro aperto e ottone lucido.

Disponibile fino ad esaurimento scorte.

4mm hand silver-plated and antiqued table mirror. Black open pore stained ash base and bright brass.

Available while stock lasts.

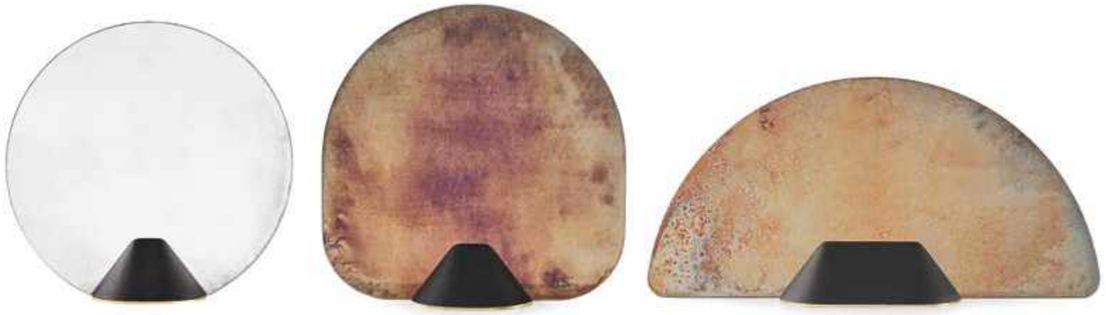

	Cm	Inches
S	32 x 10 x 30	12¾" x 4" x 12"
M	40 x 15 x 38	15¾" x 6" x 15"
L	50 x 10 x 25	19¾" x 4" x 10"

TECHNICAL DRAWINGS

SPECCHIO/MIRROR

Specchio argentato-anticato a mano
Hand silver-plated and antiqued mirror

BASE/BASE

Frassino tinto nero poro aperto/ Ottone lucido
Black stained open pore ash/ Bright brass

› INDEX

▲ **FOLDER TRAY**
Piano in specchio "Antique 1" / Lati e base in ottone satinato
"Antique 1" mirror top / Satin brass sides and base

Folded Tray

Studio G&R / 2014

Vassoio in ottone satinato e specchio anticato, disponibile nella finitura "Antique 1" o "Antique 2". A richiesta anche in ottone argentato satinato.

Tray in satin brass and antiqued mirror. Available in the "Antique 1" or "Antique 2" finish. Satin silver-plated brass, on request.

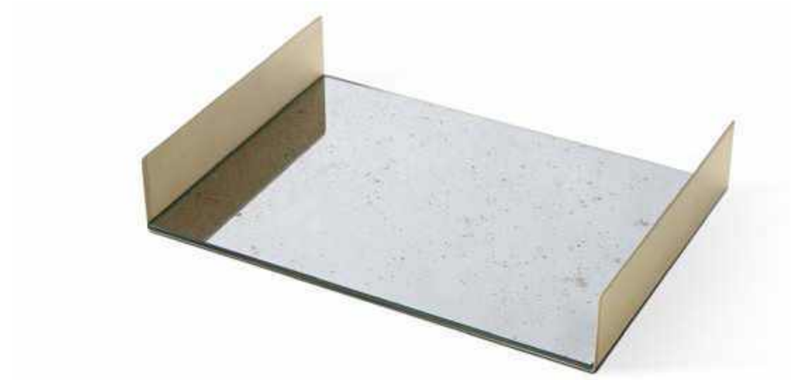

Cm
26 x 35,5 x 6

Inches
10¾" x 14" x 2½"

TECHNICAL DRAWINGS

LATI E BASE/SIDES AND BASE

Ottone satinato
Satin brass

Ottone satinato argentato
Satin silver-plated brass

PIANO/TOP

Specchio "Antique 1"
"Antique 1" mirror

Specchio "Antique 2"
"Antique 2" mirror

› INDEX

• FOLDER TRAY
Piano in specchio "Antique 1" / Lati e base in ottone satinato
"Antique 1" mirror top / Satin brass sides and base

Iperborea

Studiopepe / 2024

Wall hanging realizzato in seta pura, tinta con colori naturali, ricamata a mano da prestigiosi artigiani italiani.
Per ogni pannello sono necessarie circa 300 ore di lavoro.
Può essere posizionato orizzontalmente o verticalmente.

Wall hanging in pure silk, dyed with natural colors, embroidered by hand by prestigious Italian artisans
About 300 working hours are needed for each panel
It can be positioned horizontally or vertically.

Cm
200 x 180

Inches
78¾" x 71"

TECHNICAL DRAWINGS

SETA/SILK

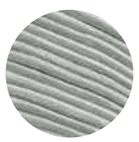

Acquamarina
Aquamarine

Beige
Beige

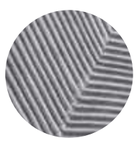

Grigio
Grey

Rosa
Pink

› INDEX

Moonlight

Silvia Gallotti / 2017

Set di 6 sottopiatti in cristallo 4mm decorato a mano. Sfumature nei toni del nero e nichel sul fronte e nichel satinato spazzolato incrociato sul retro.

Set di 6 sottopiatti in cristallo 4mm decorato a mano. Sfumature nei toni del nero e nichel sul fronte e nichel satinato spazzolato incrociato sul retro.

NOTE TECNICHE SUI MATERIALI

CRISTALLO | Le finiture esclusive risultato del processo di lavorazione manuale realizzata sul cristallo possono presentare macchie e striature, oltre a differenze cromatiche.
Tali disomogeneità sono caratteristiche che non devono essere considerate difetti ma elementi distintivi che esaltano la bellezza e la peculiarità del pezzo unico.

TECHNICAL INFORMATION ON THE MATERIALS

GLASS | Artisanal and exclusive finishes that are obtained from the oxidation of silver, gold and copper leaves may show marks and spots, as well as variations in colour. These differences are inevitable and should not be considered imperfections but evidence of the hand-crafted process. They enhance the beauty and distinctiveness of a unique piece.

Cm
Ø 33

Inches
Ø 13”

TECHNICAL DRAWINGS

FRONTE/FRONT

Cristallo sfumato nero e nichel
Glass with shades in black and nichel colours

RETRO/BACK

Cristallo nichel satinato spazzolato incrociato
Satin nickel hand brushed glass with woven pattern

Mouse Pad

Studio G&R / 2009

Mouse pad in cristallo retroverniciato satinato nei colori del campionario. Logo Gallott&Radice serigrafato sul bisello.

Satin painted glass mouse pad as per samples. Gallotti&Radice screen printed logo on the bevel.

Cm
23 x 23

Inches
9¼” x 9¼”

TECHNICAL DRAWINGS

STRUTTURA/STRUCTURE

Cristallo retroverniciato satinato nei colori del campionario
Satin painted glass as per samples

› INDEX

Odette Tray

Studio G&R / 2014

Vassoio in specchio anticato disponibile nella finitura "Antique 1" o "Antique 2". Supporto in metallo ottonato lucido.

Tray in antiqued mirror available in the "Antique 1" or "Antique 2" finish. Bright brass-plated metal support.

Cm	**Inches**
38,5 x 30 x 4	15¾" x 12" x 1¾"
50 x 26,5 x 4	19¾" x 10½" x 1¾"

TECHNICAL DRAWINGS

VASSOIO/TRAY

Specchio "Antique 1"
"Antique 1" mirror

Specchio "Antique 2"
"Antique 2" mirror

Cristallo Decò
Decò glass

SUPPORTO/SUPPORT

Metallo ottonato
Brassed metal

▲ **ODETTE TRAY**
Specchio "Antique 2" / Supporto in metallo ottonato
"Antique 2" mirror / Brassed metal support

› INDEX

Paperweight

Studio G&R / 2014

Fermacarte in ottone massiccio lucido. Disponibile in tre versioni.

Paperweight in solid bright brass. Available in three versions.

Cm
Ø12 x 1

Inches
Ø4¾" x ½"

TECHNICAL DRAWINGS

STRUTTURA/STRUCTURE

Ottone lucido
Bright brass

› INDEX

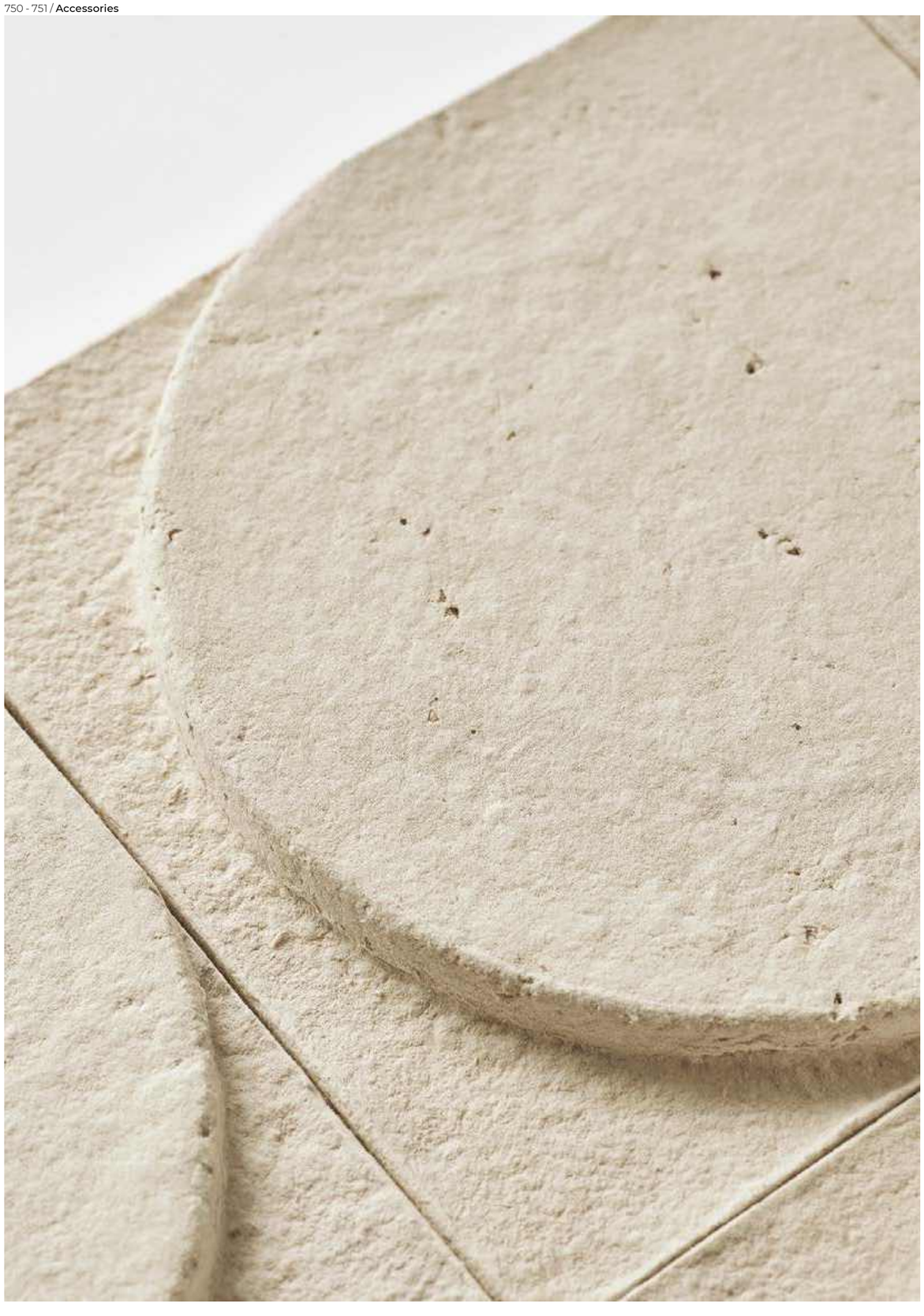

Pleiadi

Sutdiopepe / 2023

Rivestimento decorativo realizzato in linters di cotone e argille e ottenuto tramite un processo di lavorazione artigianale a freddo. I linters sono la peluria corta che avvolge il seme del cotone dopo la prima sgranatura. Staccati, con una seconda e più energica sgranatura, forniscono fibre di cellulosa molto pura, solitamente utilizzate nell'industria cartaria o per la produzione di ovatte, stoppini, feltri e filati di viscosa.

La mattonella decorativa Pleiadi è ecologica e sostenibile, offrendo una nuova vita e una nuova funzionalità a quello che viene generalmente considerato uno scarto della produzione del cotone.

Disponibile nel colore "nature", una finitura ispirata al mondo naturale, ottenuta anch'essa in modo artigianale con la miscelazione di terre naturali e senza l'aggiunta di coloranti artificiali né di mordenti.
Ciascuna mattonella misura 20x20 cm e può essere posizionata sia orizzontalmente che verticalmente per creare diverse composizioni ed effetti grafici.

Trattandosi di un prodotto realizzato artigianalmente e manualmente, la dimensioni potrebbero variare leggermente.
La composizione in cellulosa di Pleiadi garantisce elevate performance di assorbimento sonoro a fronte di spessori estremamente ridotti.

! Trattandosi di un prodotto realizzato artigianalmente e manualmente, la dimensioni potrebbero variare leggermente.

NOTE TECNICHE SUI MATERIALI

FINITURE ARTIGIANALI | Le finiture manuali ed esclusive risultato del processo di ossidazione di foglia argento, oro e rame possono presentare macchie e striature, oltre a differenze cromatiche. Tali disomogeneità sono caratteristiche che non devono essere considerate difetti ma elementi distintivi, tipici dell'ossidazione manuale, che esaltano la bellezza e la peculiarità del pezzo unico.

Decorative wallcovering made of cotton linters and clays and obtained through a cold craft process. Linters are the short downy hairs or fuzz adhering to the cotton seeds. After removal from the seeds, the linters receive a second, more energetic ginning to produce very pure cellulose fibres, mostly used for paper, wadding, wicks, felt and viscose yarns.

The decorative tile Pleiadi is ecological and sustainable, giving a new life and new use to what is generally considered a by-product of the cotton industry.

Available in 'nature' colour, a natural finish obtained in a low-tech pro
cess by mixing earth without artificial dyes or mordant.

Each tile measures 20x20 cm and can be placed both horizontally and vertically to create different compositions and graphic effects

As this is a handcrafted and manually made product, the dimensions may vary slightly. The cellulose composition of Pleiadi guarantees high sound absorption performance against extremely low thicknesses

! As this is a handcrafted and manually made product, the dimensions may vary slightly.

TECHNICAL INFORMATION ON THE MATERIALS

ARTISANAL FINISHES | Artisanal and exclusive finishes that are obtained from the oxidation of silver, gold and copper leaves may show marks and spots, as well as variations in colour. These differences are inevitable and should not be considered imperfections but evidence of the hand-crafted process.
They enhance the beauty and distinctiveness of a unique piece.

Cm
20 x 3 x 20

Inches
8" x 1¼" x 8"

TECHNICAL DRAWINGS

LINTERS DI COTONE E ARGILLE/ COTTON LINTERS AND CLAYS

"Nature"

› INDEX

Segno

Elisa Ossino / 2018

Segnalibro in ottone satinato. Set di due pezzi.

Satin brass bookmark. Set of two.

Cm	**Inches**
Ø6,5	Ø2¾"
3,5 x 8	1½" x 3¼"

TECHNICAL DRAWINGS

STRUTTURA/STRUCTURE

Ottone satinato
Satin brass

Teddy

Studio G&R / 2023

Cuscino decorativo rivestito in pregiata pelliccia ecologica piacevole al tatto e dotata di un pelo fitto. Disponibile nei colori: thrill silver 701, thrill ecru 901, thrill blueberry 001 e thrill silt 101.

Decorative cushion covered by finest faux furs pleasant to the touch and with a dense pile. Available in the colours: thrill silver 701, thrill ecru 901, thrill blueberry 001 and thrill silt 101.

Cm	**Inches**
Ø38	Ø15
40 x 40	15¾" x 15¾"
60 x 60	23¾" x 23¾"
35 x 25	14" x 10"
70 x 38	27¾" x 1"

TECHNICAL DRAWINGS

RIVESTIMENTO/COVER

Pelliccia ecologica
Thrill silver 701
Faux furs
Thrill silver 701

Pelliccia ecologica
Thrill ecru 901
Faux furs
Thrill ecru901

Pelliccia ecologica
Thrill blueberry 001
Faux furs
Thrill blueberry 001

Pelliccia ecologica
Thrill silt 101
Faux furs
Thrill silt 101

› INDEX

▲ **TIC TAC 14**
Struttura in frassino tinto tabacco
Tobacco stained ash structure

Tic Tac 14

Studio G&R / 2014

Orologio a pendolo con caricamento manuale. Struttura in frassino tinto tabacco o nero poro aperto. Frontale in cristallo extralight 6mm bisellato. Fondo in acciaio inox lucido "supermirror" Meccanismo in alluminio anodizzato nero e ottone cromato. Orologio con funzione a batteria. Su richiesta, incisione personalizzata sulla ghiera in acciaio inox.

! Per incisione necessario file dwg.

Manual winding pendulum clock. Tobacco stained or black open pore stained ash structure and 6mm extralight bevelled front glass. "Supermirror" bright stainless steel back. Black anodised aluminium and chromed brass mechanism. Striking mechanism clock. Customized engraving on the bright stainless steel ring, on request.

! For engraving dwg file required.

Cm
Ø50 x 20 x 175

Inches
Ø19¾" x 8" x 69"

TECHNICAL DRAWINGS

STRUTTURA/STRUCTURE

Frassino tinto tabacco
Tobacco open pore stained ash

Frassino tinto nero poro aperto
Black open pore stained ash

FRONTALE/FRONT

Cristallo extralight
Extralight mirror

FONDO/BACK

Acciaio Inox lucido
Bright stainless steel

MECCANISMO/ MECHANISM

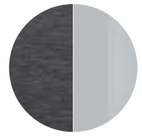

Alluminio anodizzato nero/ ottone cromato
Black anodised aluminiu/ chromed brass

› INDEX

Tip Tap Toe

Silvia Gallotti / 2017

Gioco da tavolo in marmo lucido naturale Nero Marquinia e ottone massiccio. Pedine in ottone lucido e satinato.

Table game in natural polished Nero Marquinia marble and solid brass. Pawns in bright and satin brass.

NOTE TECNICHE SUI MATERIALI

MARMO | Il marmo è un materiale naturale di origine sedimentaria che può presentare particolarità come venature, lievi irregolarità superficiali, colorazioni differenti e cristallizzazioni. Queste disomogeneità sono da attribuirsi alla naturalezza del materiale e non sono da considerarsi difetti ma caratteristiche tipiche del marmo. Ogni prodotto risulterà unico, esclusivo e non replicabile.

TECHNICAL INFORMATION ON THE MATERIALS

MARBLE | Il marmo è un materiale naturale di origine sedimentaria che può presentare particolarità come venature, lievi irregolarità superficiali, colorazioni differenti e cristallizzazioni. Queste disomogeneità sono da attribuirsi alla naturalezza del materiale e non sono da considerarsi difetti ma caratteristiche tipiche del marmo. Ogni prodotto risulterà unico, esclusivo e non replicabile.

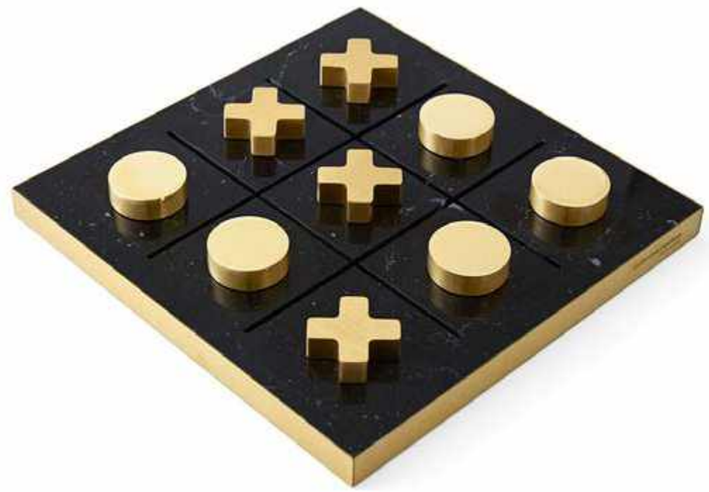

Cm
28 x 28 x 4

Inches
11¼" x 11¼" x 1¾"

TECHNICAL DRAWINGS

BASE/BASE

Marmo lucido naturale Nero Marquinia/ Ottone satinato
Natural polished Nero Marquinia marble/ Satin brass

PEDINE/ PAWNS

Ottone lucido
Bright brass

Ottone satinato
Satin brass

› INDEX

Technical — module

Vase 1968 | Silvia Gallotti , 2018

PRODUCT INFORMATION

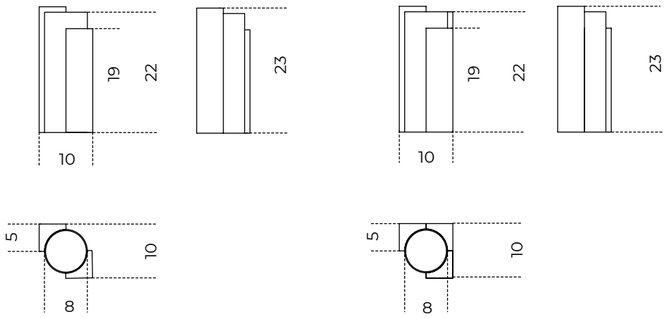

M2 **M3**

Desk Card Holder | Studio G&R , 2014

PRODUCT INFORMATION

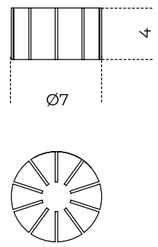

Candle Holder | Studio G&R , 2014

PRODUCT INFORMATION

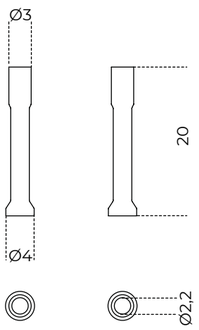

Desk Set | Silvia Gallotti , 2019

PRODUCT INFORMATION

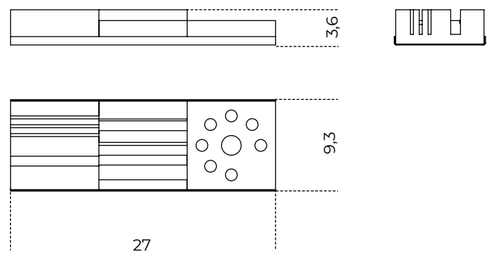

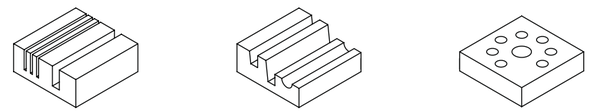

Porta biglietti
Business card holder

Calendario
Calendar

Portapenne
Pen holder

Candle Holder Hexagonal | Studio G&R , 2014

PRODUCT INFORMATION

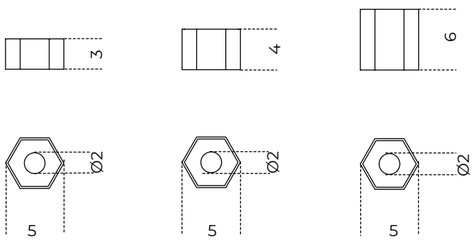

Flabello | Lanzavecchia + Wai , 2017

PRODUCT INFORMATION

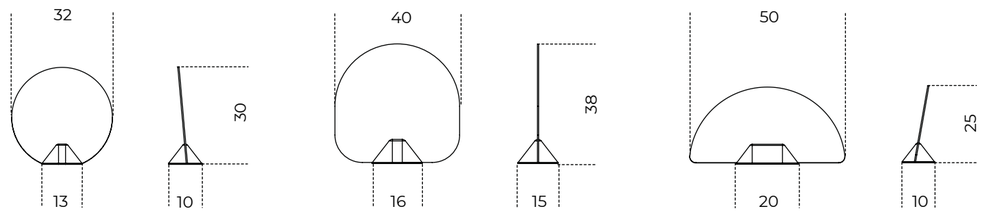

S **M** **L**

› INDEX

Folded Tray | Studio G&R , 2014

PRODUCT INFORMATION

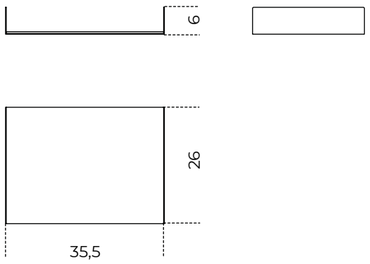

Mouse Pad | Studio G&R , 2009

PRODUCT INFORMATION

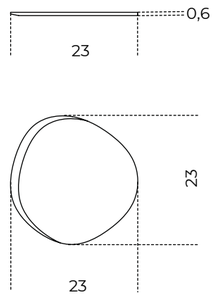

Iperborea | Studiopepe , 2024

PRODUCT INFORMATION

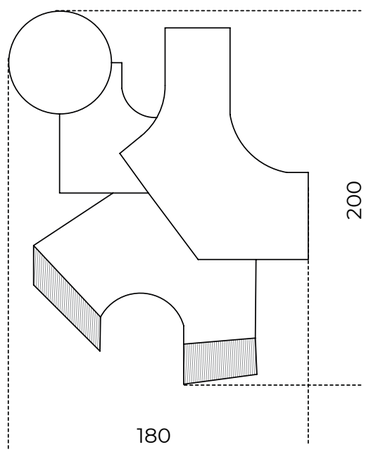

Odette Tray | Studio G&R , 2014

PRODUCT INFORMATION

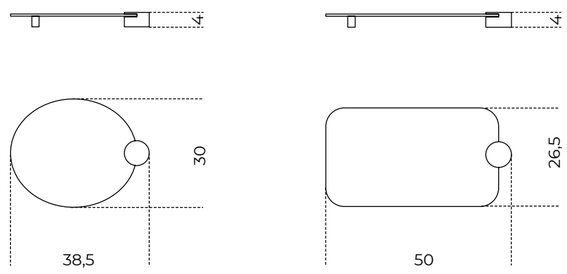

Moonlight | Silvia Gallotti , 2017

PRODUCT INFORMATION

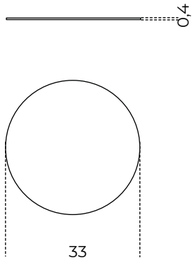

Paperweight | Studio G&R , 2014

PRODUCT INFORMATION

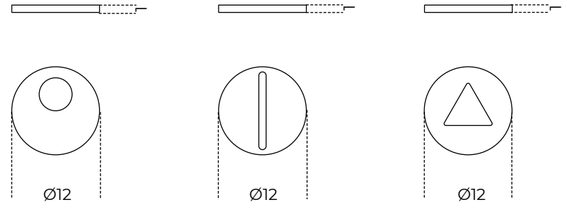

PW.01 **PW.02** **PW.03**

› INDEX

Pleiadi | Studiopepe , 2023

PRODUCT INFORMATION

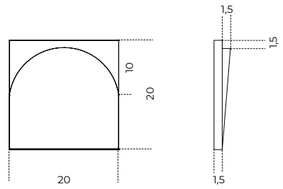

Esempi di configurazioni
Configurations examples

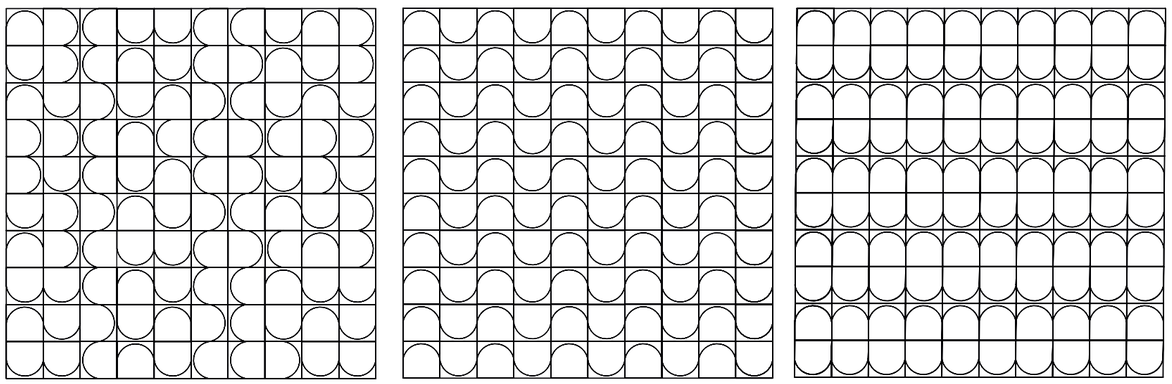

200 x 200h
78¾" x78¾"h

200 x 200h
78¾" x78¾"h

200 x 200h
78¾" x78¾"h

Segno | Elisa Ossino , 2018

PRODUCT INFORMATION

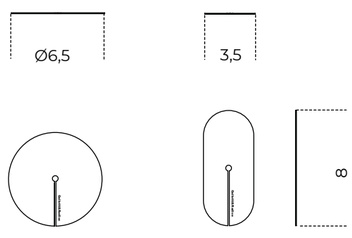

Teddy | Studio G&R , 2023

PRODUCT INFORMATION

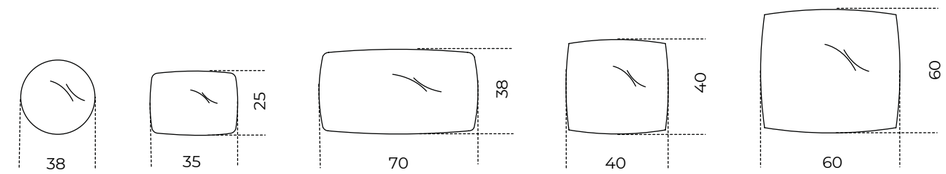

Tic Tac 14 | Studio G&R , 2014

PRODUCT INFORMATION

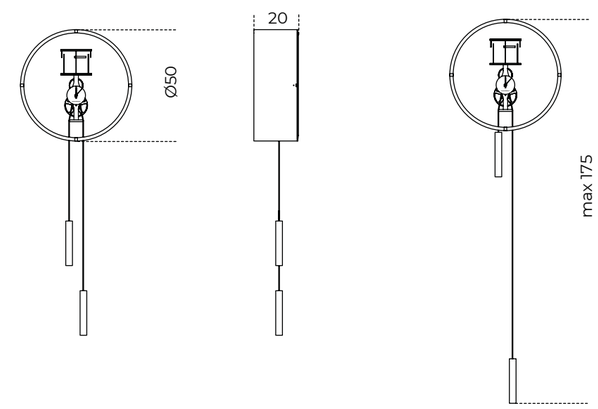

Tip Tap Toe | Silvia Gallotti , 2017

PRODUCT INFORMATION

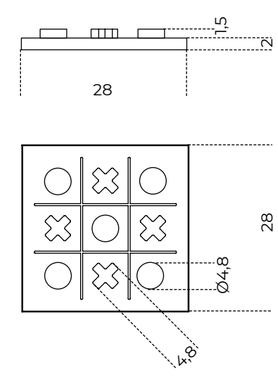

› INDEX

Gallotti&Radice srl

via Matteotti, 17
22072 Cermenate (Como) Italy
T +39 031 777111
infogallotĀ tiradice.it
gallottiradice.it